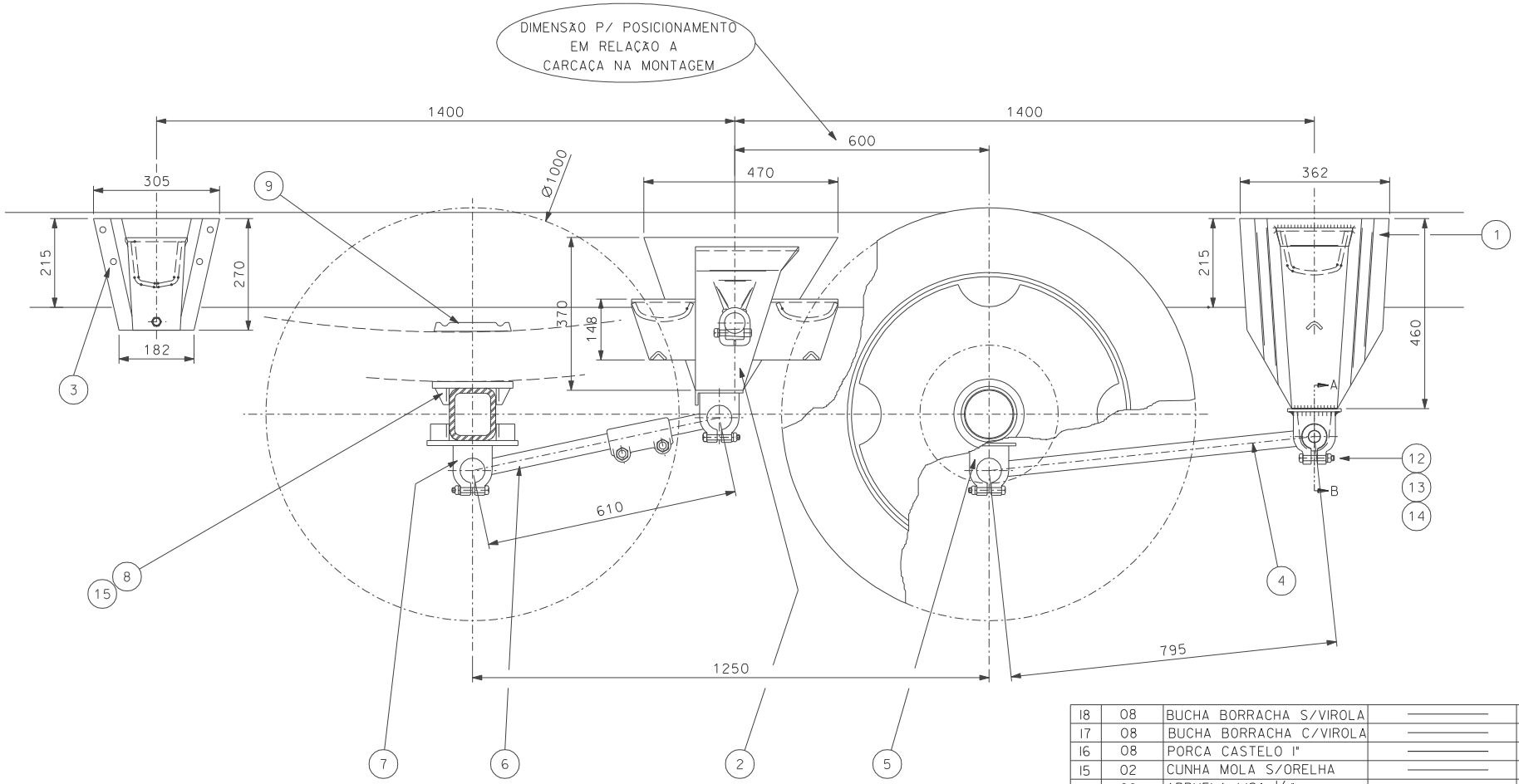

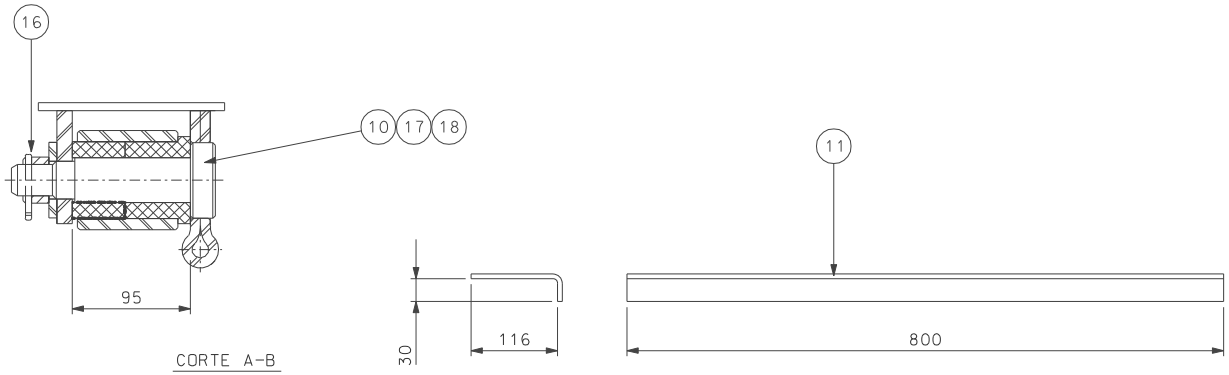

CORTE A-B

ITEM	QUANT.	DIMENSOES	MATERIAL	CODIGO MAT. PRIMA
18	08	BUCHA BORRACHA S/VIROLA	———	2210210082
17	08	BUCHA BORRACHA C/VIROLA	———	2210210070
16	08	PORCA CASTELO 1"	———	2100410027
15	02	CUNHA MOLA S/ORELHA	———	1800000558
14	08	ARRUELA LISA 1/2"	———	1270200197
13	08	PORCA SEXT. TORQUE 1/2"	———	2100110184
12	08	PARAF. SEXT. DIN 5.8 1/2"x3"	———	2010110134
11	01	TRAVESSA SUP. CENTRAL	———	1030210123
10	08	PINO TENSOR	———	1030000013
9	02	SEPARADOR GRAMPO MOLA	———	1800000730
8	02	APOIO SUPERIOR 114MM	———	1270000500
7	02	APOIO INFERIOR 114MM	———	1270101225
6	01	TENSOR MOVEL TRAS.	———	1130150161
6	01	TENSOR FIXO TRAS.	———	1130150136
5	02	SUPORTE RETO	———	1030120006
4	01	TENSOR MOVEL DIANT.	———	1030720058
4	01	TENSOR FIXO DIANT.	———	1030740008
3	02	SUPORTE TRAS.	———	1040191009
2	01	SUP.CENTRAL MONT.ESQ.	———	1030210111
2	01	SUP.CENTRAL MONT.DIR.	———	1030210100
1	02	SUPORTE DIANT.	———	1030140159

DES. GUSTAVO	07/08/95	TRATAMENTO ———	ESCALA 1:7.5	PESO BRUTO
APR.				
PROIBIDA A REPRODUCAO DESTE DESENHO		DENOMINACAO CONJUNTO		
REV. 03				
CODIGO PRODUTO 1030000050		DENOMINACAO SUSPENSAO TRUCK MB (SILPA)		SILPA

A 2

TOLERANCIAS NA FABRICACAO NAO ESPECIFICADAS SAO CONF. DIN7168 MEDIA
0 - 6 6 - 30 30 - 100 100 - 300 300 - 1000
+/-0,1 +/-0,2 +/-0,3 +/-0,5 +/-0,8
TOLERANCIAS DE FUNDICAO NAO ESPECIFICADAS SAO CONF. NBR6927/CTFE4
TOLERANCIAS DE FORJADOS NAO ESPECIFICADAS SAO CONF. DIN 7526

ITEM DE CONTROLE ITEM DE SEGURANCA ( ) ITEM DE REFERENCIA

COPIA N:
DISTRIBUIDO PARA:

REV.01- ALTERADO COTAS: 1285 P/1250 - 610 P/635 - 731 P/765 -02/04/00
REV.02- ALTERADO MANCAL NO SUPORTE - 12/07/00.
REV.03 - ALTERADO ALTURA DO SUPORTE DE 340 P/ 460 E COTA 1380 P/1400 - 22/11/00.