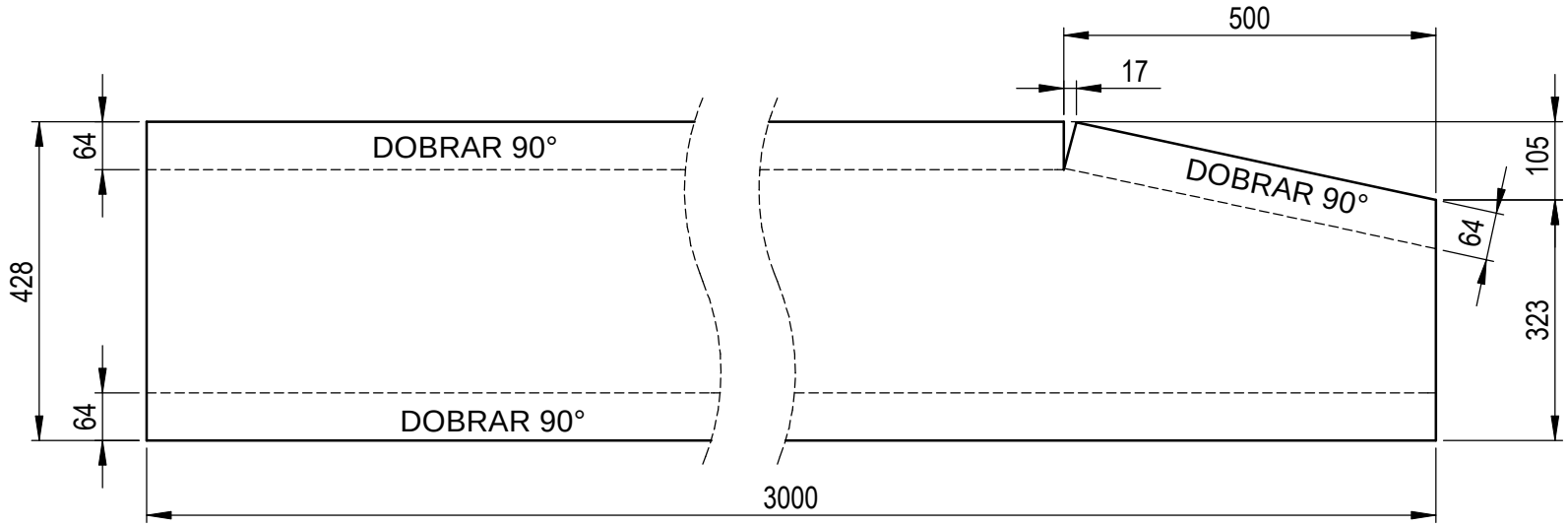

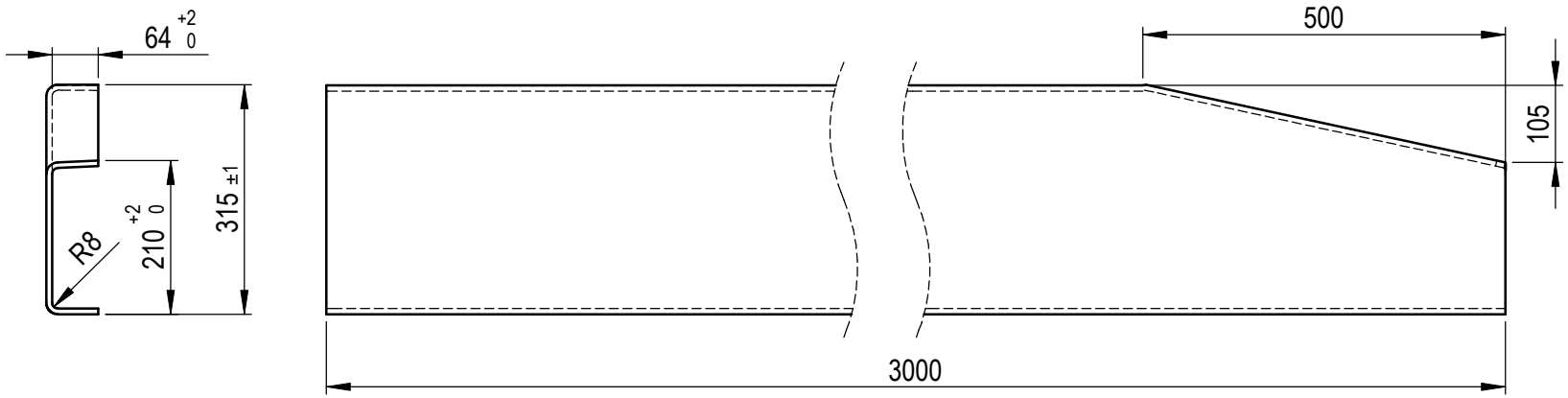

OBS.: DOBRAR PEÇA CASAL

CODIGO MAT. PRIMA	3010130041
PESO BRUTO	80,635Kg
ESCALA	1:10
MATERIAL	ASTM A36
DIMENSOES	CH: 8,0mm
TRATAMENTO	—
QUANTIDADE	01
DES.	RAFAEL 12/11/10
APR.	
ITEM	
REV.	00
DENOMINACAO CONJUNTO	SUSP. TRUCK 2000 LS
DENOMINACAO	ALONGAMENTO CHASSI MB 1935/38
CODIGO PRODUTO	9030150076

SILPA

PROIBIDA A REPRODUCAO DESTE DESENHO

TOLERANCIAS NA FABRICACAO NAO ESPECIFICADAS SAO CONF. DIN7168 MEDIA

0 - 6	6 - 30	30 - 100	100 - 300	300 - 1000
+/-0,1	+/-0,2	+/-0,3	+/-0,5	+/-0,8

TOLERANCIAS DE FUNDICAO NAO ESPECIFICADAS SAO CONF. NBR6927/GTFE4
TOLERANCIAS DE FORJADOS NAO ESPECIFICADAS SAO CONF. DIN 7526

ITEM DE CONTROLE ITEM DE SEGURANCA ITEM DE REFERENCIA

COPIA Nº

DISTRIBUIDO PARA: