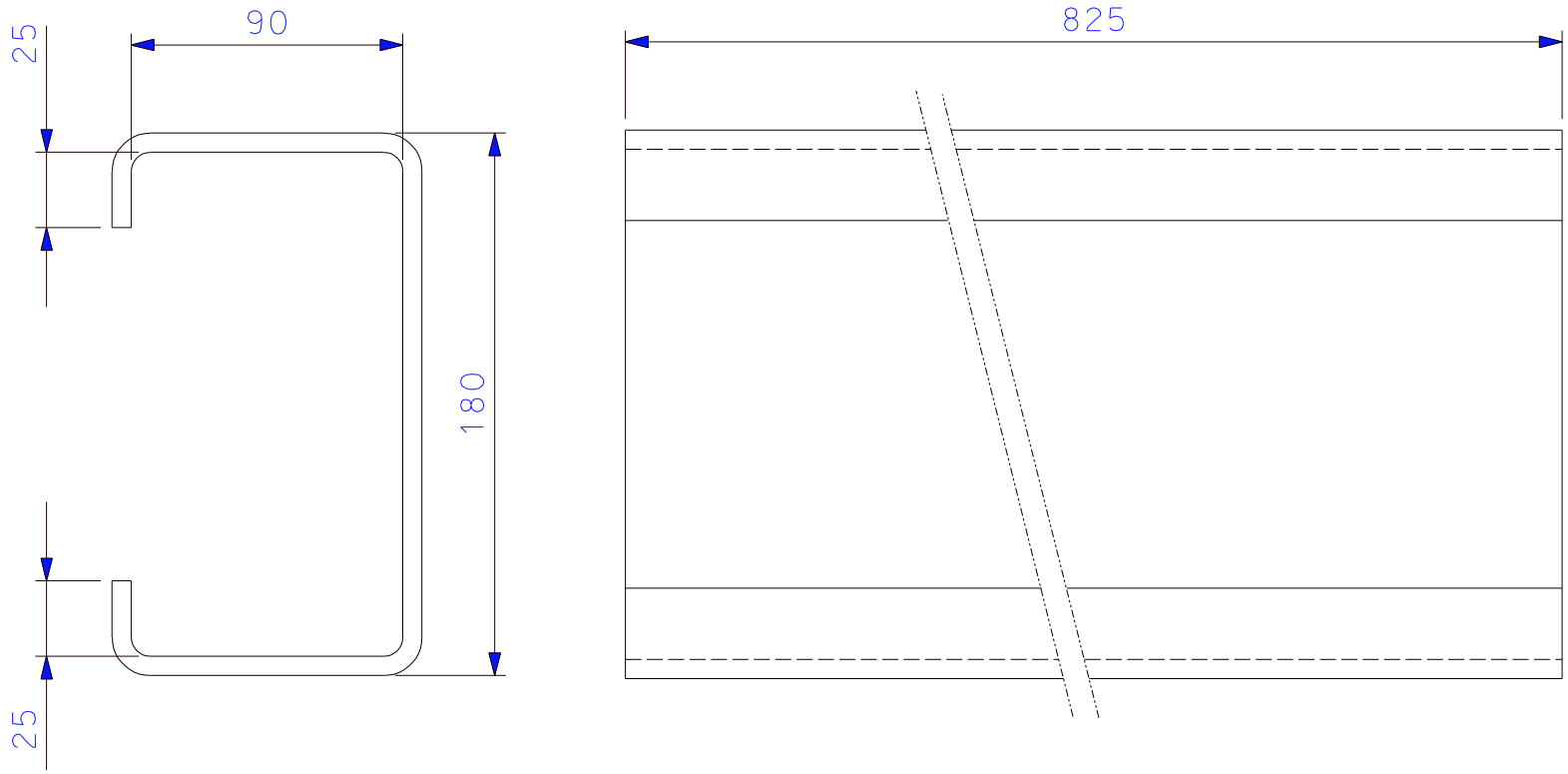

ITEM	01	DIMENSOES	CH: 6.35 X 401 X 825
QUANTIDADE		MATERIAL	ASTM A36
CODIGO MAT. PRIMA	30130030		
DES.	GUSTAVO 12/06/08	TRATAMENTO	
APR.			
ESCALA	1:2.5	PESO BRUTO	16,491Kg
DENOMINACAO CONJUNTO	AGRALE 13000		
REV.	00	CODIGO PRODUTO	10301521 35
DENOMINACAO	TRAVESSA CENTRAL CHASSI		

SILPA

A4

PROIBIDA A REPRODUCAO DESTE DESENHO

TOLERANCIAS NA FABRICACAO NAO ESPECIFICADAS SAO CONF. DIN7168 MEDIA

0 - 6	6 - 30	30 - 100	100 - 300	300 - 1000
+/-0,1	+/-0,2	+/-0,3	+/-0,5	+/-0,8

TOLERANCIAS DE FUNDICAO NAO ESPECIFICADAS SAO CONF. NBR6927/GTFE4
TOLERANCIAS DE FORJADOS NAO ESPECIFICADAS SAO CONF. DIN 7526

△ ITEM DE CONTROLE ◯ ITEM DE SEGURANÇA ( ) ITEM DE REFERÊNCIA

COPIA Nº

DISTRIBUIDO PARA: