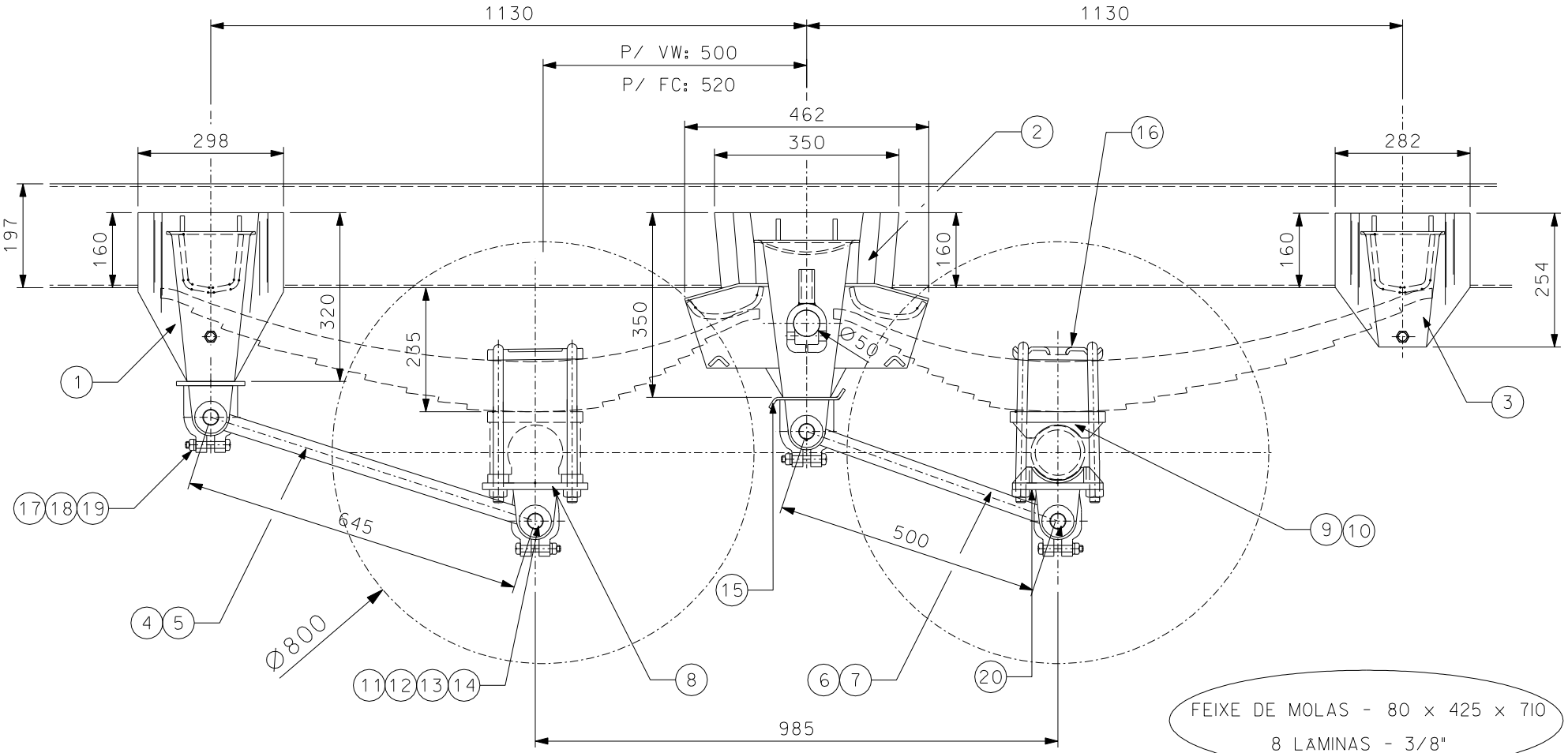


FEIXE DE MOLAS - 80 x 425 x 710
8 LÂMINAS - 3/8"

| ITEM | QUANT. | DIMENSOES | MATERIAL | CODIGO MAT. PRIMA |
|---|---|---|---|---|
| 20 | 02 | APOIO INFERIOR TRUCK | ——— | 1270103547 |
| 19 | 08 | ARRUELA LISA 1/2" | ——— | 1270200197 |
| 18 | 08 | PORCA TORQUE 1/2" | ——— | 2100110184 |
| 17 | 08 | PARAF.SEXT.DIN 5.8 1/2" x3" | ——— | 2010110134 |
| 16 | 02 | SEPARADOR DO GRAMPO | ——— | 1800000730 |
| 15 | 01 | TRAVESSA INFERIOR | ——— | 1040210100 |
| 14 | 08 | BUCHA BORRACHA S/VIROLA | ——— | 2210210082 |
| 13 | 08 | BUCHA BORRACHA | ——— | 2210210070 |
| 12 | 08 | PORCA CASTELO | ——— | 2100410027 |
| 11 | 08 | PINO TENSOR | ——— | 1030000013 |
| 10 | 02 | CUNHA MOLA | ——— | 1800000558 |
| 9 | 02 | APOIO SUPERIOR | ——— | 1270103559 |
| 8 | 02 | APOIO INFERIOR (TRAÇÃO) | ——— | 9270106364 |
| 7 | 01 | TENSOR FIXO TRASEIRO | ——— | 1030150372 |
| 6 | 01 | TENSOR MóVEL TRASEIRO | ——— | 1030730076 |
| 5 | 01 | TENSOR FIXO DIANTEIRO | ——— | 1030750002 |
| 4 | 01 | TENSOR MóVEL DIANTEIRO | ——— | 1030730052 |
| 3 | 02 | SUPORTE TRASEIRO | ——— | 1040191200 |
| 2 | 02 | SUPORTE CENTRAL | ——— | 1030210211 |
| 1 | 02 | SUPORTE DIANTEIRO | ——— | 1030140100 |

| | | | | |
|---|---|---|---|---|
| DES. | RAFAEL | 21/02/12 | TRATAMENTO ——— | ESCALA 1:8 / PESO BRUTO 170,000 Kg |
| APR. | | | | |
| PROIBIDA A REPRODUCAO DESTE DESENHO | | | DENOMINACAO CONJUNTO: CARCAÇA RED. / TRUCK RED. | |
| REV. | 00 | | | |
| CODIGO PRODUTO: 9030000230 | | | DENOMINACAO: SUSPENSÃO TRUCK VW - 9.150 | |

SILPA

A 3

TOLERANCIAS NA FABRICACAO NAO ESPECIFICADAS SAO CONF. DIN7168 MÉDIA
0 - 6 6 - 30 30 - 100 100 - 300 300 - 1000
+/-0.1 +/-0.2 +/-0.3 +/-0.5 +/-0.8
TOLERANCIAS DE FUNDICAO NAO ESPECIFICADAS SAO CONF. NBR6927/GTFE4
TOLERANCIAS DE FORJADOS NAO ESPECIFICADAS SAO CONF. DIN 7526

ITEM DE CONTROLE ITEM DE SEGURANÇA ( ) ITEM DE REFERÊNCIA

COPIA N-
DISTRIBUIDO PARA: