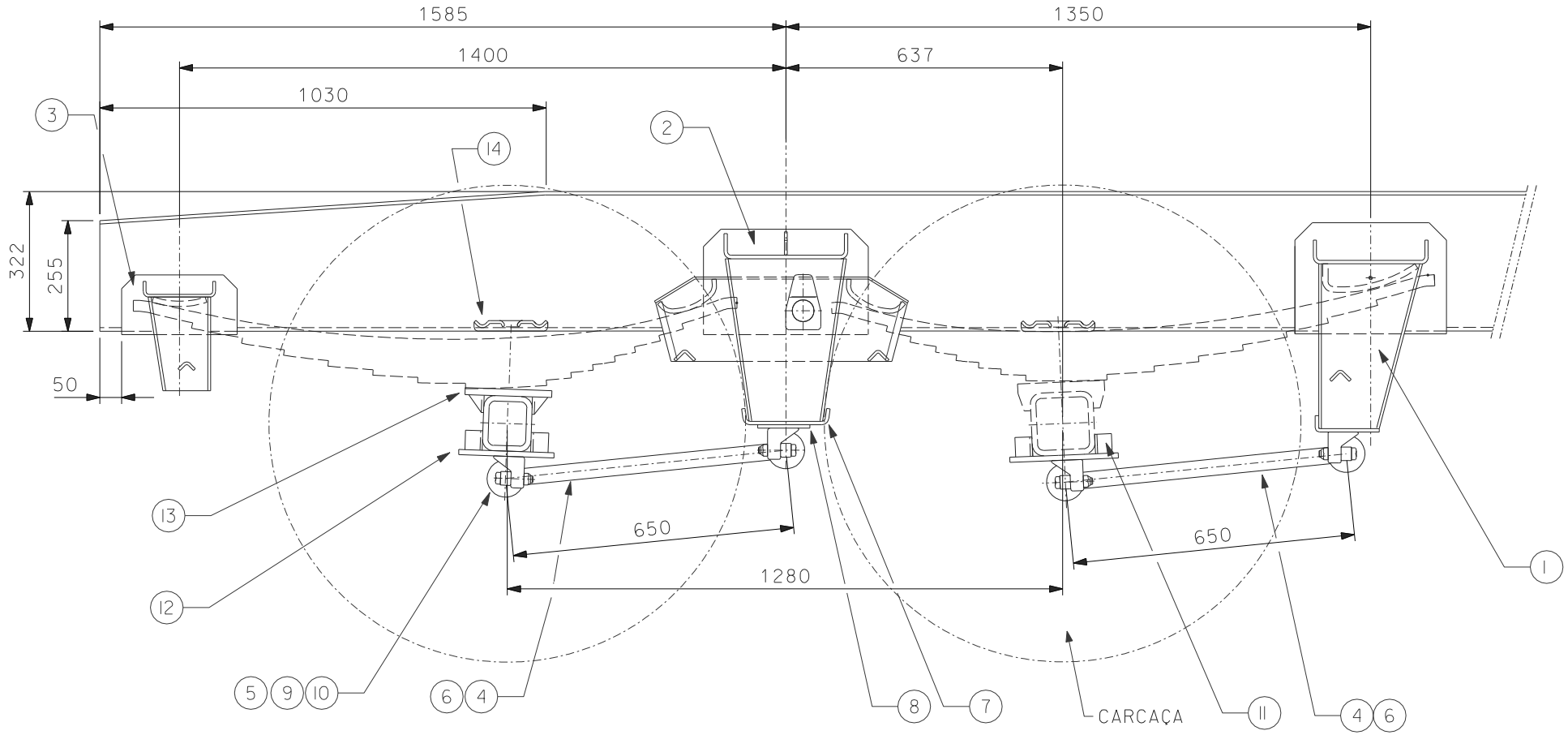

FEIXE DE MOLAS 850 X 520

BRAÇO (EMBUCHADO): 1030110935

BRAÇO (EMBUCHADO): 1030110923

ITEM	QUANT.	DIMENSOES	MATERIAL	CODIGO MAT. PRIMA
6	02	TENSOR MóVEL	———	1030110435
5	08	TERMINAL MOLECULAR	———	2210210124
4	02	TENSOR FíXO	———	1030110400
3	01	SUPORTE TRASEIRO ESQ.	———	1030200911
3	01	SUPORTE TRASEIRO DIR.	———	1030200900
2	01	SUPORTE CENTRAL ESQ.	———	1030200648
2	01	SUPORTE CENTRAL DIR.	———	1030200636
1	01	SUPORTE DIANTEIRO ESQ.	———	1030110500
1	01	SUPORTE DIANTEIRO DIR.	———	1030110496
14	02	SEPARADOR GRAMPOS	———	1800000730
13	02	APOIO SUPERIOR	———	1270001259
12	02	APOIO INFERIOR 116MM	———	1270103156
11	02	APOIO INFERIOR CARCAÇA	———	1270103362
10	16	PORCA TORQUE M16	———	2100460018
9	16	PARAFUSO M16 X 75	———	2010320098
8	02	SUPORTE RETO	———	1030110334
7	01	TRAVESSA SUP. CENTRAL	———	1030200350

DES.	GUSTAVO	10/06/02	TRATAMENTO ———	ESCALA 1:10	PESO BRUTO
APR.				
PROIBIDA A REPRODUCAO DESTE DESENHO			DENOMINACAO CONJUNTO	
REV.	00			
CODIGO PRODUTO 1030000298			DENOMINACAO SUSPENSÃO TRUCK LS - MB 1935 - "Z"	

SILPA

TOLERANCIAS NA FABRICAÇAO NAO ESPECIFICADAS SAO CONF. DIN7168 MÉDIA
0 - 6 6 - 30 30 - 100 100 - 300 300 - 1000
+/-0.1 +/-0.2 +/-0.3 +/-0.5 +/-0.8
TOLERANCIAS DE FUNDICAO NAO ESPECIFICADAS SAO CONF. NBR6927/GTFE4
TOLERANCIAS DE FORJADOS NAO ESPECIFICADAS SAO CONF. DIN 7526

ITEM DE CONTROLE ITEM DE SEGURANÇA ( ) ITEM DE REFERÊNCIA

COPIA N-

DISTRIBUIDO PARA:

A 3