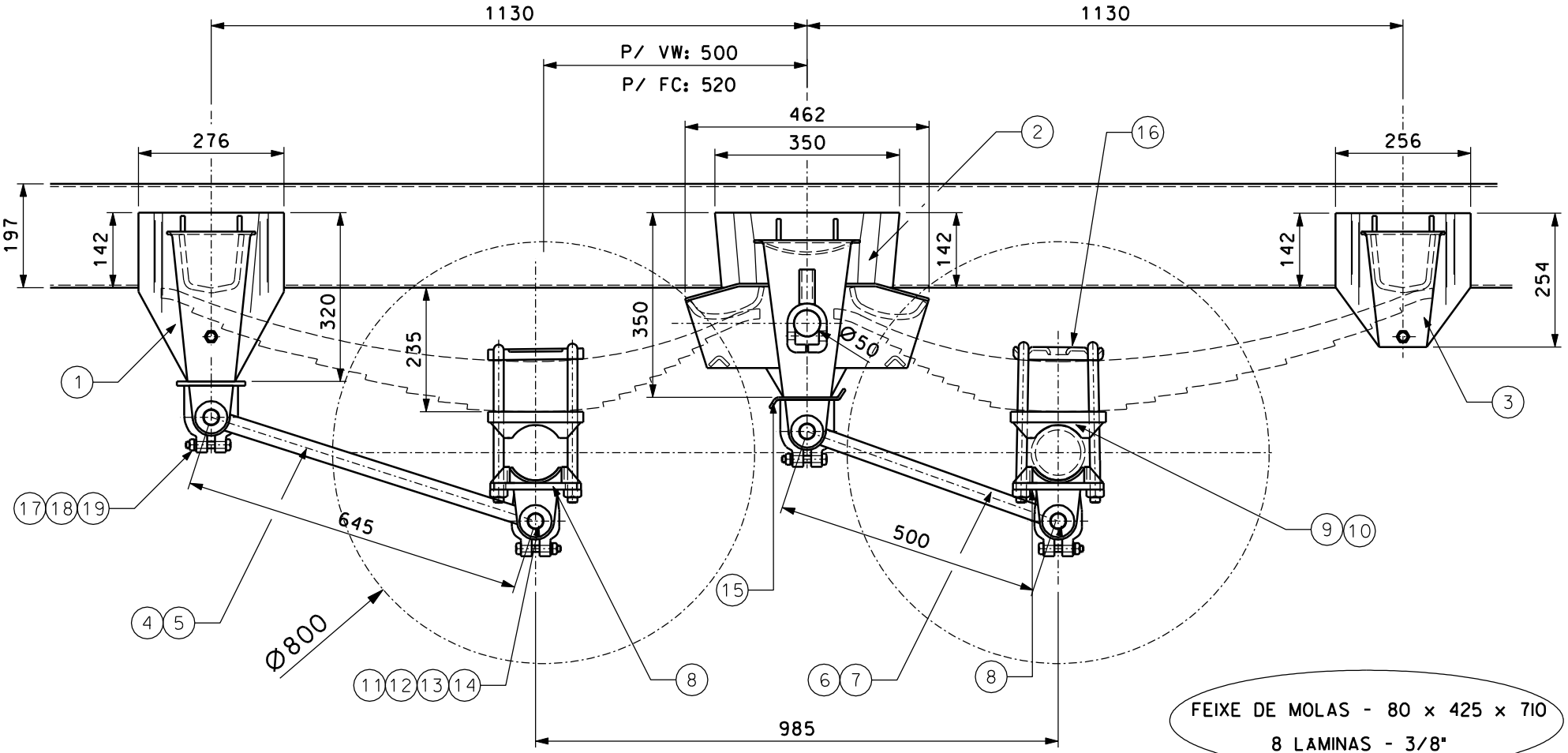

FEIXE DE MOLAS - 80 x 425 x 710
8 LAMINAS - 3/8"

ITEM	QUANT.	DIMENSOES	MATERIAL	CODIGO MAT. PRIMA
7	01	TENSOR FIXO TRASEIRO	———	1030150372
6	01	TENSOR MÓVEL TRASEIRO	———	1030730076
5	01	TENSOR FIXO DIANTEIRO	———	1030750002
4	01	TENSOR MÓVEL DIANTEIRO	———	1030730052
3	02	SUPORTE TRASEIRO	———	1040191200
2	02	SUPORTE CENTRAL	———	1030210211
1	02	SUPORTE DIANTEIRO	———	1030140100

DES.	RAFAEL	19/03/10	TRATAMENTO ———	ESCALA 1:8	PESO BRUTO 170,000 Kg
APR.					
PROIBIDA A REPRODUCAO DESTE DESENHO			DENOMINACAO CONJUNTO CARCAÇA RED. / TRUCK RED.		
REV.	01				
CODIGO PRODUTO 1030000549			DENOMINACAO SUSPENSÃO TRUCK VW - 8.150		

SILPA

19	08	ARRUELA LISA 1/2"	———	1270200197
18	08	PORCA TORQUE 1/2"	———	2100110184
17	08	PARAF.SEXT.DIN 5.8 1/2" x3"	———	2010110134
16	02	SEPARADOR DO GRAMPO	———	1800000730
15	01	TRAVESSA INFERIOR	———	1040210100
14	08	BUCHA BORRACHA S/VIROLA	———	2210210082
13	08	BUCHA BORRACHA	———	2210210070
12	08	PORCA CASTELO	———	2100410027
11	08	PINO TENSOR	———	1030000013
10	02	CUNHA MOLA	———	1800000558
9	02	APOIO SUPERIOR	———	1270103559
8	04	APOIO INFERIOR (CARCAÇA)	———	1270103547

TOLERANCIAS NA FABRICACAO NAO ESPECIFICADAS SAO CONF. DIN7168 MEDIA
0 - 6 6 - 30 30 - 100 100 - 300 300 - 1000
+/-0.1 +/-0.2 +/-0.3 +/-0.5 +/-0.8
TOLERANCIAS DE FUNDICAO NAO ESPECIFICADAS SAO CONF. NBR6927/GTFE4
TOLERANCIAS DE FORJADOS NAO ESPECIFICADAS SAO CONF. DIN 7526

ITEM DE CONTROLE ITEM DE SEGURANÇA ( ) ITEM DE REFERÊNCIA

COPIA N-
DISTRIBUIDO PARA:

REV.01- ALTERADO BRACOS TENSORES E POSICIONAMENTO DOS SUPORTES - 17/01/12

A 3