TOLERANCIAS NA FABRICACAO NAO ESPECIFICADAS SAO CONF. DIN7168 MEDIA
0 - 6 6 - 30 30 - 100 100 - 300 300 - 1000
+/-0,1 +/-0,2 +/-0,3 +/-0,5 +/-0,8
TOLERANCIAS DE FUNDICAO NAO ESPECIFICADAS SAO CONF. NBR6927/GTFE4
TOLERANCIAS DE FORJADOS NAO ESPECIFICADAS SAO CONF. DIN 7526

ITEM DE CONTROLE ITEM DE SEGURANÇA ITEM DE REFERÊNCIA

COPIA N-

DISTRIBUIDO PARA:

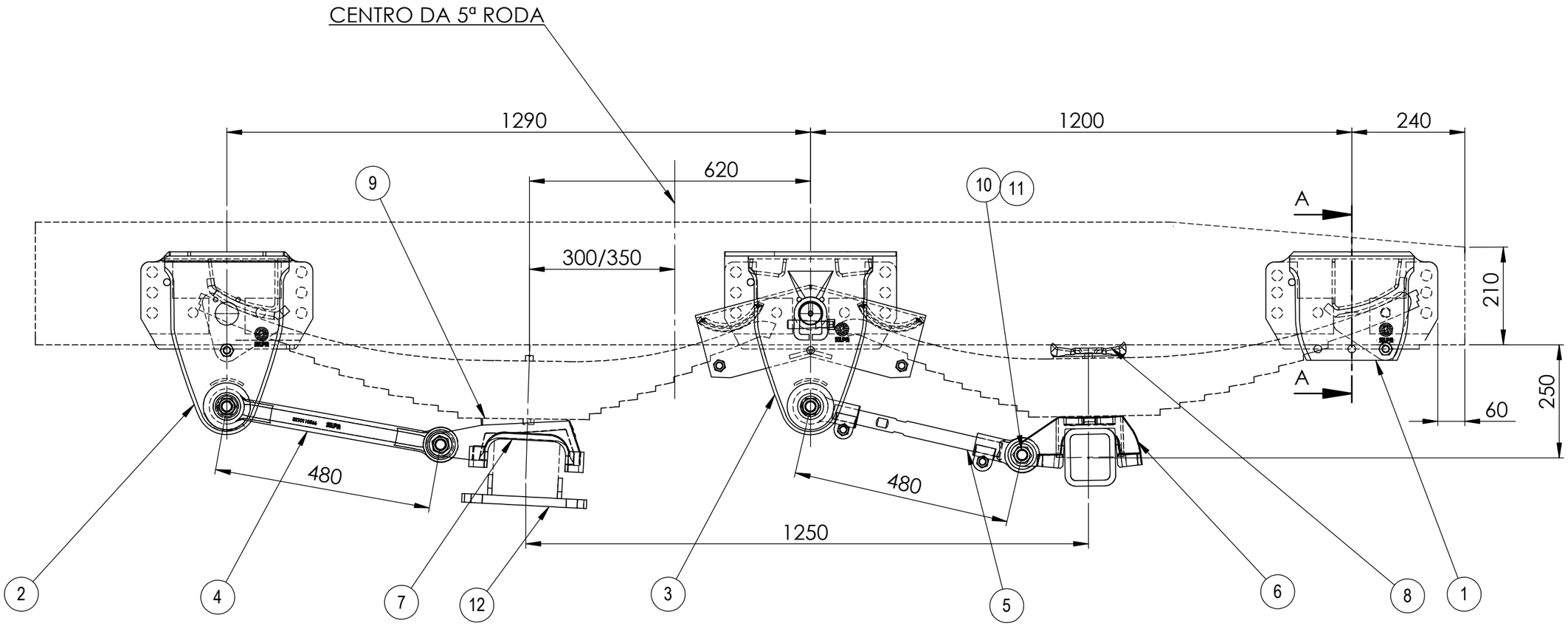

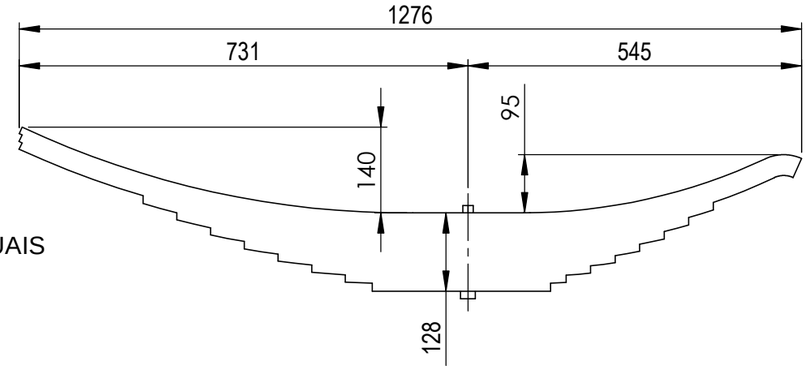

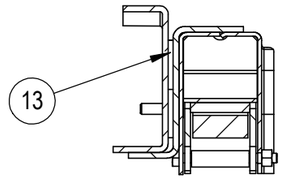

SEÇÃO A-A

FEIXE DE MOLAS:
DIANTEIRO E TRASEIRO IGUAIS

3 LÂM. METRES 90x10
8 LÂMINAS 90x11

OBS: NÃO SOLDAR APOIOS SUPERIORES DA TRAÇÃO

ITEM	QUANT.	DIMENSOES	MATERIAL	CODIGO MAT. PRIMA
3	02	SUPORTE CENTRAL	———	1113250161
2	01	SUPORTE DIANT. ESQ.	———	1113250148
2	01	SUPORTE DIANT. DIR.	———	1113250136
1	01	SUPORTE TRAS. ESQ.	———	1113250250
1	01	SUPORTE TRAS. DIR.	———	1113250248
13	12	COMPENSADOR	ASTM A36	1113250468
12	02	APOIO INFERIOR	———	1113250310
11	08	PARAFUSO M24 X 125	———	2010160001
10	08	PORCA SEXT. M24	———	2100460109
9	02	CUNHA MOLA	———	1800000322
8	02	SEPARADOR GRAMPO	———	1800000951
7	02	APOIO SUP. TRAÇÃO	———	3210221537
6	02	APOIO SUP. EIXO	———	3210221262
5	02	TENSOR MÓVEL	———	1020400284
4	02	TENSOR FIXO	———	1020710020

DES.	RAFAEL	29/11/10	TRATAMENTO ———	ESCALA 1:10 / PESO BRUTO
APR.				
PROIBIDA A REPRODUCAO DESTE DESENHO			DENOMINACAO CONJUNTO	
REV.	00			
CODIGO PRODUTO		DENOMINACAO		
1113250322		SUSP. TRUCK 2000 LS - SCANIA		

SILPA