控制盒资料

一、 产品简介

用于PhyArc关节的供电与控制，PhyArc系列关节可以通过连接控制盒搭配自研的调试SDK以及上位机调试软件进行调试。目前开发端口为XT90的输入和输出端口，CANFD端口及一个Ethernet端口。

二、 产品参数

名称	规格	备注
尺寸	120*111*43mm	
供电电压(XT90)	72V	
输出电压(XT90)	72V	
主控	STM32	
以太网口	Ethernet_B*4(4pin)，Ethernet_A*6(8pin)	
CAN口	CANFD/Ethernet_B*2(6pin)	
其它接口	LIDAR*1,PROG*1,STOP*1,LED*1,USART*2,OUTPUT*1	

三、 尺寸示意图

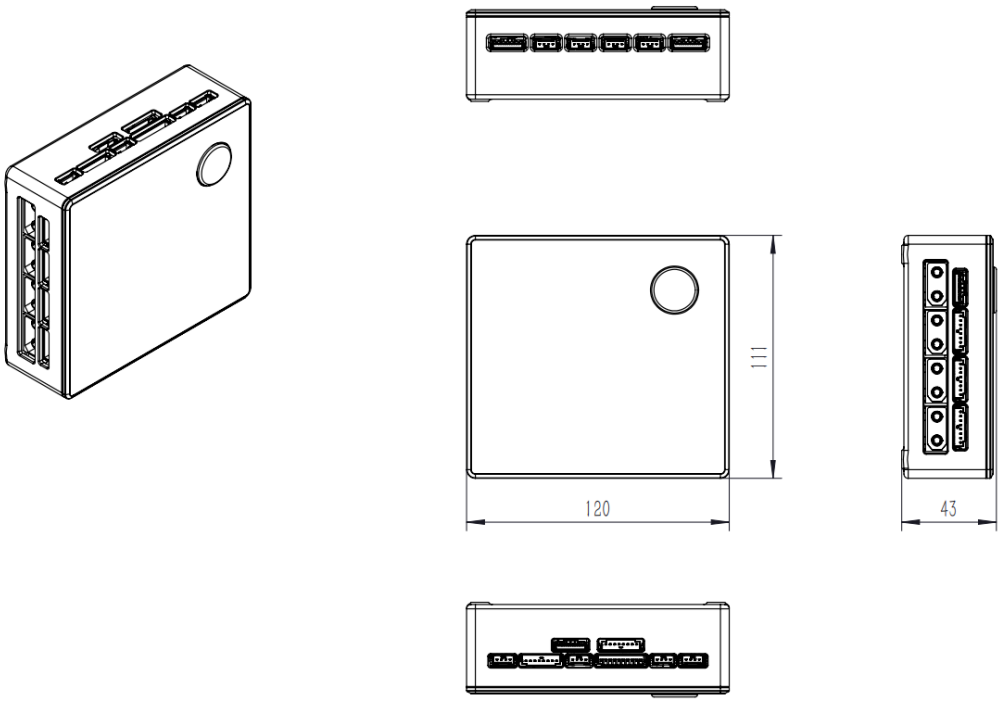

四、 接口示意图

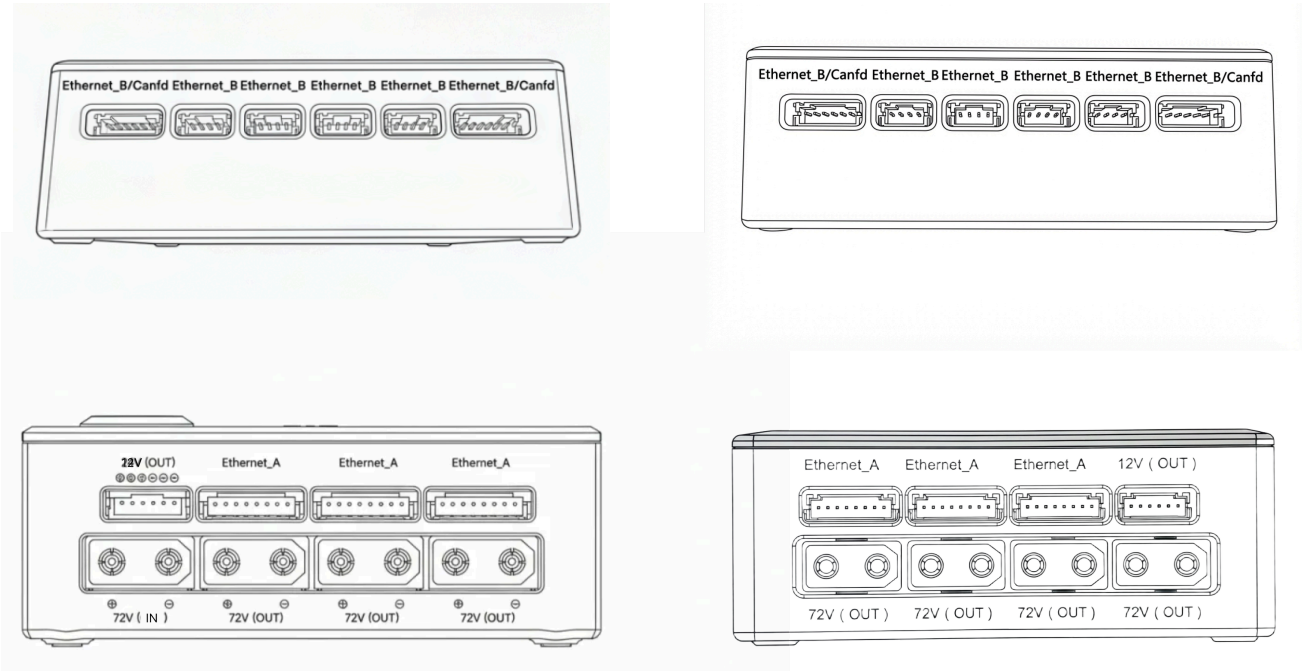

五、 使用说明

1. 供电方式：建议使用程控电源等稳定可靠电源进行供电，使用XT90端口接入72V（IN）接口进行供电盒供电。

2. 关节模组连接方式：关节模组包装内线束连接控制盒，可使用CAN1或者CAN2口，使用网口转接线接入以太网接口连接电脑上位机进行使用。
3. 关节供电可使用控制盒72V（OUT）口进行供电。
4. 控制盒按键可以关节模组供电输出口的上下电，用于给连接关节断电。

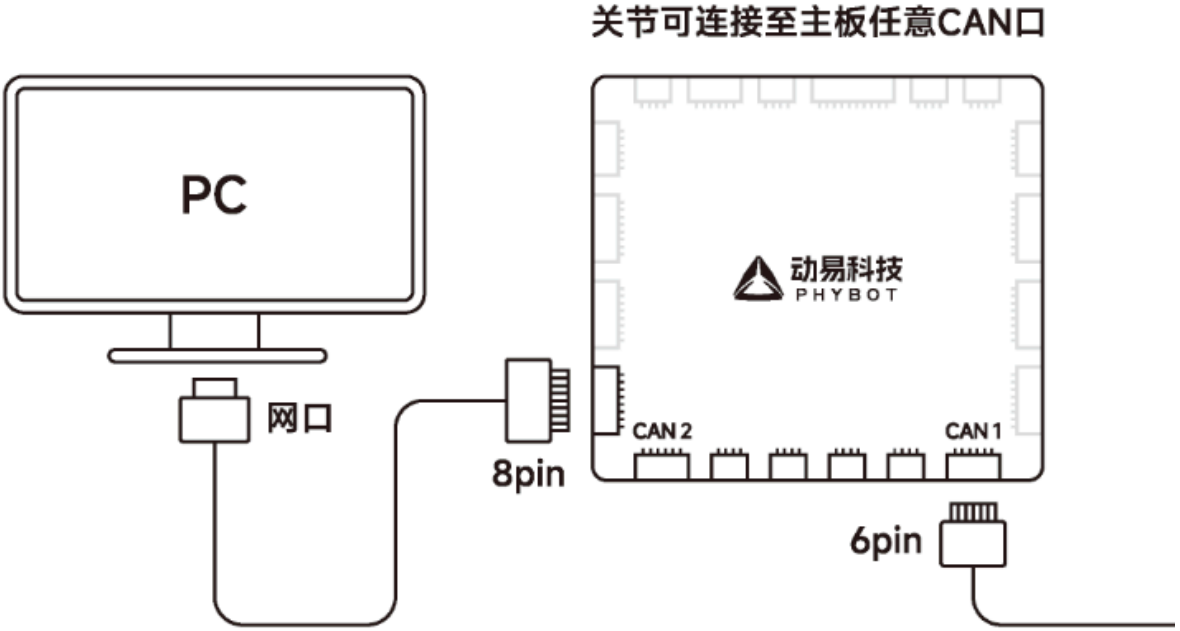

* 主板灰色接口部分暂不可用，待固件更新后开放