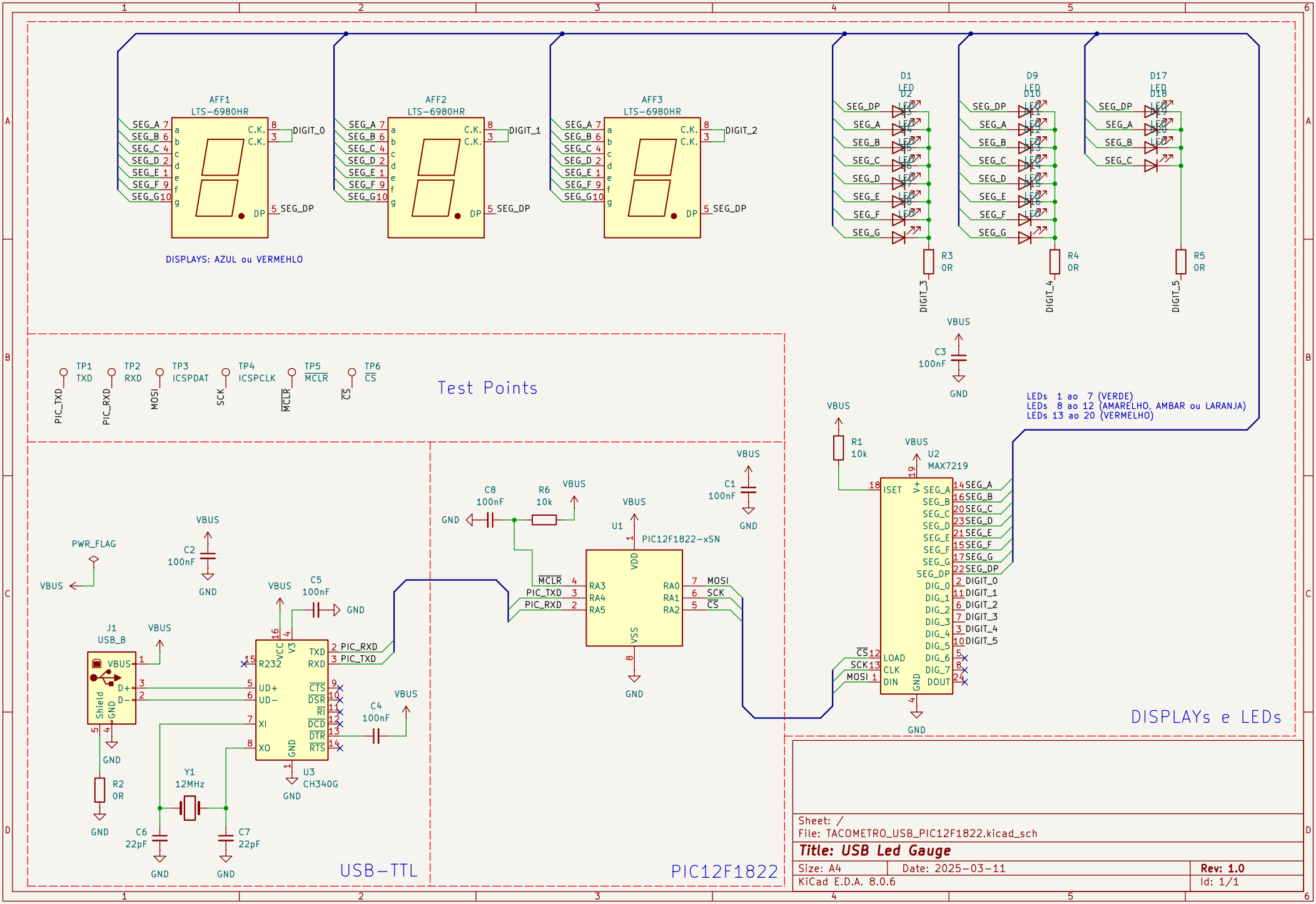
AFF1
LTS-6980HR
AFF2
LTS-6980HR
AFF3
LTS-6980HR
DIGIT_0
DIGIT_1
DIGIT_2
SEG_DP
DISPLAYS: AZUL ou VERMELHO
D1
D9
D17
R3
0R
R4
0R
R5
0R
DIGIT_3
DIGIT_4
DIGIT_5
C3
100nF
LEDs 1 ao 7 (VERDE)
LEDs 8 ao 12 (AMARELHO, AMBAR ou LARANJA)
LEDs 13 ao 20 (VERMELHO)
TP1 TXD
TP2 RXD
TP3 ICSPDAT
TP4 ICSPCLK
TP5 MCLR
TP6 CS
PIC_TXD
PIC_RXD
MOSI
SCK
Test Points
R1
10k
U2
MAX7219
ISET
LOAD
CLK
DIN
DOUT
DISPLAYs e LEDs
C8
100nF
R6
10k
C1
100nF
U1
PIC12F1822-xSN
VDD
VSS
RA0
RA1
RA2
RA3
RA4
RA5
MCLR
PIC12F1822
PWR_FLAG
C2
100nF
J1
USB_B
Shield
C5
100nF
C4
100nF
R232
TXD
RXD
CTS
DSR
RI
DCD
DTR
RTS
UD+
UD−
XI
XO
VCC
V3
U3
CH340G
Y1
12MHz
C6
22pF
C7
22pF
R2
0R
USB−TTL
Sheet: /
File: TACOMETRO_USB_PIC12F1822.kicad_sch
Title: USB Led Gauge
Size: A4
Date: 2025-03-11
Rev: 1.0
KiCad E.D.A. 8.0.6
Id: 1/1