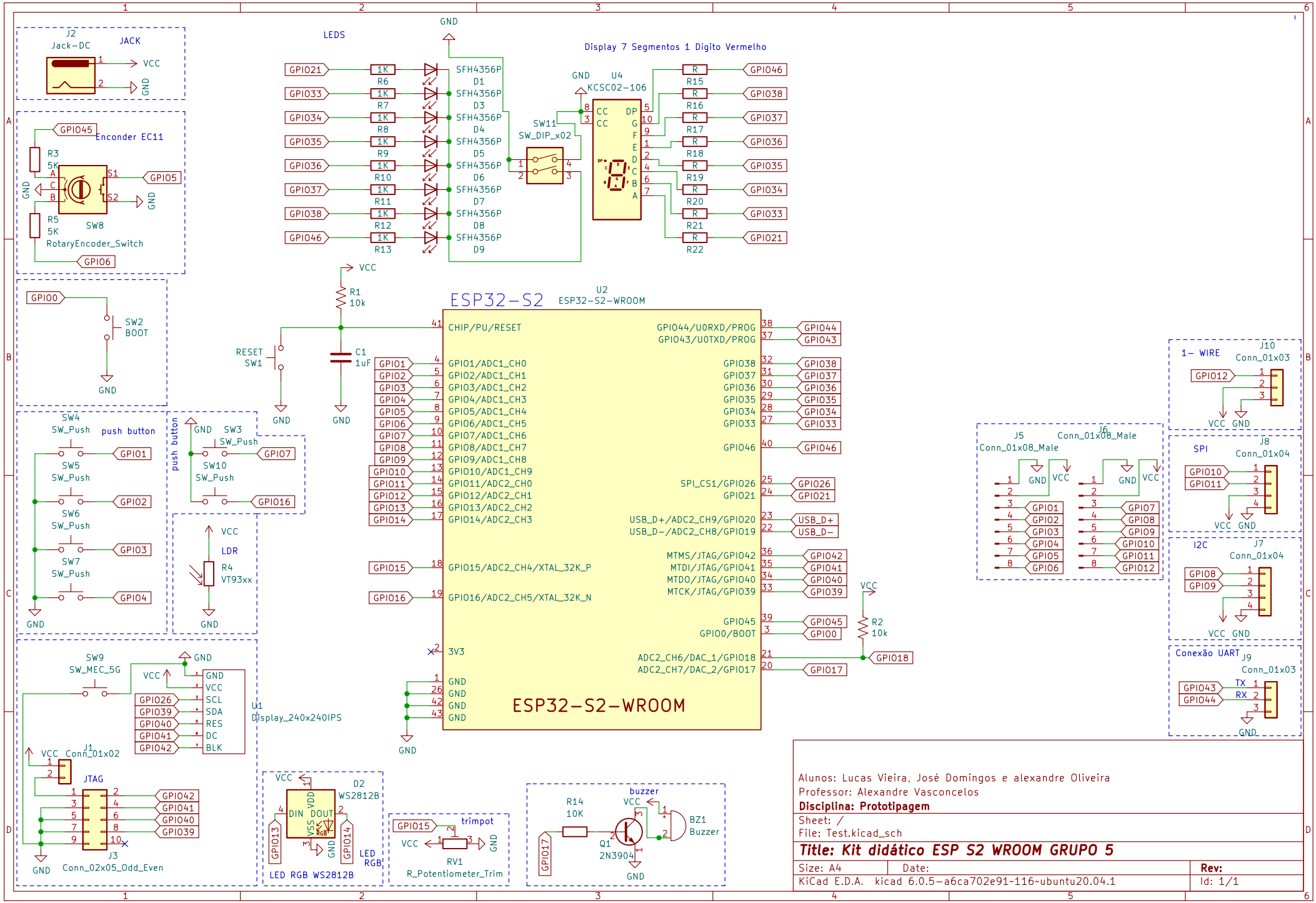


Alunos: Lucas Vieira, José Domingos e alexandre Oliveira
Professor: Alexandre Vasconcelos
**Disciplina: Prototipagem**
Sheet: /
File: Test.kicad_sch

**Title: Kit didático ESP S2 WROOM GRUPO 5**

| Size: A4 | Date: | Rev: |
|---|---|---|
| KiCad E.D.A. kicad 6.0.5-a6ca702e91~116~ubuntu20.04.1 | | Id: 1/1 |