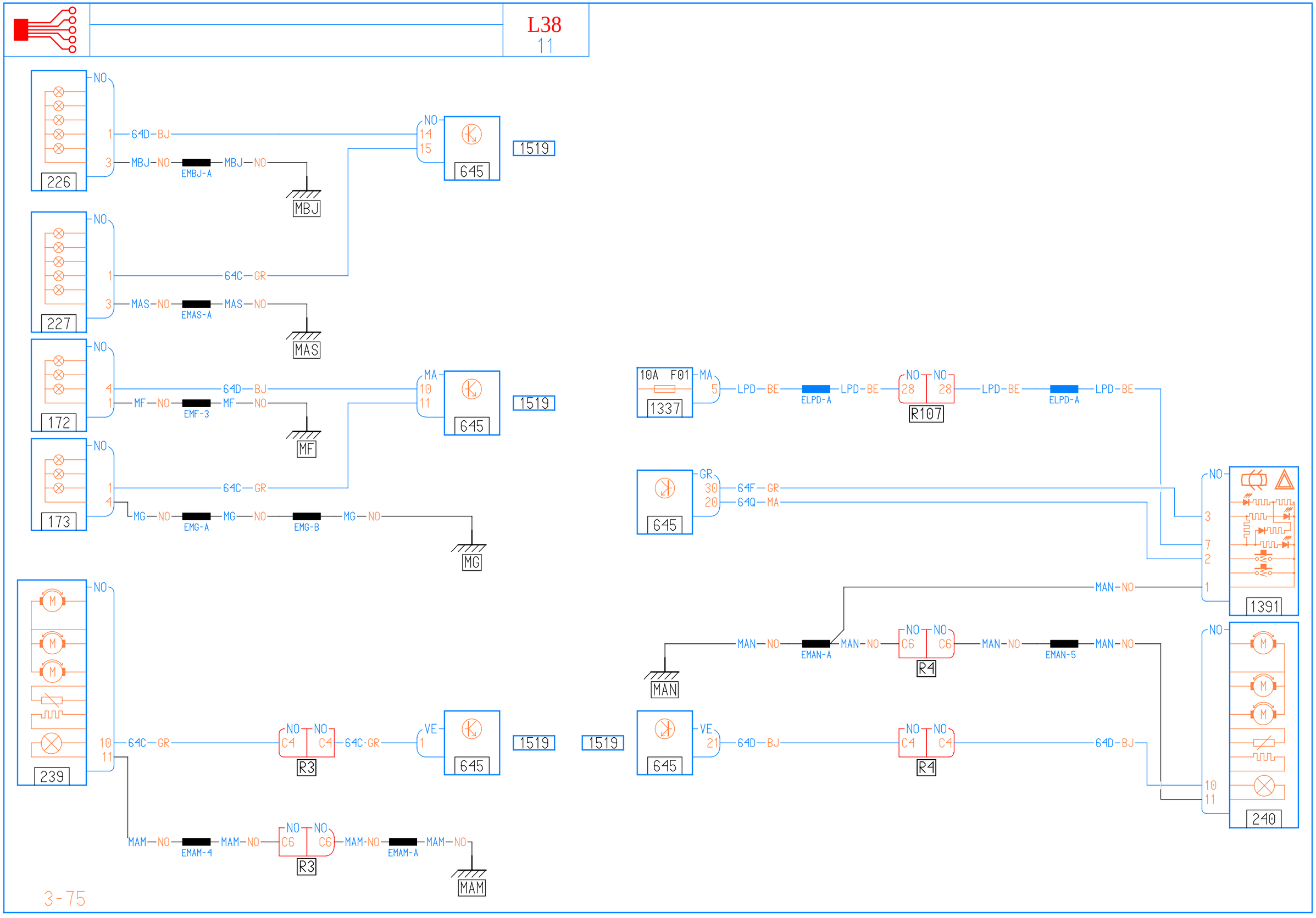
226
NO
1
64D-BJ
3
MBJ-NO
EMBJ-A
MBJ-NO
MBJ
NO
14
15
645
1519
227
NO
1
64C-GR
3
MAS-NO
EMAS-A
MAS-NO
MAS
172
NO
4
64D-BJ
1
MF-NO
EMF-3
MF-NO
MF
MA
10
11
645
1519
173
NO
1
64C-GR
4
MG-NO
EMG-A
MG-NO
EMG-B
MG-NO
MG
10A F01
1337
MA
5
LPD-BE
ELPD-A
LPD-BE
NO
28
NO
28
R107
LPD-BE
ELPD-A
LPD-BE
645
GR
30
64F-GR
20
64Q-MA
NO
3
7
2
1
1391
MAN-NO
MAN
MAN-NO
EMAN-A
MAN-NO
NO
C6
NO
C6
R4
MAN-NO
EMAN-5
MAN-NO
NO
10
11
240
239
NO
M
M
M
10
11
64C-GR
NO
C4
NO
C4
R3
64C-GR
VE
1
645
1519
1519
645
VE
21
64D-BJ
NO
C4
NO
C4
R4
64D-BJ
MAM-NO
EMAM-4
MAM-NO
NO
C6
NO
C6
R3
MAM-NO
EMAM-A
MAM-NO
MAM