EUROHARD

Catálogo de Herrajes 2018

ÍNDICE GENERAL

1
>> **Elementos de apoyo**
Pág. 5

2
>> **Elementos de puerta**
Pág. 9

3
>> **Elementos de cierre**
Pág. 23

4
>> **Elementos de cajón**
Pág. 33

5 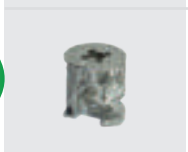
>> **Elementos de unión**
Pág. 67

6
>> **Accesorios: manijas / tiradores, cubetas y otros**
Pág. 81

7
>> **Accesorios de cocina**
Pág. 87

8
>> **Accesorios para dormitorio y usos varios**
Pág. 105

9
>> **Accesorios para muebles de oficina**
Pág. 113

10 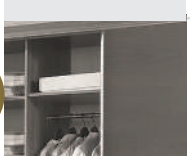
>> **Sistemas para puertas corredizas**
Pág. 117

11
>> **Perfiles de aluminio**
Pág. 121

12
>> **Elementos auxiliares y herramientas**
Pág. 123

Medidas indicadas sin compromiso. Nos reservamos el derecho de realizar modificaciones, consulte en nuestra web la última versión actualizada del mismo.

PRODUCTO	PÁG.	PRODUCTO	PÁG.
1 - Elementos de apoyo / ruedas	5		
Rueda nylon negra Ø40 con tarugo plástico Ø13mm.	6	Pata plástica ajustable de 100-160mm, sección octogonal	7
Rueda nylon negra Ø40 con chapa 38x38x1,5 mm.	6	Clip plástico para aluminio	7
Rueda nylon negra Ø50 con chapa 38x38x1,5 mm.	6	Clip plástico para madera	7
Rueda Ø75 c/mont acero con chapa 60x60x1,5mm.	6	Regatón oculto de 32mm	8
Pata plástica ajustable de 100-170mm, sección circular	7	Regatón oculto de 51mm	8
2 - Elementos de puerta	9		
Bisagras de Ø35 mm. cierre suave	10	Bisagras especiales para aluminio	14
Placas de montaje / tapas embellecedoras de bisagra	10	Bisagras mini Ø26 mm.	14
Bisagras de Ø40 mm.	11	Bisagras ocultas	15
Placas de montaje / tapas embellecedoras de bisagra	11	Imanes expulsores	16
Bisagras estandar Ø35 mm.	12	Pistones a gas	19
Bisagras especiales Ø35 mm.	13	Tijeta puerta volcable	21
3 - Elementos de cierre	23		
Cerraduras de aplicar sobrepuestas	24	Cerradura de aplicar cilindro ancho	29
Cerradura de falleba	25	Cerradura de aplicar cilindro angosto	29
Cerradura de pestillo giratorio	25	Cerradura de aplicar puerta persiana	29
Cerradura de empuje	26	Cerraduras de aplicar puerta de cristal	30
Cerradura de cierre	26	Pasador automático	32
4 - Elementos de cajón	33		
Guías tipo Z	34	Guía oculta	45
Guías de bolillas tipo colisa	36	Conjuntos doble pared	49
Guías telescópicas	37	Accesorios doble pared	62
Laterales de cajón	43		
Cercos divisores	44		
5 - Elementos de unión	67		
Conectores ocultos concéntricos	68	Ménsula oculta	72
Pernos	68	Clips de vidrio	73
Tapas plásticas para conectores ocultos	69	Tornillos	74
Conectores rápidos	69	Manguitos	78
Sorportes de estantes	71	Tuerca medialuna	78
Tapa plástica para orificios	72	Herraje de unión de aplicar de dos piezas	79
6 - Accesorios de manijas, tiradores, cubetas y etc.	81		
Manija barral de acero Ø10 mm.	82		
Manija barral de acero Ø14 mm.	82		
Tiradores de aluminio	82		
7 - Accesorios de cocina	87		
Cesto de frente aplicable	88	Conjuntos de bandejas para columna extr. para frente de aplicar	96
Canasto interno	88	Unidades de despensa	98
Cesto de frente aplicable para bajo pileta	89	Escurreplatos con bandeja integrada para int. de gabinete	100
Canastos giratorios	90	Barral y soportes para accesorios sobremesada	100
Sistemas para módulo rinconero	91	Accesorios de colgar para sobremesada	101
Conjuntos de canastos extraíbles para bajo mesada	94	Soportes de fijación superior	104
8 - Accesorios para dormitorio y usos varios	105		
Elevadores de ropa	106	Perfil tuvo oval	111
Soportes extraíbles	107		
Corbateros	108		
Pantalonero	109		
Soporte zapatero	110		
Soporte tubo oval	111		
9 - Accesorios para muebles de oficina	113		
Pasacables	114		
10 - Sistemas para puertas corredizas	117		
Conjunto de herrajes para armar un frente de placard	118		
Conjunto placard: Kit perfiles de aluminio	119		
Accesorios adicionales	120		
11 - Perfiles de aluminio	121		
Perfil tuvo oval	122		
Perfil cantonero recto con arpón	122		
Perfil cantonero curvo de aplicar	122		
12 - Elementos auxiliares y herramientas	123		
Brocas pasantes	124		
Brocas no pasante	125		
Brocas para bisagras	126		
Punta PH2	127		
Soporte magnético universal	127		

Medidas indicadas sin compromiso. Nos reservamos el derecho de realizar modificaciones, consulte en nuestra web la última versión actualizada del mismo.

Herrajes para Muebles

Equivalencias y Medidas.

Tornillos para madera										
Medida Francesa	Nro.	16	17	18	19	20	21	22	23	24
Equivalencia	mm.	2.4	2.7	3.0	3.5	4.0	4.5	5.0	6.0	6.5

Pulgadas ø	mm.
1/16	1,59
1/8	3.17
5/32	3.97
3/16	4.76
1/4	6.35
5/16	7.94
3/8	9.52
7/16	11.11
1/2	12.70
9/16	14.29
5/8	15.87
3/4	19.05
7/8	22.22
1	25.40

Características fisicomecánicas

FibroFácil Standard								
Propiedades	Unidad							
Espesor	mm	2,7 - 3	5,5	9	12	15	18	25
Peso específico	Kg/m2	2,48	4,55	7,05	9,4	11,52	13,81	18,94

Placas aglomeradas								
Propiedades	Unidad							
Espesor	mm	10	12	15	18	22	25	30
Peso específico	Kg/m2	7,07	8,04	9,89	11,88	14,3	16	18,9

MADERAS	
TIPO	Kg / metro cúbico
Alamo	395
Sauce	410
Algarrobo blanco	647 / 846
Algarrobo negro	575 / 881
Anchico colorado	901 / 1070
Cedro misionero	928
Cedro Salteño	385 / 715
Guatambú	750 / 817
Itin	1.235
Lenga	537 / 590
Nogal	655
Palo blanco	780 / 970
Palo santo	1.090 / 1.281
Pino misionero o PARANA	420 / 560
Pinotea	670
Quebracho blanco	810 / 1.080
Quebracho colorado	1.193 / 1.322
Quebracho colorado	1.137 / 1.200
Raulí	590 / 610
Viraró	760 / 965

VIDRIO		Espesor				
ANCHO	ALTO	4mm.	6mm.	8mm.	10mm.	12mm.
600	600	3,4kg	5,4kg	7,2kg	9kg	10,8kg
600	800	4,8kg	7,2kg	9,6kg	12kg	14,4kg
600	1200	7,2kg	10,8kg	14,4kg	18kg	21,6kg
800	800	6,4kg	9,6kg	12,8kg	16kg	19,2kg
800	1200	9,6kg	14,4kg	19,2kg	24kg	28,8kg
800	1400	11,2kg	16,8kg	22,4kg	28kg	33,6kg
1000	1000	10kg	15kg	20kg	25kg	30kg
1000	1400	14kg	21kg	28kg	35kg	42kg
1000	1500	15kg	22,5kg	30kg	37,5kg	45kg

Equivalencias de longitud		
1 Pulgada / 1″	25,4mm	
12 Pulgadas / 12″	304,8mm	1 Pie / 1´

Equivalencias de volumen		
1 Pie / 1´ Cúbico	304,8mm x 304,8mm x 25,4mm	= 1´x 1´x 1″
1 mt^2 / 1 metro Cuadrado	1.000mm x 1.000mm	= 1mt^2
1 mt^3 / 1 metro Cúbico	1.000mm x 1.000mm x 1.000mm	= 1mt^3

Medidas indicadas sin compromiso. Nos reservamos el derecho de realizar modificaciones, consulte en nuestra web la última versión actualizada del mismo.

EUROHARD

Elementos de apoyo

	PÁG.
Rueda nylon negra Ø40 mm. con tarugo plástico Ø13 mm	6
Rueda nylon negra Ø40 mm. con chapa 38x38x1,5 mm	6
Rueda nylon negra Ø50 mm. con chapa 38x38x1,5 mm	6
Rueda Ø75 mm. c/mont acero con chapa 60x60x1,5 mm	6
Ruedanylon negra Ø40 con perno roscado M10	6.1
Ruedanylon negra Ø50 con perno roscado M10	6.1
Pata plástica ajustable de 100-170 mm. sección circular	7
Clip plástico para aluminio sección circular	7
Clip plástico para madera sección circular	7
Pata plástica ajustable de 100-160 mm. sección octogonal	7
Clip plástico para aluminio sección octogonal	7
Clip plástico para madera sección octogonal	7
Regatón oculto 32mm.	8
Regatón oculto 51mm.	8

1

Rueda nylon negra Ø40

EHR440CTSF / EHR440CTCF

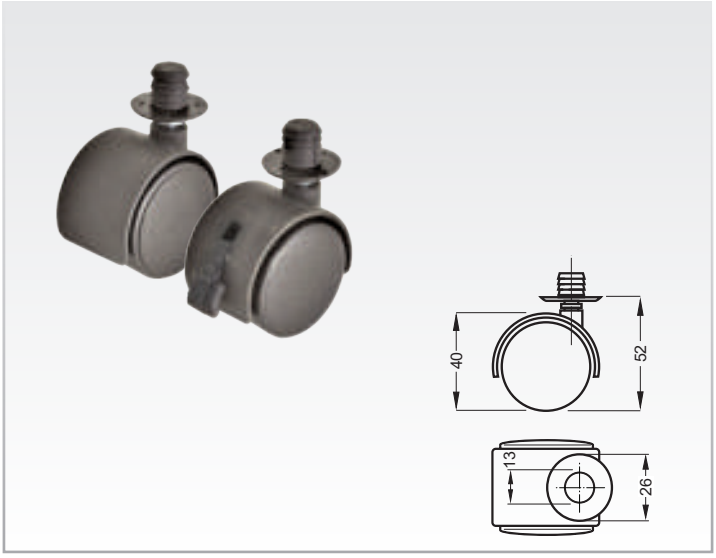

Rueda nylon negra Ø40 con tarugo plástico Ø13

- Con o sin freno.
- Material: nylon / acero.
- Terminación: acero zincado blanco.
- Color: plástico negro.
- Capacidad de carga por rueda: 10kg.
- Empaque: x 4/50/200 piezas.

Rueda nylon negra Ø40

EHR140CBSF / EHR140CBCF

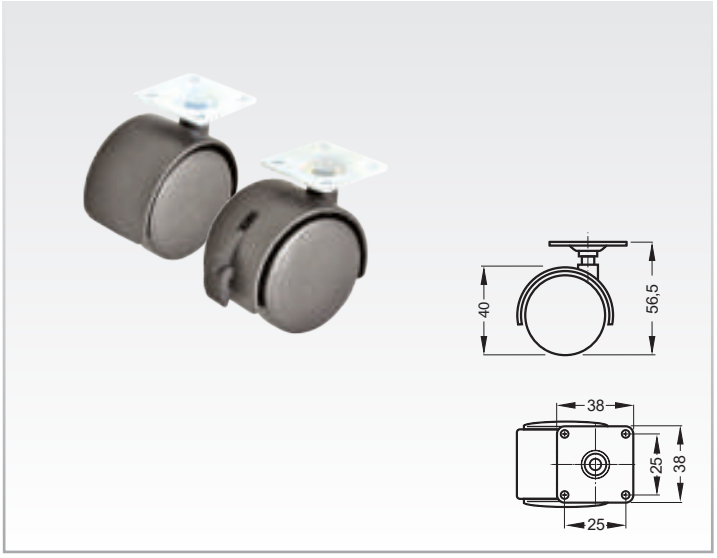

Rueda nylon negra Ø 40 con chapa 38x38x1,5 mm.

- Con o sin freno.
- Material: nylon / acero.
- Terminación: acero zincado blanco.
- Color: plástico negro.
- Capacidad de carga por rueda: 15kg.
- Empaque: x 4/50/200 piezas.

Rueda nylon negra Ø50

EHR150CBSF / EHR150CBCF

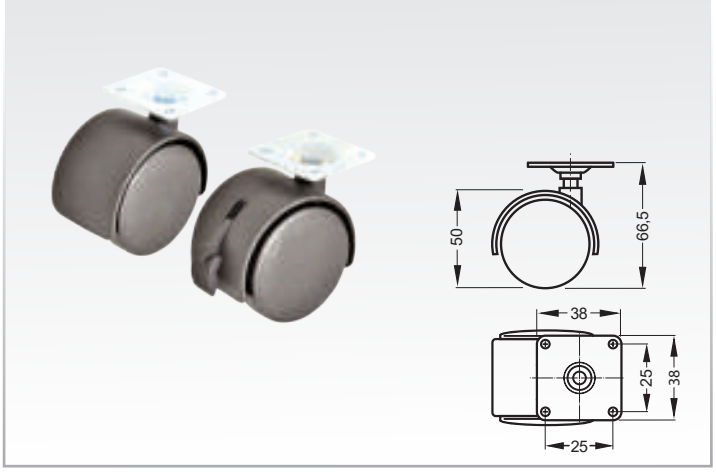

Rueda nylon negra Ø 50 con chapa 38x38x1,5 mm.

- Con o sin freno.
- Material: nylon / acero.
- Terminación: acero zincado blanco.
- Color: plástico negro.
- Capacidad de carga por rueda: 18kg.
- Empaque: x 4/50/200 piezas.

Rueda nylon gris Ø75

EHR375CBSF / EHR375CBCF

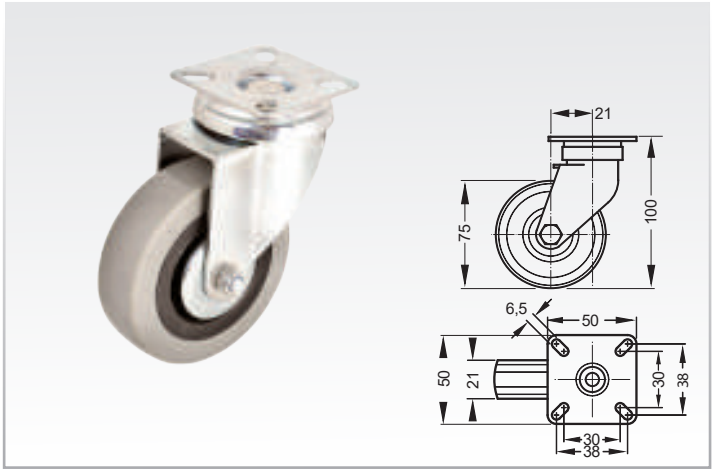

Rueda Ø 75 c/mont acero con chapa 60x60x1,5 mm.

- Con o sin freno.
- Material: nylon / acero.
- Terminación: acero zincado blanco.
- Color: plástico negro - gris.
- Capacidad de carga por rueda: 30kg.
- Empaque: x 1/60 piezas.

Medidas indicadas sin compromiso. Nos reservamos el derecho de realizar modificaciones, consulte en nuestra web la última versión actualizada del mismo.

1 - Elementos de apoyo - Ruedas

Rueda nylon negra Ø40

EHR40CPSF / EHR40CPCF

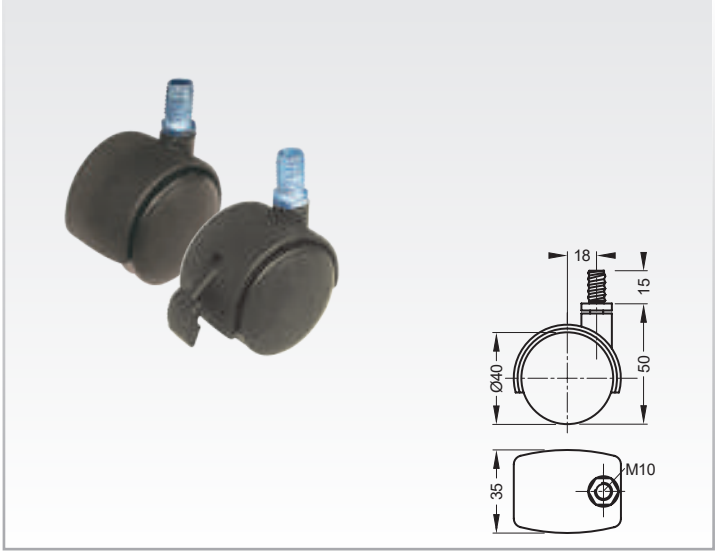

Rueda nylon negra Ø 40 con perno roscado M10

- Con o sin freno.
- Material: nylon / acero.
- Terminación: acero zincado blanco.
- Color: plástico negro.
- Capacidad de carga por rueda: 15kg.
- Empaque: x 4/200 piezas.

Rueda nylon negra Ø50

EHR50CPSF / EHR50CPCF

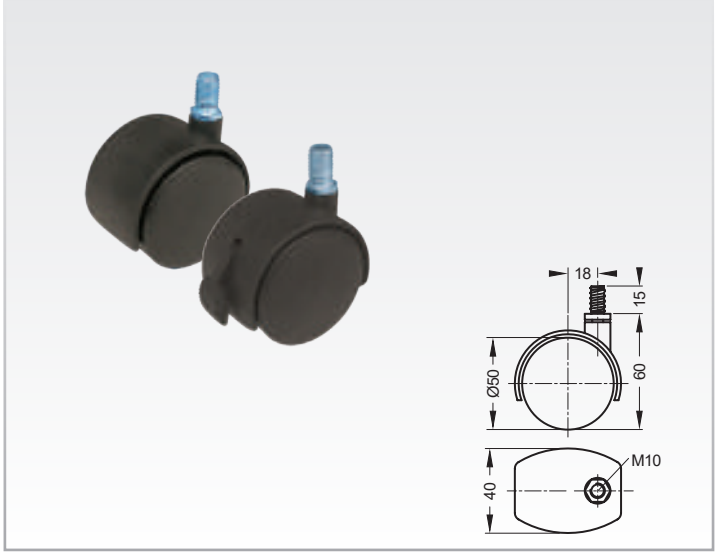

Rueda nylon negra Ø 50 con perno roscado M10

- Con o sin freno.
- Material: nylon / acero.
- Terminación: acero zincado blanco.
- Color: plástico negro.
- Capacidad de carga por rueda: 20kg.
- Empaque: x 4/200 piezas.

1 - Elementos de apoyo - Patas

Pata plástica
EHPE100170

Pata plástica ajustable de 100-170mm, sección circular
- Material: plástico PP.
- Color: negro.
- Empaque: x 200 piezas.

Clip plástico para aluminio
EHPECLA

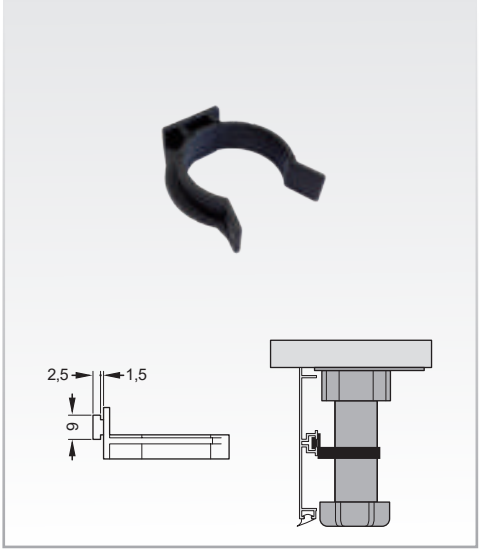

Clip plástico para aluminio sección circular
- Material: plástico PP.
- Color: negro.
- Empaque: x 200 piezas.

Clip plástico para madera
EHPECLM

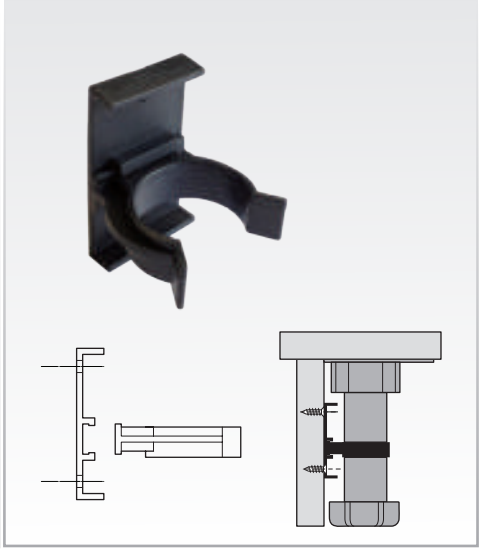

Clip plástico para madera sección circular
- Material: plástico PP.
- Color: negro.
- Empaque: x 200 piezas.

Pata plástica
EHP100160

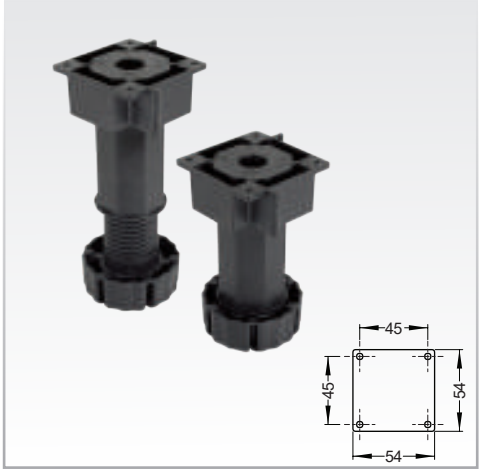

Pata plástica ajustable de 100-160 mm., sección octogonal
- Material: Plástico PP.
- Color: negro.
- Empaque: x 200 piezas.

Clip plástico para aluminio
EHPCLA

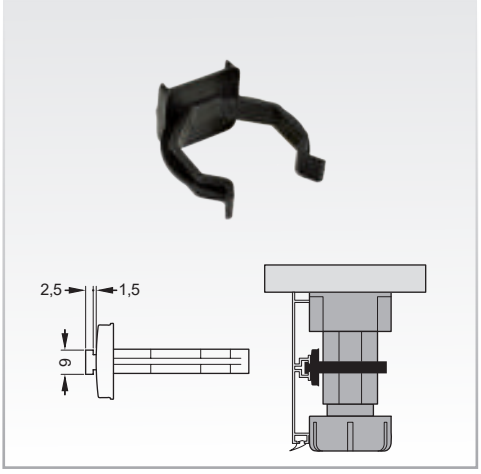

Clip plástico para aluminio, sección octogonal
- Material: plástico PP.
- Color: negro.
- Empaque: x 200 piezas.

Clip plástico para madera
EHPCLM

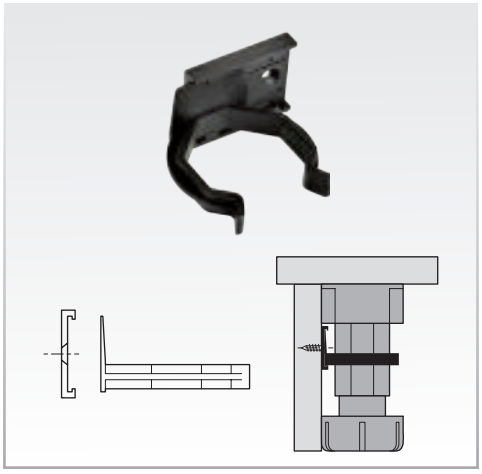

Clip plástico para madera, sección octogonal
- Material: plástico PP.
- Color: negro.
- Empaque: x 200 piezas.

Medidas indicadas sin compromiso. Nos reservamos el derecho de realizar modificaciones, consulte en nuestra web la última versión actualizada del mismo.

Regatón Oculto 32mm

1

EHRE32

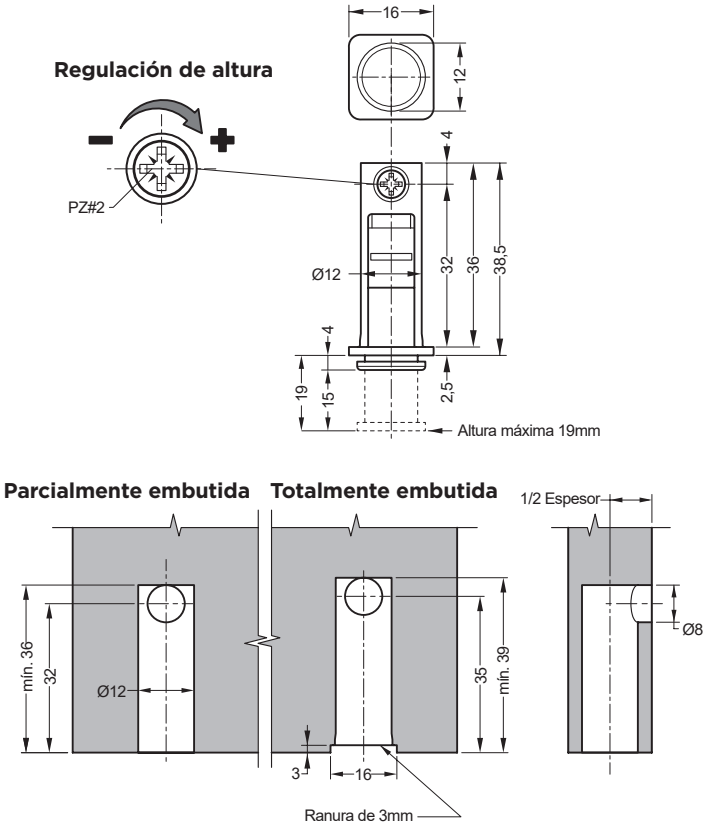

Regatón oculto 32mm

- Para ser colocado en laterales de mueble.
- Con regulación de altura de hasta 15mm, por medio de un tornillo PZ#2.
- Material: Zamak y plástico negro.
- Presentación: empaque x 1/100/500 piezas.

Regatón Oculto 51mm

EHRE51

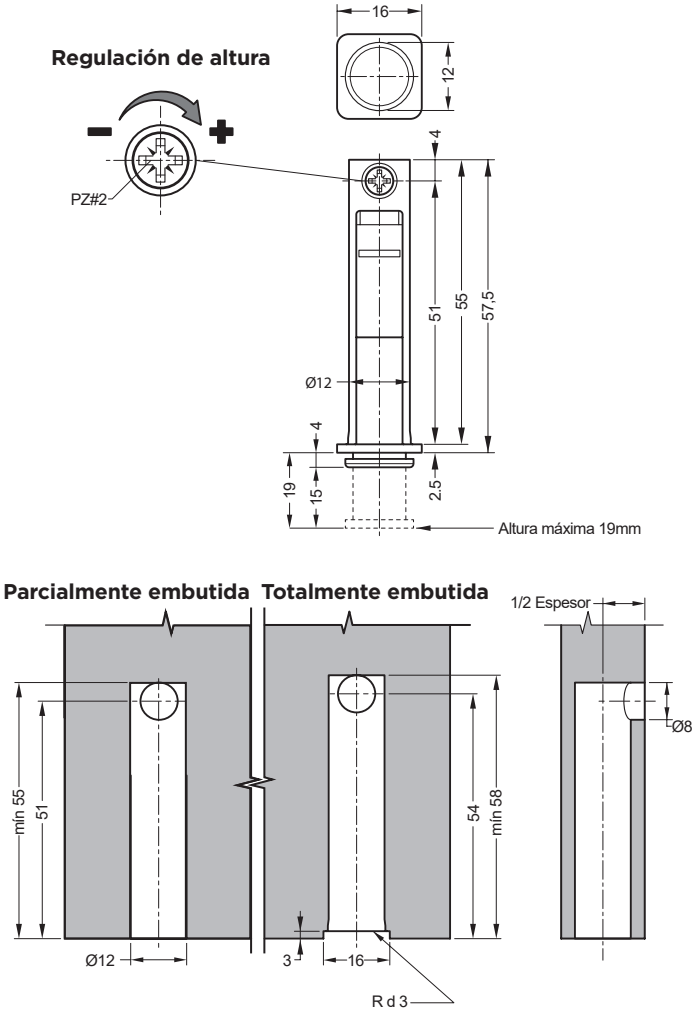

Regatón oculto 51mm

- Para ser colocado en laterales de mueble.
- Con regulación de altura de hasta 15mm, por medio de un tornillo PZ#2.
- Material: Zamak y plástico negro.
- Presentación: empaque x 1/100/500 piezas.

Medidas indicadas sin compromiso. Nos reservamos el derecho de realizar modificaciones, consulte en nuestra web la última versión actualizada del mismo.

EUROHARD

Elementos de puerta

	PÁG.
Bisagras de Ø35 mm. cierre suave	10
Placas de montaje / tapas embellecedoras para bisagra	10
Bisagras de Ø40 mm.	11
Placas de montaje / tapas embellecedoras para bisagra	11
Bisagras estandar Ø35 mm.	12
Bisagras especiales Ø35 mm.	13
Bisagras especiales para aluminio	14
Bisagras mini Ø26 mm.	14
Bisagras indistriales EH IND	14.1
Bisagra oculta	15
Imanes expulsores	16
Pistón a gas puertas elevables	19
Pistón a gas fuerza inversa	20
Tijera para puerta volcable	21

Bisagra de Ø 35 mm. cierre suave

EH35C0SCB Codo 0 / EH35C9SCB Codo 9 / EH35C17SCB Codo 17

Bisagra de Ø35 mm. cierre suave con montaje rápido

- Montaje con sistema clip.
- Cierre suave y controlado.
- Grosor de puerta de 16 hasta 20 mm.
- Regulaciones: tridimensional.
- Cierre automático con sistema de cierre suave.
- Material: acero.
- Ejecución: niquelado.
- Empaque: x 100 piezas.

EH35TB

Tapa para brazo de bisagra

- Sólo para Codo 0.
- Material: acero niquelado.
- Empaque: x 100 piezas.

EH35TC

Tapa para caja de bisagra

- Material: acero niquelado.
- Empaque: x 100 piezas.

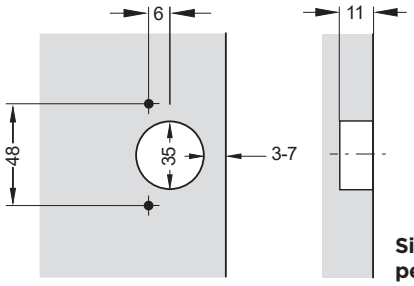

Sistema de perforado italiano.

Placa de montaje para bisagra.

EH35SCP

Base para atornillar alt. 2 mm.

- Fijación: con tornillos para aglomerado.
- Material: acero.
- Ejecución: niquelado.
- Empaque: x 100 piezas.

EH35SCPE

Base con alas y tornillo premontado alt. 2 mm.

- Fijación: con tornillos para aglomerado.
- Tornillo euro de 10 mm. y Ø 5 mm.
- Material: acero.
- Ejecución: niquelado.
- Empaque: x 100 piezas.

EH35SCP3D

Base para atornillar tridimensional alt. 2 mm.

- Fijación: con tornillos para aglomerado.
- Material: acero.
- Ejecución: niquelado.
- Empaque: x 100 piezas.

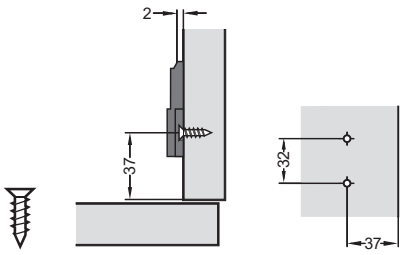

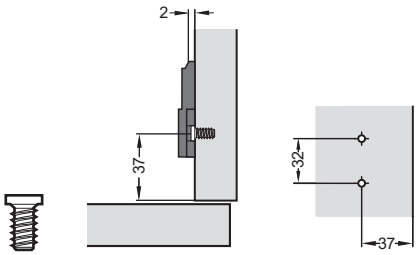

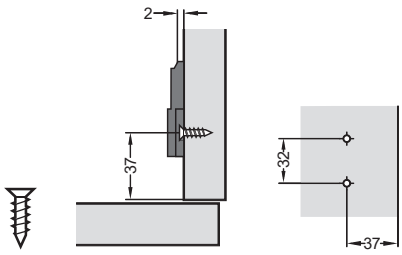

Medidas indicadas sin compromiso. Nos reservamos el derecho de realizar modificaciones, consulte en nuestra web la última versión actualizada del mismo.

2 - Elementos de puerta - Bisagra de Ø 40

Bisagra de Ø 40 mm.

EH40C0N Codo 0 / **EH40C9N** Codo 9 / **EH40C17N** Codo 17

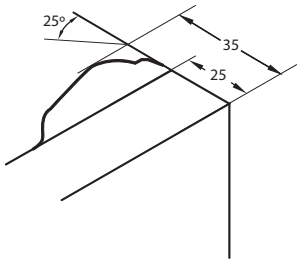

Medidas de tapa para caja de bisagra

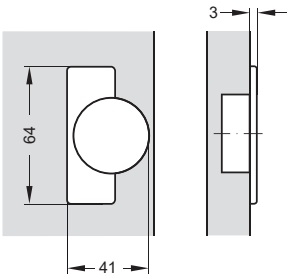

Bisagra de Ø40 mm. con montaje rápido

- Aplicación: puertas de perfil.
- Grosor de puerta 24 hasta 35 mm.
- Grosor de pared lateral a partir de 16 mm.
- Cierre automático.
- Ejecución: totalmente en metal. / caja: zamak niquelado mate. / brazo articulado: zamak niquelado mate.
- Empaque: x 100 piezas.

EH35TB

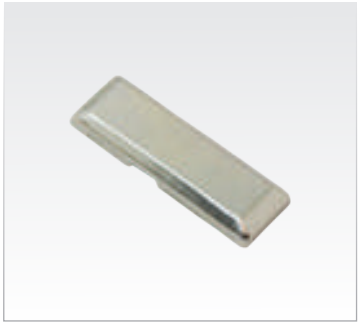

Tapa para brazo de bisagra

- Sólo para Codo 0.
- Material: acero niquelado.
- Empaque: x 100 piezas.

Medidas de taladro para la caja de la bisagra para atornillar.

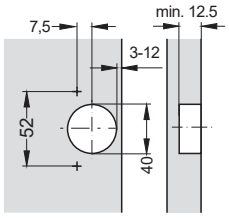

Placa de montaje para bisagra.

EH35SCP

Base para atornillar alt. 2 mm.

- Fijación: con tornillos para aglomerado.
- Material: acero.
- Ejecución: niquelado.
- Empaque: x 100 piezas.

EH35SCPE

Base con alas y tornillo premontado alt. 2 mm.

- Fijación: con tornillos para aglomerado.
- Tornillo euro de 10 mm. y Ø 5 mm.
- Material: acero.
- Ejecución: niquelado.
- Empaque: x 100 piezas.

EH35SCP3D

Base para atornillar tridimensional alt. 2 mm.

- Fijación: con tornillos para aglomerado.
- Material: acero.
- Ejecución: niquelado.
- Empaque: x 100 piezas.

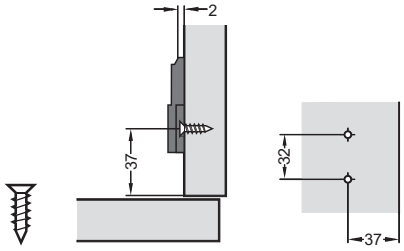

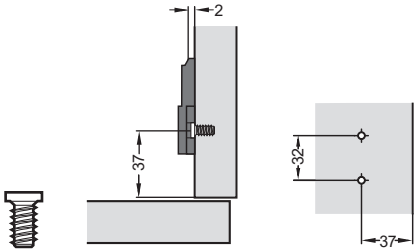

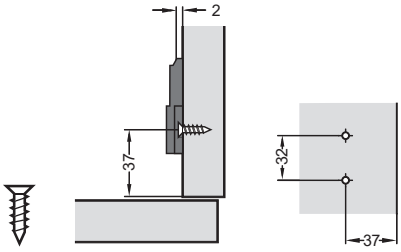

Medidas indicadas sin compromiso. Nos reservamos el derecho de realizar modificaciones, consulte en nuestra web la última versión actualizada del mismo.

2 - Elementos de puerta - Bisagra estandard Ø35 mm.

Codo 0

EHB35C0 c/base de 2mm.

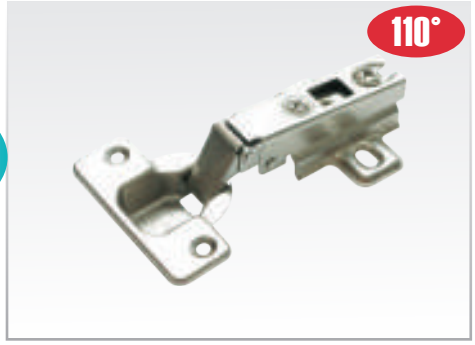

Codo 9

EHB35C9 c/base de 2mm.

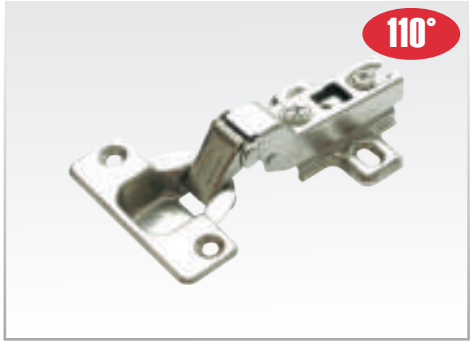

Codo 18

EHB35C16 c/base de 2mm.

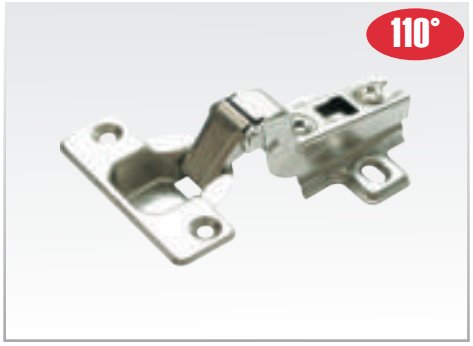

Codo 0

EHB35C0/H4 c/base de 4mm.

Codo 0

EHB35C0E c/base de 2mm. p/tornillo EURO.

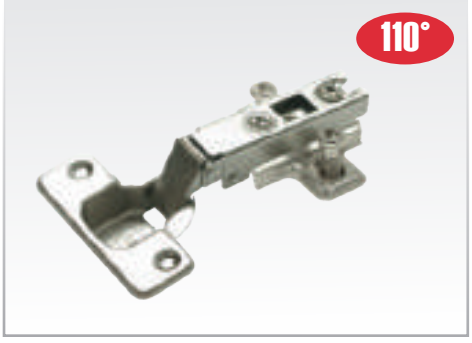

Bisagras estandar Ø 35 mm.

- Para atornillar en sistema de orificios 48/6.
- Grosor de puerta de 15 mm hasta 19 mm.
- Grosor pared lateral de 13 h 20 mm.
- Cierre automático.
- Montaje Slide - On.
- Sistema de doble acción.
- 110° grados de apertura.
- Regulación en 3 sentidos.
- Ejecución: totalmente en metal.
- Brazo y caja en acero niquelado mate.
- Empaque: x 250 sets.

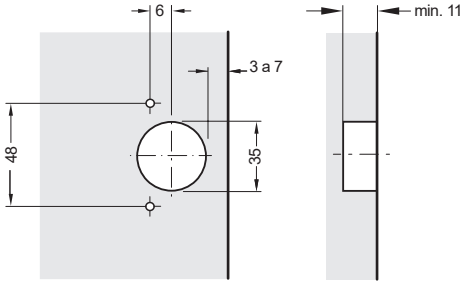

Placa de montaje

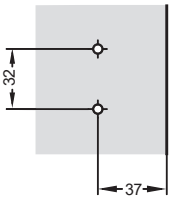

Posibilidades de ajuste

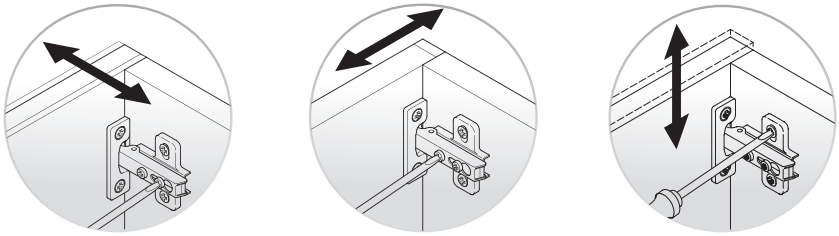

Codo 0

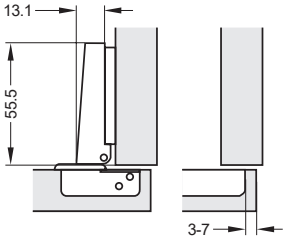

Codo 9

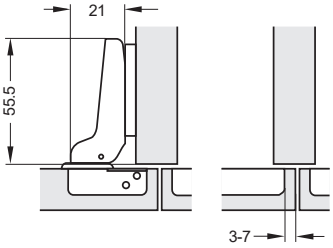

Codo 18

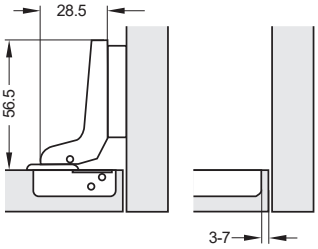

Medidas indicadas sin compromiso. Nos reservamos el derecho de realizar modificaciones, consulte en nuestra web la última versión actualizada del mismo.

2 - Elementos de puerta - Bisagra especial Ø 35 mm.

Bisagra especial Ø 35 mm. Apertura 175º

EHB35175

Bisagra con sistema de sobreposición (incluye base de 2 mm de altura)

- Para sistema de orificios 48/6.
- Puertas de 15 mm hasta 26 mm.
- Paredes laterales a partir de 16 mm.
- Prof. de agujereado: 12,5 mm.
- Cierre automático.
- Material: acero niquelado y zamak niquelado.
- Cabeza avellanada gota de sebo con ranura en cruz PZ 2.
- Empaque: x 100 sets.

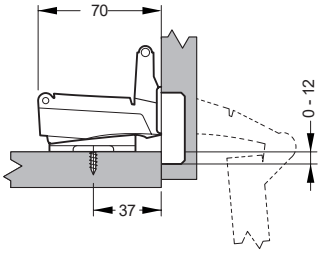

Bisagra especial Ø 35 mm. Angular 45º

EHB3545

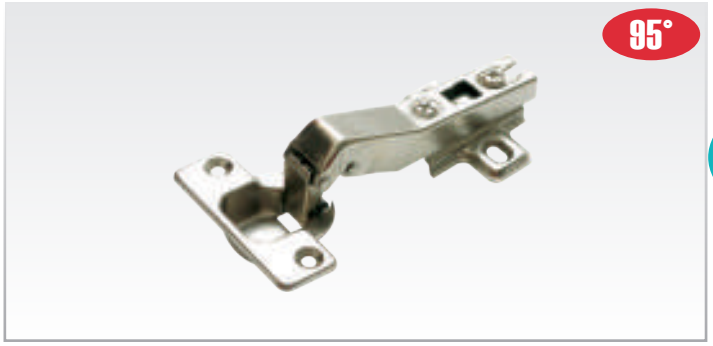

Bisagra angular de 45° con sistema de sobreposición (incluye base de 2mm de altura)

- Para sistema de orificios 48/6.
- Puerta de 15 mm hasta 25 mm.
- Prof. de agujereado: 12,5 mm.
- Cierre automático.
- Material: acero niquelado y zamak niquelado.
- Cabeza avellanada gota de sebo con ranura en cruz PZ 2.
- Empaque: x 200 sets.

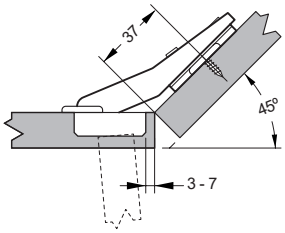

Bisagra especial Ø 35 mm. Pilastra

EHB3590

Bisagra para estructuras de pilastra con sistema de montaje rápido (incluye base de 2 mm)

- Para sistema de orificios 48/6.
- Puertas de 15 mm hasta 25 mm.
- Prof. de agujereado: 12,5 mm.
- Cierre automático.
- Material: acero niquelado y zamak niquelado.
- Empaque: x 200 sets.

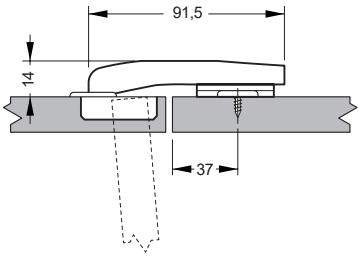

Bisagra especial Ø 35 mm. Rinconera

EHB35135

Bisagra para puerta rinconera (Incluye base de 2mm)

- Para sistema de orificios 48/6.
- Prof. de agujereado: 12,5 mm.
- Cierre automático.
- Material: acero niquelado y zamak niquelado.
- Empaque: x 200 sets.

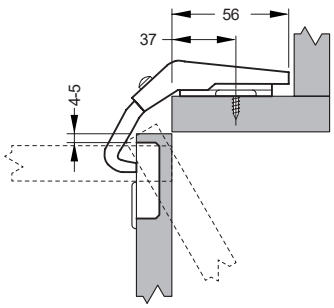

Medidas indicadas sin compromiso. Nos reservamos el derecho de realizar modificaciones, consulte en nuestra web la última versión actualizada del mismo.

Bisagra especial para alumnio

EHB35C0AL Codo 0 / **EHB35C9AL** Codo 9

Placa de montaje

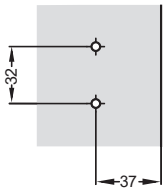

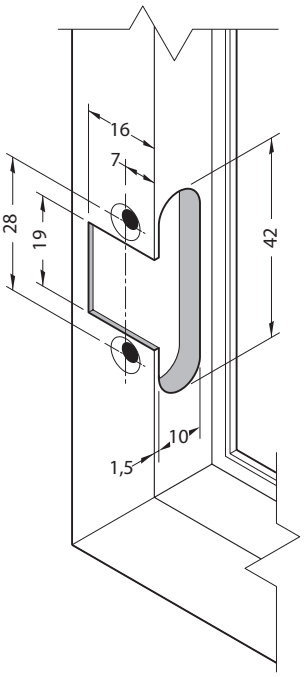

Bisagra para marcos de aluminio con sistema de sobreposición (Incluye base de 2mm de altura)

- Grosor de puerta de 15 mm hasta 20 mm.
- Prof. de agujereado: 12,5 mm.
- Cierre automático.
- Espesor máximo de perfil de aluminio: 1,2 mm.
- Material: brazo: acero niq. mate / caja: zamak niq. mate.
- Nota A: Max. 24 mm. - Mínimo 17 mm.
- Empaque: x 200 sets.

Codo 0

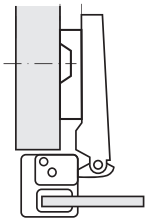

Codo 9

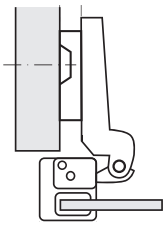

Bisagra mini Ø26 mm.

EHB26C0 c/base de 2mm. **EHB26C9** c/base de 2mm. **EHB26C17** c/base de 2mm.

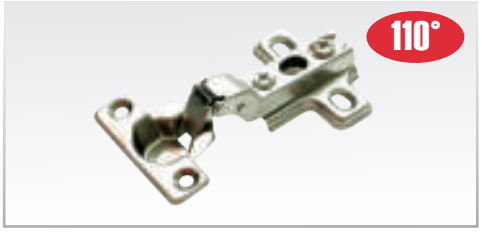

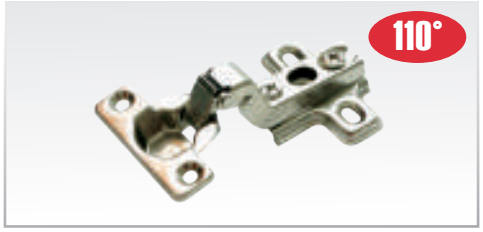

Bisagra standar Ø26 mm.

- Para atornillar en sistema de orificios 38/7,5mm.
- Grosor de puerta de 15 a 18mm.
- Grosor pared lateral de 15 a 18mm.
- Cierre automático.
- Montaje Slide - On.
- Sistema de simple acción.
- Regulación en 3 sentidos.
- Material: brazo y caja: en acero niquelado mate.
- Empaque: x 500 sets.

Placa de montaje en cruz

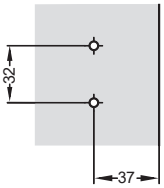

Medidas de taladro para la caja de la bisagra para atornillar

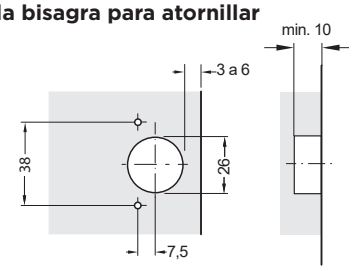

Codo 0

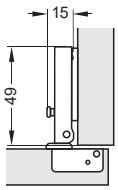

Codo 9

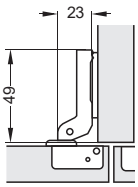

Codo 17

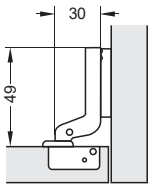

Posibilidades de ajuste

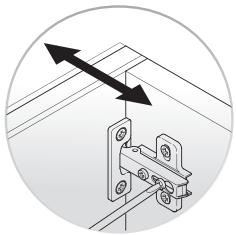

Ajuste de profundidad

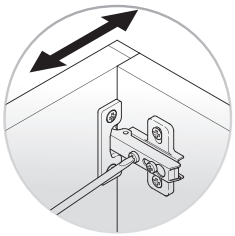

Ajuste lateral

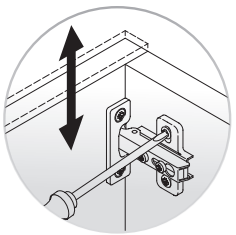

Ajuste de altura

Medidas indicadas sin compromiso. Nos reservamos el derecho de realizar modificaciones, consulte en nuestra web la última versión actualizada del mismo.

EH INDUSTRIA

EH IND Codo 0

EHXB26C0 c/base de 2mm.

EH IND Codo 9

EHXB26C9 c/base de 2mm.

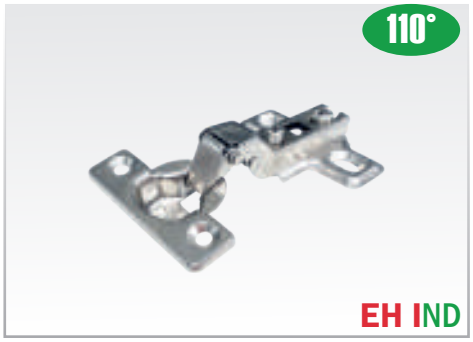

Bisagras estandar Ø 26 mm. (incluye base de 2 mm de altura)

Para atornillar en sistema de orificios 38/7,5mm.

- Grosor de puerta de 15mm hasta 18mm.
- Grosor pared lateral de 15 a 18mm.
- Cierre automático.
- Montaje Slide - On.
- Sistema de simple acción.
- 110° grados de apertura.
- Regulación en 3 sentidos.
- Ejecución: totalmente en metal.
- Brazo y caja en acero niquelado mate.
- Empaque: x 500 sets.

Nota: Los referencias dadas son válidas contemplando la posición intermedia del tornillo de ajuste lateral.

Codo 0

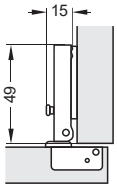

Codo 9

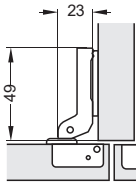

Placa de montaje en cruz

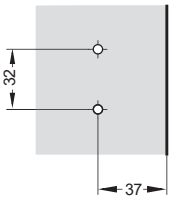

Medidas de taladro para la caja de la bisagra para atornillar

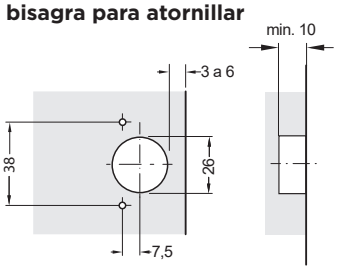

EH IND Codo 0

EHXB35C0 c/base de 2mm.

Bisagras estandar Ø 35 mm. (incluye base de 2 mm de altura)

Para atornillar en sistema de orificios 48/6.

- Grosor de puerta de 15mm hasta 18mm.
- Grosor pared lateral de 15 a 18 mm.
- Cierre automático.
- Montaje Slide - On.
- Sistema de doble acción.
- 110° grados de apertura.
- Regulación en 3 sentidos.
- Ejecución: totalmente en metal.
- Brazo y caja en acero niquelado mate.
- Empaque: x 250 sets.

Codo 0

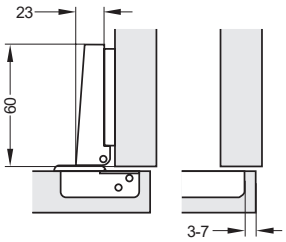

Posibilidad de ajuste			
Ajuste en profundidad	**Ajuste lateral**	**Ajuste de altura**	
14	16	18	**Solape de puerta**
3	5	7	**TAB**

Regulación de la bisagra: Altura: +-2mm. Lateral: +-2mm. Profundidad: +-2mm.
Nota: Los valores expresados en la tabla de referencia contemplan la posición intermedia de regulación lateral.

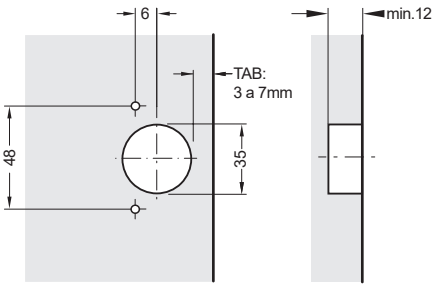

Placa de montaje

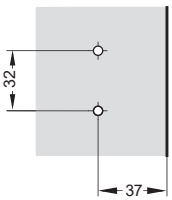

Posibilidades de ajuste

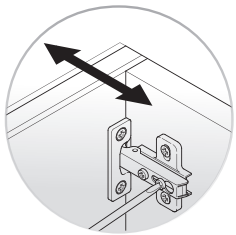

Ajuste de profundidad

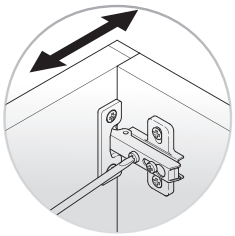

Ajuste lateral

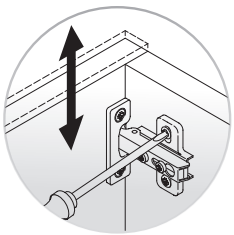

Ajuste de altura

Medidas indicadas sin compromiso. Nos reservamos el derecho de realizar modificaciones, consulte en nuestra web la última versión actualizada del mismo.

2 - Elementos de puerta - Bisagra oculta

Bisagra oculta cilíndrica

EHBO

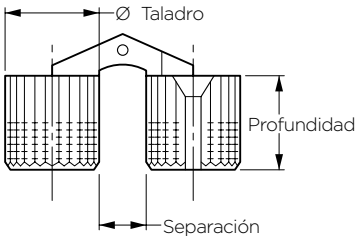

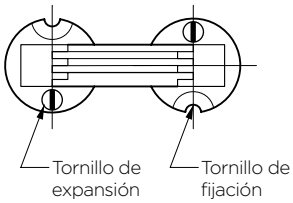

Posición abierta

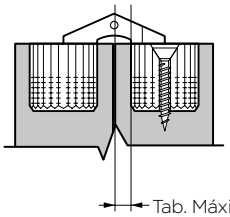

Posición cerrada

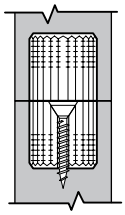

*La medida de Tab Máximo debe respetarse rigurosamente en el lado interno, evitando así la interferencia entre hojas.

Bisagra oculta cilíndrica

- Para puertas de 12 a 30 mm.
- Ángulo de apertura de 180°.
- Montaje: derecha e izquierda.
- Para atornillar. Cabeza avellanada.
- Ejecución: Latón brillante.

Código EUROHARD	Ø Taladro (mm)	Profundidad (mm)	Tab. Máx. (mm)	Separación (mm)	Espesor de puerta (mm)	Ø Tornillo de fijación (mm)	Empaque
EHBO8	Ø8	9	2,1	4,2	12	2	1/50/2000
EHBO10	Ø10	11,2	2,6	5,3	15	2	1/50/1000
EHBO12	Ø12	13,5	3,3	6,7	18	2	1/10/100/1000
EHBO14	Ø14	15,5	3,6	7,3	20-21	2,5	1/10/50/500
EHBO16	Ø16	16,5	4	8,1	22--24	3	1/10/50/500
EHBO18	Ø18	18	4,2	8,5	25-26	3	1/10/50/300
EHBO24	Ø24	25,2	6	12	30-36	3,5	1/2/10/100

Ejemplos de montaje para tapas sobrepuestas a tope

Puerta cerrada

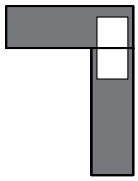

Puerta abierta

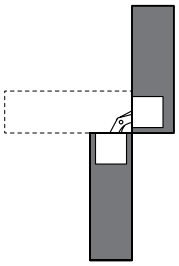

Ejemplos de montaje para tapas sobrepuestas a tope

Puerta cerrada

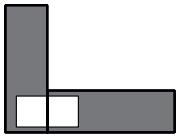

Puerta abierta

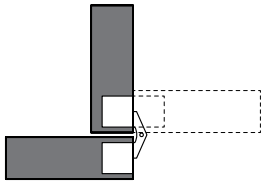

Ejemplos de montaje para puertas enrasadas

Puerta cerrada

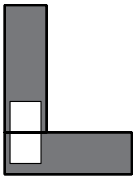

Puerta abierta

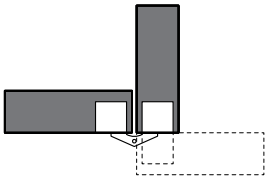

Ejemplos de montaje para dos hojas

Puerta cerrada

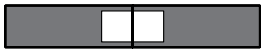

Puerta abierta

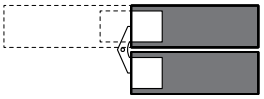

Ejemplos de montaje de una puerta plegable

Puerta cerrada

Hojas plegadas

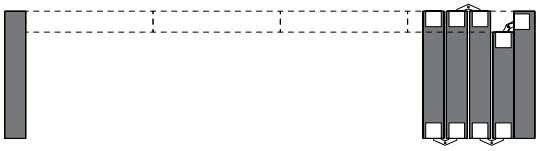

Medidas indicadas sin compromiso. Nos reservamos el derecho de realizar modificaciones, consulte en nuestra web la última versión actualizada del mismo.

2 - Elementos de puerta - Imán expulsor

Expulsor simple push open

EHEXSG

Expulsor simple, push open con cabeza plástica

- Para aplicar en puertas sin tirador, facilitando la apertura mecánica de la puerta.
- Con punta plástica blanda de distancia regulable y resorte de expulsión.
- Con regulación fina de cabezal.
- Recorrido de expulsión: 40 mm.
- Incluye: placa de fijación desmontable y tornillos de fijación.
- Ejecución: Plástico color gris claro.
- Empaque: x 1/500 sets.

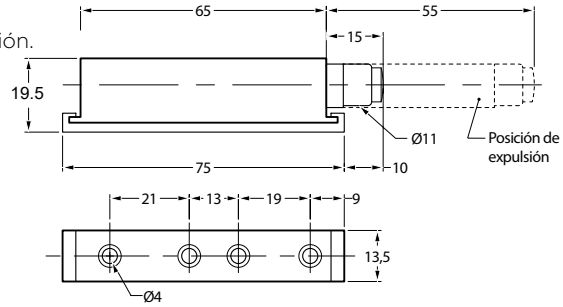

Placa de fijación desmontable

Imán expulsor simple reforzado Push Open con cabeza magnética gris

EHISEXGG

Imán simple reforzado Push Open con cabeza magnética

- Para aplicar en puertas sin tirador (push open).
- Ayudando a mantener la puerta cerrada y facilitando su apertura.
- Con retención de imán y resorte de expulsión.
- Con regulación fina de cabezal.
- Recorrido de expulsión: 40 mm.
- Incluye: imán expulsor, placa de fijación desmontable, placa metálica y tornillos de fijación.
- Material: Plástico color gris.
- Empaque: x 1/500 sets.

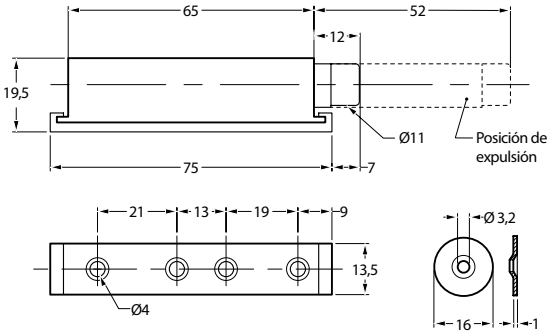

Placa de fijación desmontable **Placa metálica**

Imán expulsor simple Push Open con cabeza magnética gris

EHISEXGC

Imán Simple Push Open con cabeza magnética

- Para aplicar en puertas sin tirador *(push open).*
- Ayudando a mantener la puerta cerrada y facilitando su apertura.
- Con retención de imán y resorte de expulsión.
- Con regulación fina de cabezal.
- Recorrido de expulsión: 20 mm.
- Incluye: placa de fijación desmontable, placa metálica y tornillos de fijación.
- Material: Acero inoxidable y plástico color gris.
- Empaque: x 1/400 sets.

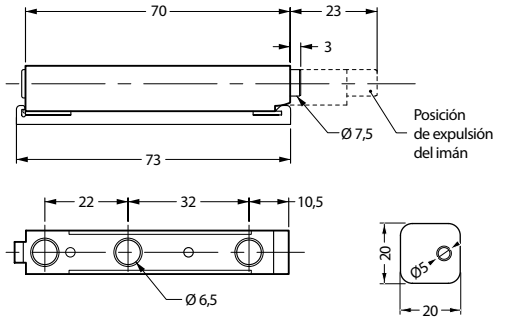

Placa de fijación desmontable **Placa metálica**

Medidas indicadas sin compromiso. Nos reservamos el derecho de realizar modificaciones, consulte en nuestra web la última versión actualizada del mismo.

Imán expulsor simple Push Open con base integrada

EHISEXN

NOTA: No incluye tornillos de fijación.

Imán simple Push Open con base integrada

- Para aplicar en puertas sin tirador *(push open).*
- Ayudando a mantener la puerta cerrada y facilitando su apertura.
- Con retención de imán y resorte de expulsión.
- Recorrido Push: 3 mm.
- Recorrido de expulsión: 10 mm.
- Incluye: imán expulsor, y placa metálica.
- Material: Plástico.
- Color: Negro.
- Empaque: x 1/250 sets.

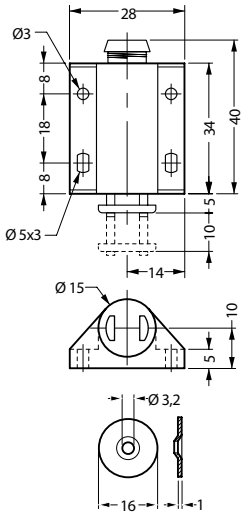

Placa metálica

Imán expulsor doble con expulsor Push Open con base integrada

EHIDEXN

NOTA: No incluye tornillos de fijación.

Imán doble con expulsor Push Open con base integrada

- Para aplicar en puertas sin tirador *(push open).*
- Ayudando a mantener la puerta cerrada y facilitando su apertura.
- Unificado para doble puerta
- Con retención de imán y resorte de expulsión.
- Recorrido Push: 3 mm.
- Recorrido de expulsión: 10 mm.
- Incluye: imán expulsor, y 2 placas metálicas.
- Material: Plástico.
- Color: Negro.
- Empaque: x 1/200 sets.

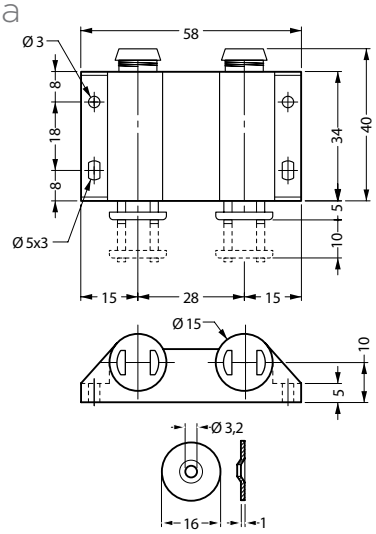

Placa metálica

Imán simple

EHISB

Imán simple blanco

- Para aplicar en gabinetes de una puerta.
- Incluye: caja movible, tres tornillos de fijación y contrachapa para atornillar.
- Material: Plástico y contrachapa de acero.
- Colores: Blanco.
- Empaque: x 1/1000 sets.

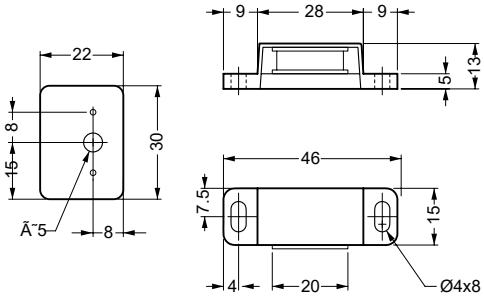

Medidas indicadas sin compromiso. Nos reservamos el derecho de realizar modificaciones, consulte en nuestra web la última versión actualizada del mismo.

Imán doble

EHIDB

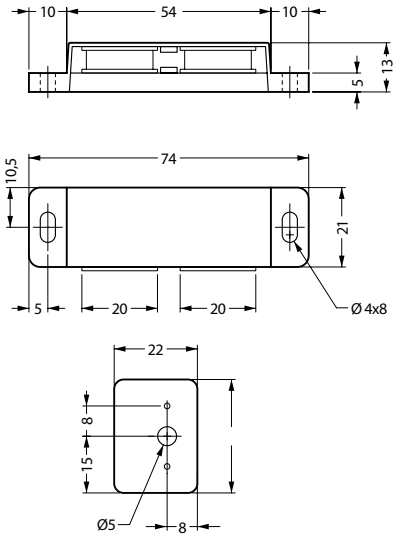

Imán expulsor doble blanco

- Para aplicar en armarios con doble puerta.
- Incluye. caja movible y dos contrachapas de acero y cuatro tornillos de fijación.
- Ejecución: Plástico y contrachapa de acero.
- Color blanco.
- Empaque: x 1/600 sets.

Imán reforzado

EHIRB

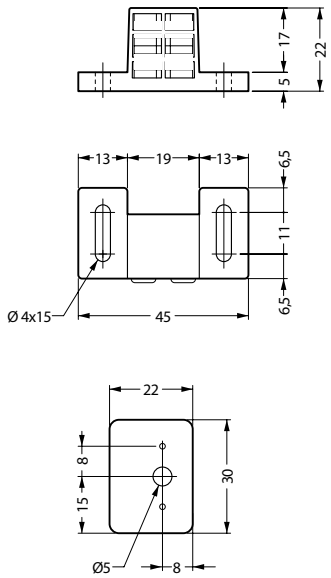

Imán reforzado simple blanco

- Para gabinetes de puerta simple, con poder adherente extra.
- Incluye. caja movible, contrachapa de acero y tres tornillos de fijación.
- Ejecución: Plástico y contrachapa de acero.
- Color: blanco.
- Empaque: x 1/500 sets.

Medidas indicadas sin compromiso. Nos reservamos el derecho de realizar modificaciones, consulte en nuestra web la última versión actualizada del mismo.

2 - Elementos de puerta - Pistón

Pistón a gas para puertas elevables

EHG50N / EHG60N / EHG80N / EHG100N / EHG120N

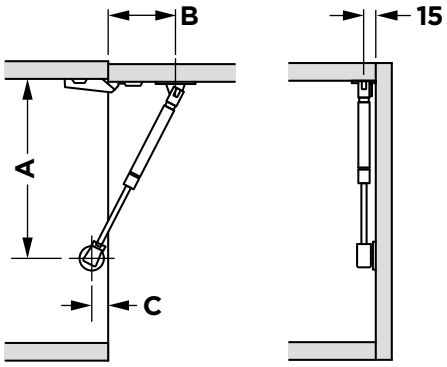

Pistón a gas para puertas elevables

- Apertura 90° a 110°.
- Para atornillar en madera o marco de aluminio.
- Incluye placas y material de montaje para madera o metal.
- Disponible izquierda y derecha.
- Ejecución: vástago en acero niquelado brillante y carcasa gris.
- Empaque: x 10 sets.

Medidas de posición

Tipo de bisagra empleada	Codo	75° A (mm)	75° B (mm)	75° C (mm)	90° A (mm)	90° B (mm)	90° C (mm)	110° A (mm)	110° B (mm)	110° C (mm)
	0	246	100	25	241	90	25	236	80	25
	9	253	100	25	248	90	25	243	80	25
	17	260	100	45	255	90	45	250	80	45

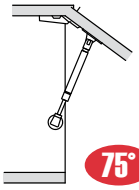

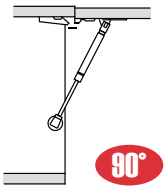

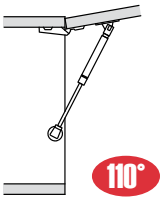

Dimensionamiento

Código EUROHARD	Fuerza (N) Pistón	Con ángulo de apertura de 75° – Altura de la puerta (mm) 300	400	500	600	Con ángulo de apertura de 90° – Altura de la puerta (mm) 300	400	500	600	Con ángulo de apertura de 110° – Altura de la puerta (mm) 300	400	500	600
EHG50N	50	1,9	1,4	1,1	1	1,7	1,2	1	0,9	-	-	0,9	0,8
EHG60N	60	2	1,5	1,2	1	1,8	1,3	1,1	0,9		1,2	0,9	0,8
EHG80N	80	2,7	2	1,6	1,4	2,4	1,8	1,4	1,2	2,1	1,6	1,2	1
EHG100N	100	3,4	2,6	2	1,8	3	2,2	1,8	1,5	2,6	1,9	1,6	1,3
EHG120N	120	4,1	3,1	2,5	2	3,6	2,7	2,1	1,8	3,1	2,3	1,9	1,6
EHG150N	150	4,7	3,5	2,9	2,4	4,7	3,2	2,3	2,1	3,5	2,6	2,2	1,9

Peso (kg)

(*) NOTA: Referencia de peso max. de puerta x pistón.

Ejemplo práctico del uso de las tablas.
Para puertas que superan los 600mm de ancho, se recomienda el uso de dos pistones, repartiendo el peso entre ambos.

Datos:
Ancho de puerta = 550mm (0,55m)
Altura de puerta = **400mm (0,4m)**
Placa: aglomerado de 18mm. Apertura 90°

Superficie = base x altura
0.55m x 0.4m = **0,22m²**

Peso=superficie x peso específico (tablas pág. 4)
0,22m x 11,88 Kg/m=**2,61kg**

2,61kg = Pistón de 120

Búsqueda del pistón que mejor concuerde con el peso y altura de la puerta en la tabla que corresponde al ángulo de apertura deseado.

Medidas indicadas sin compromiso. Nos reservamos el derecho de realizar modificaciones, consulte en nuestra web la última versión actualizada del mismo.

Pistón a gas de fuerza inversa

EHGI60N / EHGI80N / EHGI100N / EHGI120N

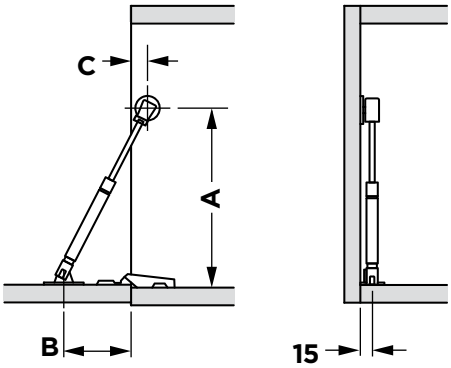

Pistón a gas de fuerza inversa

- Apertura 90° a 110°.
- Para atornillar en madera o marco de aluminio.
- Incluye placas y material de montaje para madera o metal.
- Ejecución: vástago en acero niquelado brillante y carcasa gris.
- Empaque: x 10 sets.

Medidas de posición

Tipo de bisagra empleada	Codo
	0
	9
	17

90°

A (mm)	B (mm)	C (mm)
246	90	25
253	90	25
260	90	45

110°

A (mm)	B (mm)	C (mm)
241	80	25
248	80	25
255	80	45

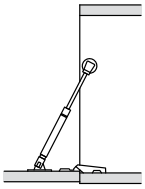

90°

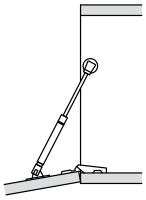

110°

Dimensionamiento

Código EUROHARD	Fuerza (N)
	Pistón
EHGi60N	60
EHGi80N	80
EHGi100N	100
EHGi120N	120

Con ángulo de apertura de 90°

Peso (kg)	Altura de la puerta (mm)			
	300	400	500	600
EHGi60N	1,8	1,3	1,1	0,9
EHGi80N	2,4	1,8	1,4	1,2
EHGi100N	3	2,2	1,8	1,5
EHGi120N	3,6	2,7	2,1	1,8

Con ángulo de apertura de 110°

Altura de la puerta (mm)			
300	400	500	600
1,5	0,9	0,9	0,8
2,1	1,2	1,2	1
2,6	1,6	1,6	1,3
3,1	2,3	1,9	1,6

(*) NOTA: Referencia de peso max. de puerta x pistón.

Ejemplo práctico del uso de las tablas.
Para puertas que superan los 600mm de ancho, se recomienda el uso de dos pistones, repartiendo el peso entre ambos.

Datos:
Ancho de puerta = 550mm (0,55m)
Altura de puerta = **400mm (0,4m)**
Placa: aglomerado de 18mm. Apertura 90°.

Superficie = base x altura
0.55m x 0.4m = **0,22m²**

Peso = superficie x peso específico (tablas pág. 4)
0,22m² x 11,88 Kg/m² = **2,61kg**

2,61kg = Pistón de 120

Búsqueda del pistón que mejor concuerde con el peso y altura de la puerta en la tabla que corresponde al ángulo de apertura deseado.

Medidas indicadas sin compromiso. Nos reservamos el derecho de realizar modificaciones, consulte en nuestra web la última versión actualizada del mismo.

2 - Elementos de puerta - Tijera volcable

Tijera puerta volcable.

EHTA

Montaje

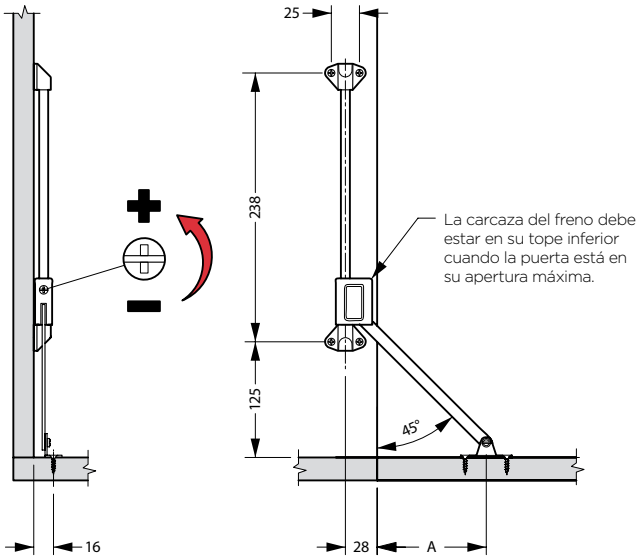

A = determinar en montaje

Tijera puerta volcable.

- Para puertas volcables con ajuste del efecto de frenado.
- Montaje izquierda o derecha, invirtiendo la pieza soporte de puerta.
- Ejecución: varillas de acero cromado y caja de zamak.
- Empaque: x 1/50 sets.

Medidas indicadas sin compromiso. Nos reservamos el derecho de realizar modificaciones, consulte en nuestra web la última versión actualizada del mismo.

EUROHARD

Elementos de cierre

	PÁG.
Cerraduras de aplicar sobrepuestas	24
Cerradura de falleba	25
Cerradura de pestillo giratorio	25
Cerradura de empuje	26
Cerraduras de cierre central giratorio	26
Cerradura de cierre central con sistema antivuelco	28
Cerradura de aplicar cilindro ancho	29
Cerradura de aplicar cilindro angosto	29
Cerradura de aplicar puerta de persiana	29
Cerraduras de aplicar puerta de cristal	30
Pasador automático	32

Cerraduras de aplicar sobrepuesta

EHCC22LANI / EHCC22LANE

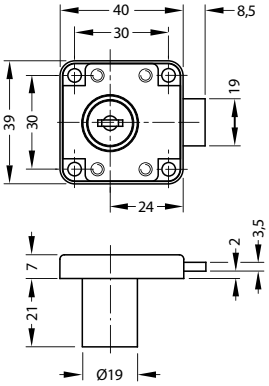

Cerradura de aplicar sobrepuesta.

- Con cilindro de 5 chapitas = 120 diferentes combinaciones posibles, no acepta llave maestra.

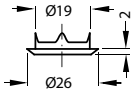

Accesorios:

- 2 llaves articuladas con logo Eurohard.
- 1 roseta de cilindro.
- Ejecución: caja y cilindro zamak niq.
- Empaque: x 12 sets.

Cerraduras de aplicar sobrepuesta

EHCC32NI

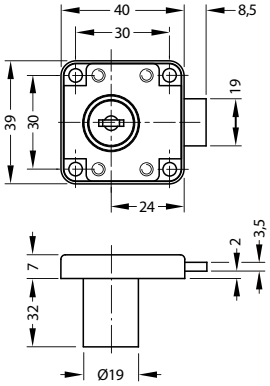

Cerradura de aplicar sobrepuesta

- Con cilindro de 6 chapitas = 120 diferentes combinaciones posibles, no acepta llave maestra.

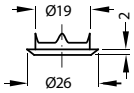

Accesorios:

- 2 llaves articuladas con logo Eurohard.
- 1 roseta de cilindro.
- Ejecución: caja y cilindro: zamak, niq. mate.
- Empaque: x 12 sets.

Cerraduras de aplicar sobrepuesta

EHCC22NI

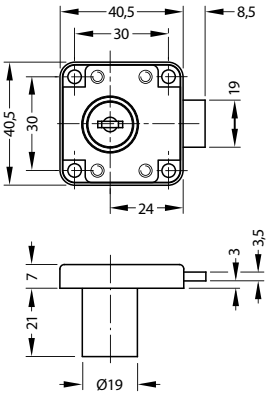

Cerradura de aplicar sobrepuesta

- Con cilindro de 5 chapitas = 120 diferentes combinaciones posibles, no acepta llave maestra.

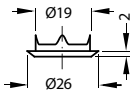

Accesorios:

- 2 llaves fijas con logo Eurohard.
- 1 roseta de cilindro.
- Ejecución: caja de acero niquelado y cilindro de zamaq niquelado.
- Empaque: x 12 sets.

Cerraduras de aplicar sobrepuesta

EHCL22NI

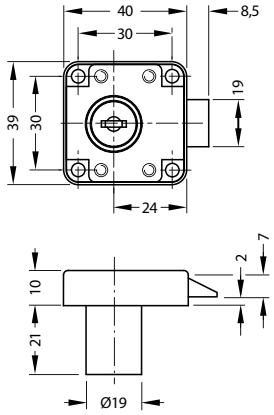

Cerradura sobrepuesta con resbalón para núcleos de cilindros que se introducen por delante por parte del usuario.

- Con cilindro de 5 chapitas = 120 diferentes combinaciones posibles, no acepta llave maestra.

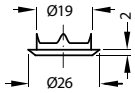

Accesorios:

- 2 llaves articuladas con logo Eurohard.
- 1 roseta de cilindro.
- 1 contrachapa metálica.
- Ejecución: caja y cilindro: zamak, niq.
- Empaque: x 12 sets.

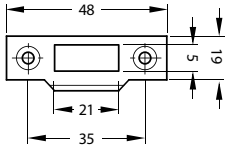

Medidas indicadas sin compromiso. Nos reservamos el derecho de realizar modificaciones, consulte en nuestra web la última versión actualizada del mismo.

EUROHARD

Cerradura de falleba

EHCFE1924NI

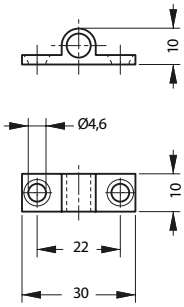

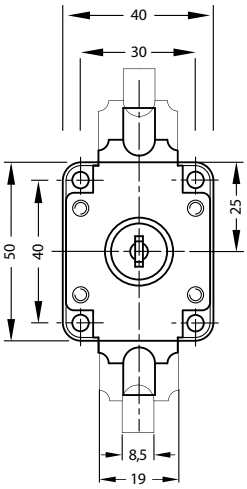

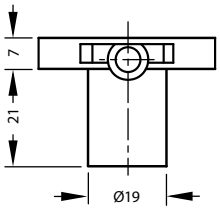

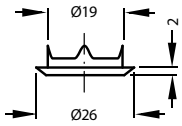

Cerradura de falleba

- Con cilindro de 5 chapitas = 120 diferentes combinaciones posibles, no acepta llave maestra.

Accesorios:

- 2 llaves articuladas con logo Eurohard.
- 2 varillas de 1000 mm. (con extremos roscados)
- 1 roseta de cilindro.
- 4 guías de varilla.
- Ejecución: Caja y cilindro: zamak, niquelado.
- Empaque: x 8 sets.

Cerradura pestillo giratorio

EHCPCD / EHCPCI

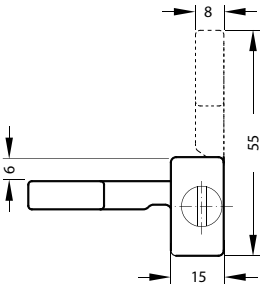

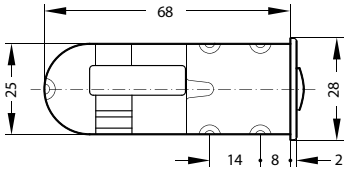

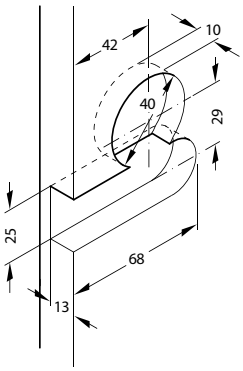

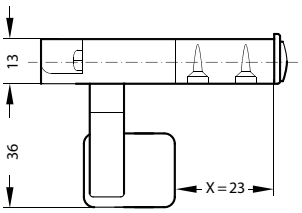

Aplicación izquierda

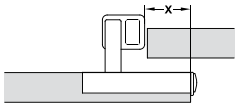

Aplicación derecha

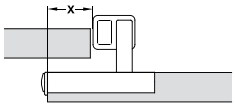

Cerradura de pestillo giratorio para puertas corredizas.

- Para embutir.
- Con 5 chapitas = 200 diferentes combinaciones.

Accesorios:

- 2 llaves articuladas con logo Eurohard.
- Ejecución: Cuerpo en zamak niquelado pulido, cilindro en zamak niquelado mate, pestillo giratorio en plástico negro.
- Empaque: x 12 sets.

Medidas indicadas sin compromiso. Nos reservamos el derecho de realizar modificaciones, consulte en nuestra web la última versión actualizada del mismo.

Cerradura de empuje

EHCE1924NI / EHCE1924NE

Cerradura de empuje aplicable para cerraduras de puertas corredizas o cerraduras de varillas.

- Cierre a presión con cilindro, para el montaje en el panel de la cerradura.
- Pasador de cierre con rosca interior M5 y extensión de 6 mm.
- 120 diferentes combinaciones posibles, no acepta llave maestra.

Accesorios:

- 2 llaves articuladas con logo Eurohard.
- 1 roseta de cilindro.
- Ejecución: Caja y cilindro: zamak, niquelado mate/ esmaltado negro epoxy.
- Empaque: x 12 sets.

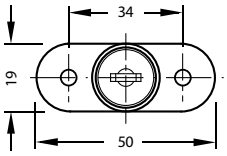

Posición cerrada

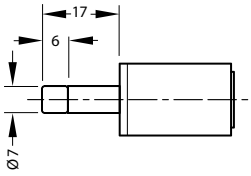

Posición abierta

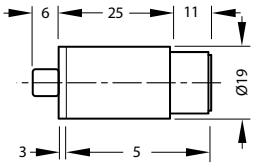

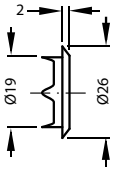

Montaje

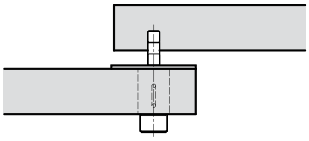

Cerradura de cierre central

EHCF206NI

Cierre central giratorio con cilindro de chapitas. Apertura lateral.

- Para montaje en el lateral del cuerpo.
- Con varilla de aluminio de 600 mm de largo y carrera de 8mm.
- Con 5 chapitas = 120 diferentes combinaciones posibles.
- No acepta llave maestra.
- La llave se puede extraer en posición abierta y cerrada.

Accesorios:

- 1 Roseta de cilindro.
- 2 Guías de varilla.
- 3 Púas de retención.
- 2 Llaves articuladas.
- Ejecución: caja y cilindro: zamak niquelado mate.
- Empaque: x12 sets.

Púas de retención

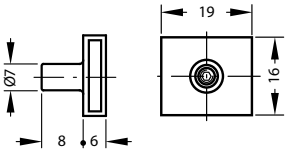

Guía de varilla

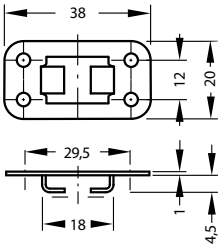

Gancho de retención

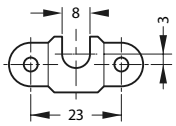

Roseta

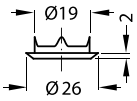

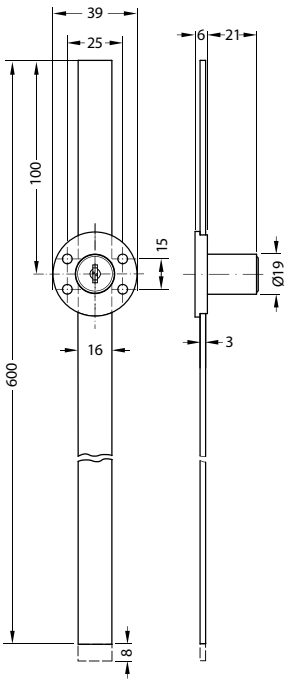

Conjunto

Medidas indicadas sin compromiso. Nos reservamos el derecho de realizar modificaciones, consulte en nuestra web la última versión actualizada del mismo.

EUROHARD

Cerradura de cierre central

EHCF226NE / EHCF226NI /EHCF2210NI / EHCF2215NI

Cierre central giratorio con cilindro. Apertura frontal.

- Para montaje en el lateral del cuerpo.
- Con varilla de aluminio de 600mm de largo y carrera de 8 mm.
- Con 5 chapitas = 120 diferentes combinaciones posibles.
- No acepta llave maestra.
- La llave se puede extraer en posición abierta y cerrada.

Accesorios:

- 1 Roseta de cilindro,
- 1 Varilla de cierre,
- 2 Guías de varilla,
- 3 Púas de retención.
- 2 Llaves articuladas con logo Eurohard.
- Ejecución: caja y cilindro: zamak niquelado mate.
- Empaque: x 12 sets.

Cerradura de cierre central giratorio			
Código EUROHARD	**Descripción**	**Largo (mm)**	**Color**
EHCF226NE	Cerradura de 600mm de largo	600	Negro
EHCF226NI	Cerradura de 600mm de largo	600	Niquel
EHCF2210NI	Cerradura de 1000mm de largo	1000	Niquel
EHCF2215NI	Cerradura de 1500mm de largo	1500	Niquel

Cerradura

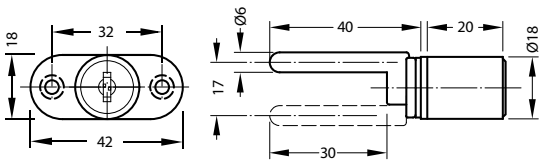

Varilla de cierre

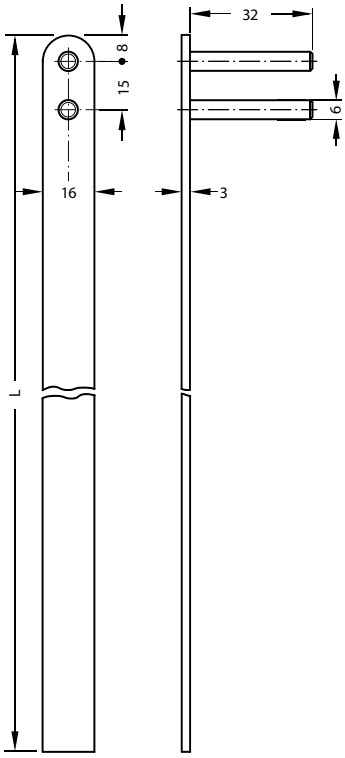

Gancho de retención

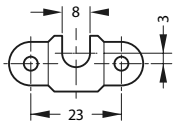

Guía de varilla

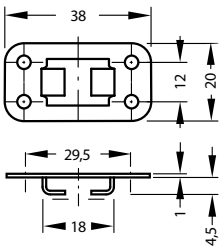

Púas de retención

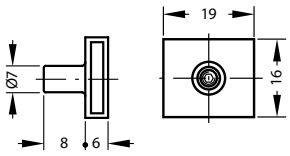

Roseta

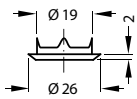

Medidas indicadas sin compromiso. Nos reservamos el derecho de realizar modificaciones, consulte en nuestra web la última versión actualizada del mismo.

Cerradura de cierre central con sistema antivuelco

EHCF22NI / EHCF22NE // EHCFA6 / EHCFA12

Cierre central giratorio con cilindro. Apertura frontal.

- Con sistema antivuelco, que impide la apertura simultánea de más de un cajón.
- Con varilla de aluminio de 600 y 1200 mm de largo y carrera de 8 mm.
- Con 5 chapitas = 120 diferentes combinaciones posibles.
- No acepta llave maestra.
- La llave se puede extraer en posición abierta y cerrada.

El set se compone de:

- 1 Cuerpo de cerradura
- 2 llaves articuladas con logo Eurohard.
- 1 Varilla de cierre.
- 2 Guías de varilla.
- 3 Toboganes plásticos para varillas anti caída.
- 3 Púas para varilla anti caída.
- 1 Roseta de cilindro.
- Ejecución: Caja y cilindro: zamak niquelado mate.

Adicionales, pedir por separado en caso de cajón extra**:**

- 1 Púa para varilla anti caída (x1 / 1000 / 3000 u.).
- 1 Tobogán para varillas anti caída (x1 / 100 / 500 u.).
- 1 Guía de varilla (x1 / 500 / 2000 u.).

Cerradura de cierre central con sistema anti vuelco		
Código EUROHARD	**Descripción**	**Empaque**
EHCF22NI	1 Cuerpo de cerradura (terminación niquelada), 2 llaves articuladas con logo Eurohard, 1 roseta de cilindro.	12/240
EHCF22NE	1 Cuerpo de cerradura (terminación negro), 2 llaves articuladas con logo Eurohard, 1 roseta de cilindro.	12/240
EHCFA6	1 varilla de cierre de 600mm, 2 guías de varilla, 3 toboganes plásticos para varillas anti caída, 3 púas para varilla anti caída.	12/50
EHCFA12	1 varilla de cierre de 1200mm, 2 guías de varilla, 3 toboganes plásticos para varillas anti caída, 3 púas para varilla anti caída, 1 roseta de cilindro	12/50
EHPUAA	Púas para varilla anti caída	1/1000/3000
EHTA	Tobogán para varillas anti caída	1/100/500
EHGA	Guías de varilla	1/500/2000

Varilla de cierre

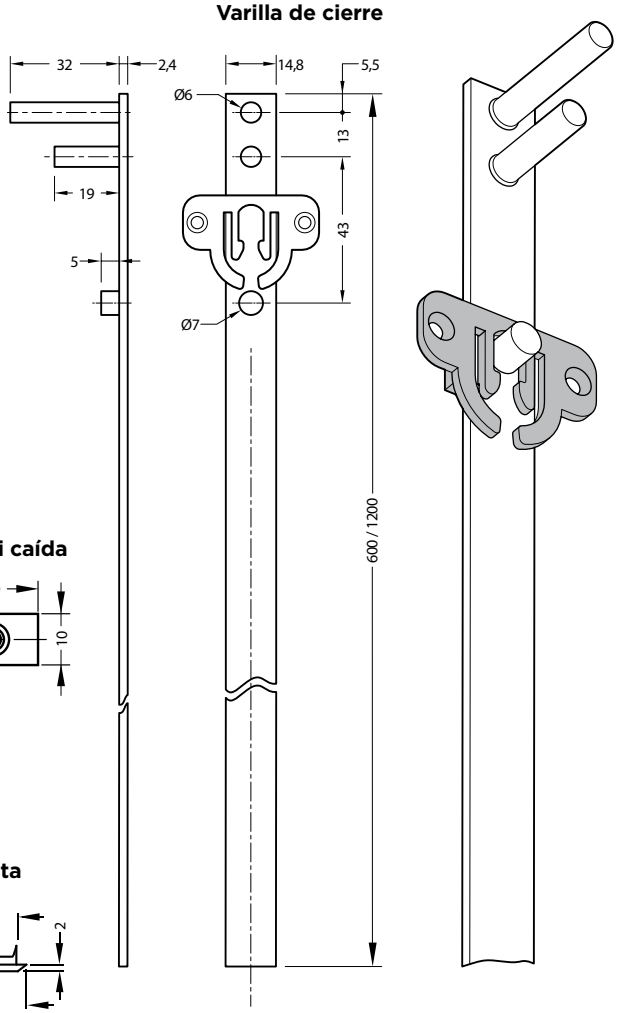

Cerradura

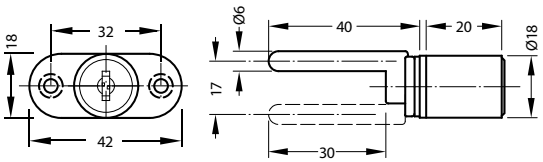

Púas para varilla anti caída

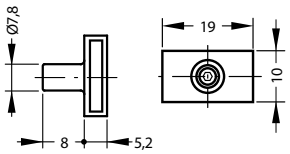

Tobogán anti caída

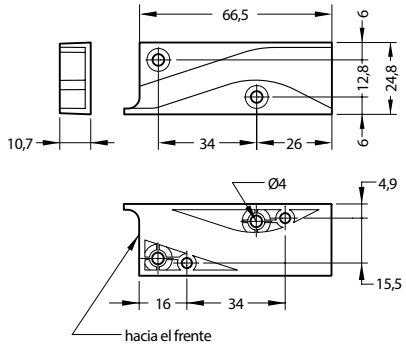

Guía de varilla

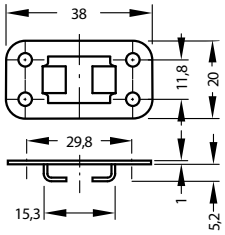

Roseta

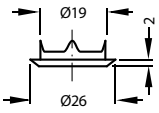

Medidas indicadas sin compromiso. Nos reservamos el derecho de realizar modificaciones, consulte en nuestra web la última versión actualizada del mismo.

3 - Elementos de cierre - Cerradura

Cerradura de aplicar cilindro ancho Ø 22 mm.

EHCACANCNI

Cerradura de aplicar cilindro ancho Ø22mm.
Con cilindro.

- Cilindro compuesto por 5 chapas metálicas = 120 combinaciones distintas, sin llave maestra.

Incluye:

- 1 cerradura
- 1 contrachapa
- 1 roseta
- 2 llaves articuladas con logo Eurohard.
- Material: caja, cilindro y cuerpo de cilindro: zamak.
- Ejecución: niquelado.
- Empaque: x 12 sets.

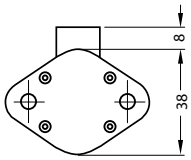

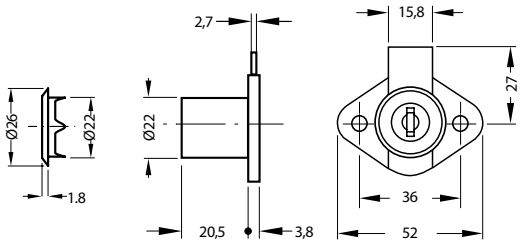

Cerradura de aplicar Cilindro angosto Ø 16,5 mm.

EHCACANGNI

Cerradura de aplicar Cilindro angosto Ø16,5mm

- Para montaje en cristales sin necesidad de realizar mecanizados.
- Para grosores de cristal hasta 6 mm.
- Con 5 chapitas = 120 diferentes combinaciones posibles.
- No acepta llave maestra.
- Los cilindros de combinación no se desmontan.
- La llave se puede extraer en posición abierta y cerrada.

Incluye:

- 1 cerradura, 1 contrachapa, 1 roseta, 2 llaves articuladas.
- Material: caja, cilindro y cuerpo de cilindro: zamak.
- Terminación: niquelado.
- Empaque: 12 sets.

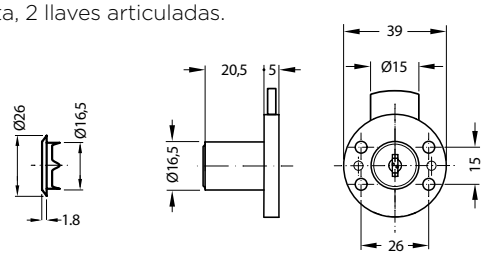

Cerradura de aplicar para puerta de persiana Ø 19 mm.

EHCAPCNI

Cerradura de aplicar para puerta de persiana Ø19mm.
Con cilindro.

- Cilindro compuesto por 5 chapas metálicas = 120 combinaciones distintas, sin llave maestra.

Incluye:

- 1 cerradura, 1 contrachapa, 1 roseta, 2 llaves articuladas con logo Eurohard.
- Material: caja, cilindro y cuerpo de cilindro: zamak.
- Terminación: niquelado.
- Empaque: 12 sets.

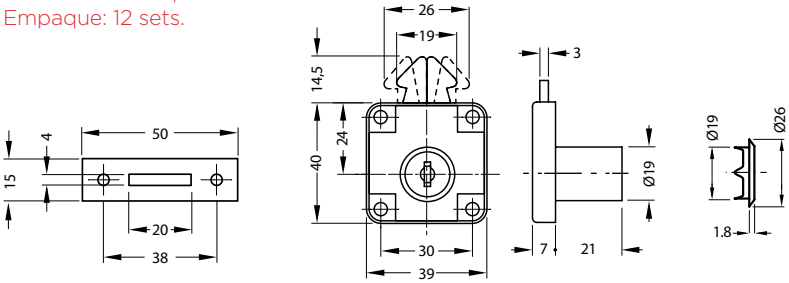

Medidas indicadas sin compromiso. Nos reservamos el derecho de realizar modificaciones, consulte en nuestra web la última versión actualizada del mismo.

Cerradura para puerta de cristal corrediza

EHCVC

Cerradura para puerta corrediza de cristal.

- Para su montaje en cristales de hasta 6mm, y una perforación Ø16mm.
- Incluye 2 llaves de cuerpo metálico.
- Material: Zamak.
- Terminación: Niquelado.
- Presentación: empaque x1/400 piezas.

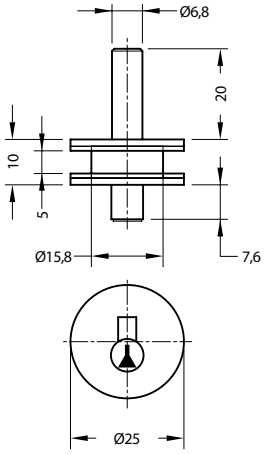

Montaje

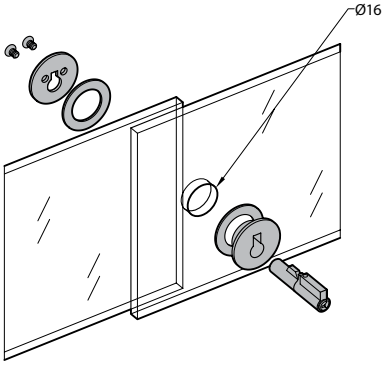

Posición del perforado

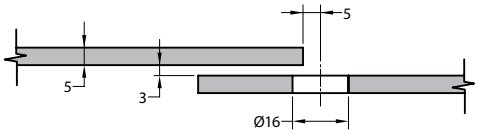

Cerradura para puerta de cristal

EHCAPVSNI

Cerradura de aplicar para puertas de cristal.

- Para grosores de cristal hasta 6 mm.
- Con 5 chapitas = 120 diferentes combinaciones posibles.
- No acepta llave maestra.
- Los cilindros de combinación no se desmontan.
- La llave se puede extraer en posición abierta y cerrada.
- Para montarse sobre vidrios sin necesidad de realizar mecanizados.
- La cerradura puede usarse también como tirador.

Accesorios:

- 2 llaves articuladas con logo Eurohard.
- 2 placas de acrílico transparente (como superficie de contacto en el apriete).
- 1 contrachapa metálica.
- Ejecución: Caja y cilindro: zamak, cromado mate.
- Empaque: x 12 sets.

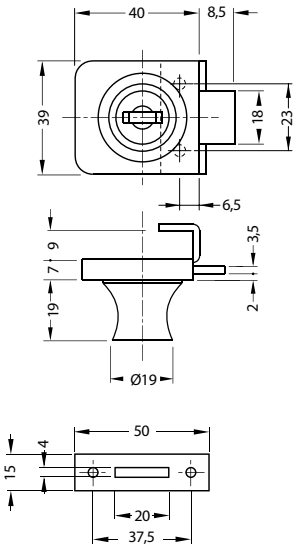

Medidas indicadas sin compromiso. Nos reservamos el derecho de realizar modificaciones, consulte en nuestra web la última versión actualizada del mismo.

Cerradura de aplicar para puerta de cristal

EHCAPVDNI

Cerradura de aplicar para puertas de cristal

- Para grosores de cristal hasta 6 mm.
- Con 5 chapitas = 120 diferentes combinaciones posibles.
- No acepta llave maestra.
- Los cilindros de combinación no se desmontan.
- La llave se puede extraer en posición abierta y cerrada.
- Para montarse sobre vidrios sin necesidad de realizar mecanizados.
- La cerradura puede usarse también como tirador.

Accesorios:

- 2 Llaves articuladas con logo Eurohard.
- 2 placas de acrílico transparente (como superficie de contacto en el apriete).
- 1 contrachapa metálica.
- Ejecución: Caja y cilindro: zamak, cromado mate.
- Empaque: x 12 sets.

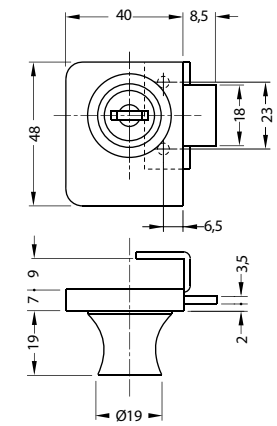

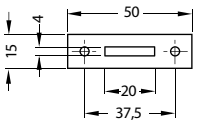

Cerradura de aplicar sobrepuesta para puertas de cristal

EHCAPVRNI

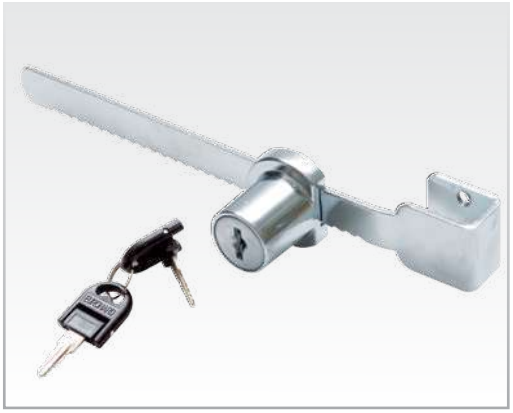

Cerradura de aplicar sobrepuesta

- Para montaje en cristales sin necesidad de realizar mecanizados.
- Para grosores de cristal hasta 6 mm.
- Con 5 chapitas = 120 diferentes combinaciones.
- No acepta llave maestra.
- Los cilindros de combinación no se desmontan.
- La llave se puede extraer en posición abierta y cerrada.

Accesorios:

- 2 llaves con fundas negras de plástico.
- Ejecución: Caja y cilindro: zamak, cromado mate, tornillos de apriete con descanso de topes plásticos.
- Empaque: x 12 sets.

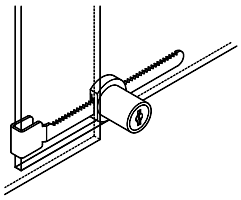

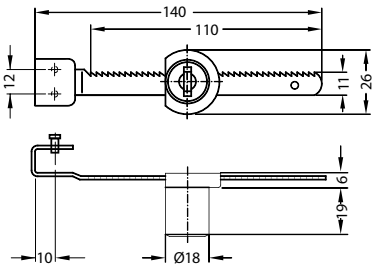

Medidas indicadas sin compromiso. Nos reservamos el derecho de realizar modificaciones, consulte en nuestra web la última versión actualizada del mismo.

Pasador automático

EHPASN / EHPAIN

Pasador automático para gabinete doble puerta. Superior / Inferior.

- Para su instalación (superior, inferior o combinada) en complemento con cerraduras de aplicar u otros sistemas de cierre.
- Permite el bloqueo de la puerta libre, sin necesidad de accionamiento de parte del usuario.
- Un mecanismo de leva de retención dentro de la caja, es accionado por las púas de las puertas mediante el cierre de las mismas.
- Material: Zamak.
- Terminación: Niquelado.
- Presentación: empaque x 1 / 200 / 400 piezas.

Detalle de mecanismo

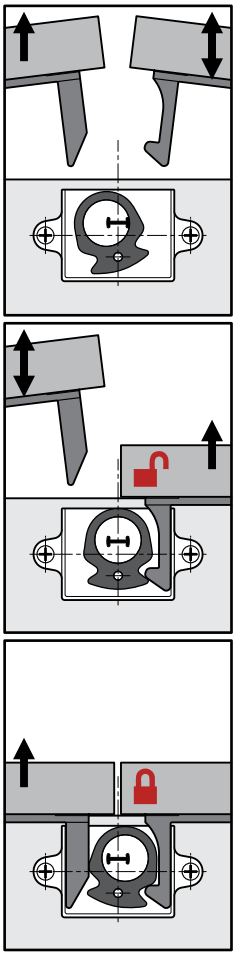

Púas de puertas

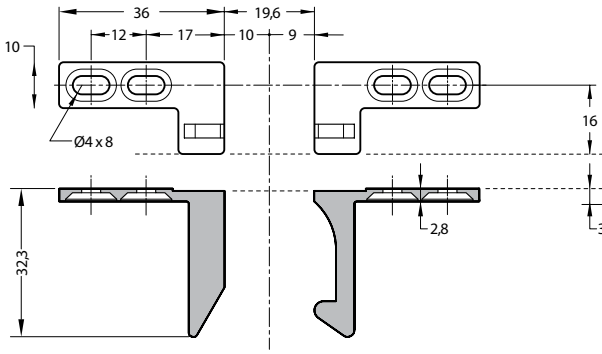

Caja de retención

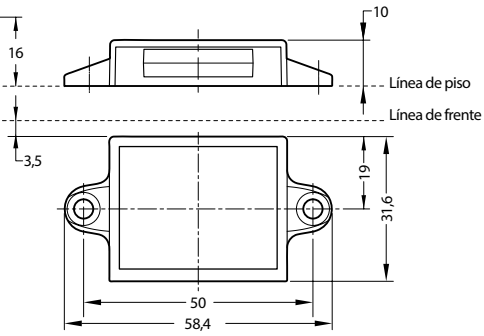

Púas por hoja con cerradura

Púa para hoja a bloquear

Medidas indicadas sin compromiso. Nos reservamos el derecho de realizar modificaciones, consulte en nuestra web la última versión actualizada del mismo.

EUROHARD

4

Elementos de cajón

	PÁG.
Guías tipo Z	34
Guías de bolillas tipo colisa	36
Guía telescópica liviana 35 mm	37
Guía telescópica liviana 35 mm. Soft Closing	38
Guía telescópica estándar 45 mm	39
Guía telescópica Soft Closing	40
Guía telescópica Push Open	41
Corredera telescópica pesada 53 mm	42
Laterales de cajón	43
Cercos divisores	44
Guía oculta	45
Laterales doble pared	49
Accesorios doble pared	62

Guía tipo Z Eco / Z / Z Silent

EHE - EH - EHZ

Guía Z Eco
Guía Z
Guía Z Silent

- Extensión parcial.
- Diseño del tipo FGV.
- Alta estabilidad lateral mediante guía forzada en el lado derecho.
- Compensación de tolerancias +/- 0,5 mm en el lado izquierdo.
- Seguro de retención y anti-caída mediante tope doble.
- La forma especial del perfil del cuerpo evita el rozamiento eventual de los rodillos en las cabezas de los tornillos salientes.
- Empaque: x 20 sets.

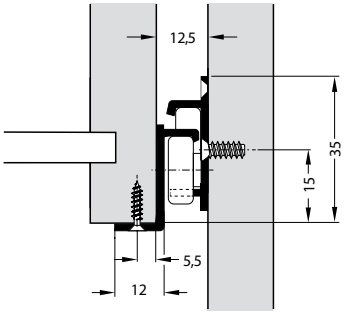

Guía Z Eco / Guía Z / Guía Z Silent

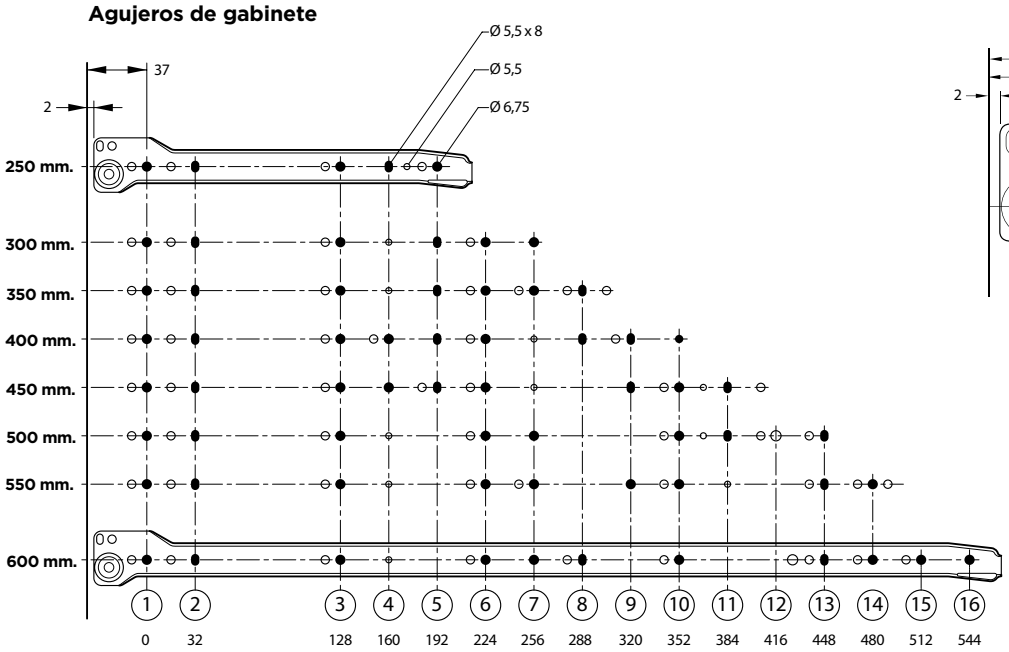

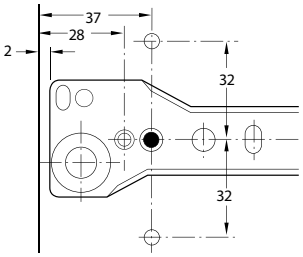

Medidas indicadas sin compromiso. Nos reservamos el derecho de realizar modificaciones, consulte en nuestra web la última versión actualizada del mismo.

EUROHARD

Guía Tipo Z Eco

Rueda ABS

Guía Tipo Z

Rueda ABS

Guía Z Silent

Rueda ABS Silent

Guía Tipo Z Eco

- Ejecución: acero de 0,8 mm. de espesor antes de la pintura. Recubrimiento epoxi.
- Capacidad de carga: 18 kg.

Guías tipo Z Eco			
Código EUROHARD	**Montaje (mm)**	**Extracción (mm)**	**Color**
EHE250B	250	163	Blanco
EHE300B	300	213	Blanco
EHE350B	350	263	Blanco
EHE400B	400	303	Blanco
EHE450B	450	353	Blanco
EHE500B	500	403	Blanco
EHE550B	550	433	Blanco
EHE600B	600	483	Blanco
EHE250N	250	163	Negro
EHE300N	300	213	Negro
EHE350N	350	263	Negro
EHE400N	400	303	Negro
EHE450N	450	353	Negro
EHE500N	500	403	Negro
EHE550N	550	433	Negro
EHE600N	600	483	Negro

Guía Tipo Z

- Ejecución: acero de 0,9 mm. de espesor antes de la pintura. Recubrimiento epoxi.
- Capacidad de carga: 20 kg.

Guías tipo Z			
Código EUROHARD	**Montaje (mm)**	**Extracción (mm)**	**Color**
EH250B	250	163	Blanco
EH300B	300	213	Blanco
EH350B	350	263	Blanco
EH400B	400	303	Blanco
EH450B	450	353	Blanco
EH500B	500	403	Blanco
EH550B	550	433	Blanco
EH600B	600	483	Blanco
EH250N	250	163	Negro
EH300N	300	213	Negro
EH350N	350	263	Negro
EH400N	400	303	Negro
EH450N	450	353	Negro
EH500N	500	403	Negro
EH550N	550	433	Negro
EH600N	600	483	Negro

Guía Z Silent

- Ejecución: acero de 0,9 mm. de espesor antes de la pintura. Recubrimiento epoxi.
- Capacidad de carga: 20 kg.

Guías tipo Z Silent			
Código EUROHARD	**Montaje (mm)**	**Extracción (mm)**	**Color**
EHZ350B	350	263	Blanco
EHZ400B	400	303	Blanco
EHZ450B	450	353	Blanco
EHZ500B	500	403	Blanco
EHZ350N	350	263	Negro
EHZ400N	400	303	Negro
EHZ450N	450	353	Negro
EHZ500N	500	403	Negro

Medidas indicadas sin compromiso. Nos reservamos el derecho de realizar modificaciones, consulte en nuestra web la última versión actualizada del mismo.

Guía de bolillas tipo colisa

EHT185274Z / EHT246418Z / EHT310546Z

Guía telescópica tipo colisa.

- Capacidad de carga hasta 10 kg/par.
- Extracción simple.
- Número de bolas conducidas por dos portabolas.
- Montaje en ranura.
- Ejecución: acero galvanizado.
- Empaque: x 25 pares.

NOTA: Tornillo M4 x 12mm. Colocar desde el interior del cajón.

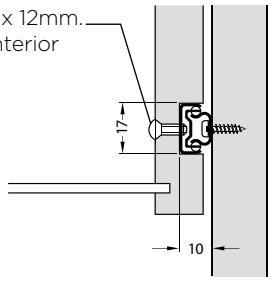

4

Guías Telescópicas tipo Colisa				
Código EUROHARD	**Profundidad de cajón**	**Carril (mm)**	**Perdida por extracción**	**Extracción máxima (mm)**
EHT185274Z	185-315	185	55	315-55 = **260**
EHT246418Z	250-420	246	72	420-72 = **348**
EHT310546Z	315-544	310	76	544-76 = **468**

NOTA: Guía sin topes de carrera, lo que posibilita su adaptación a distintas profundidades y recorridos de cajón.

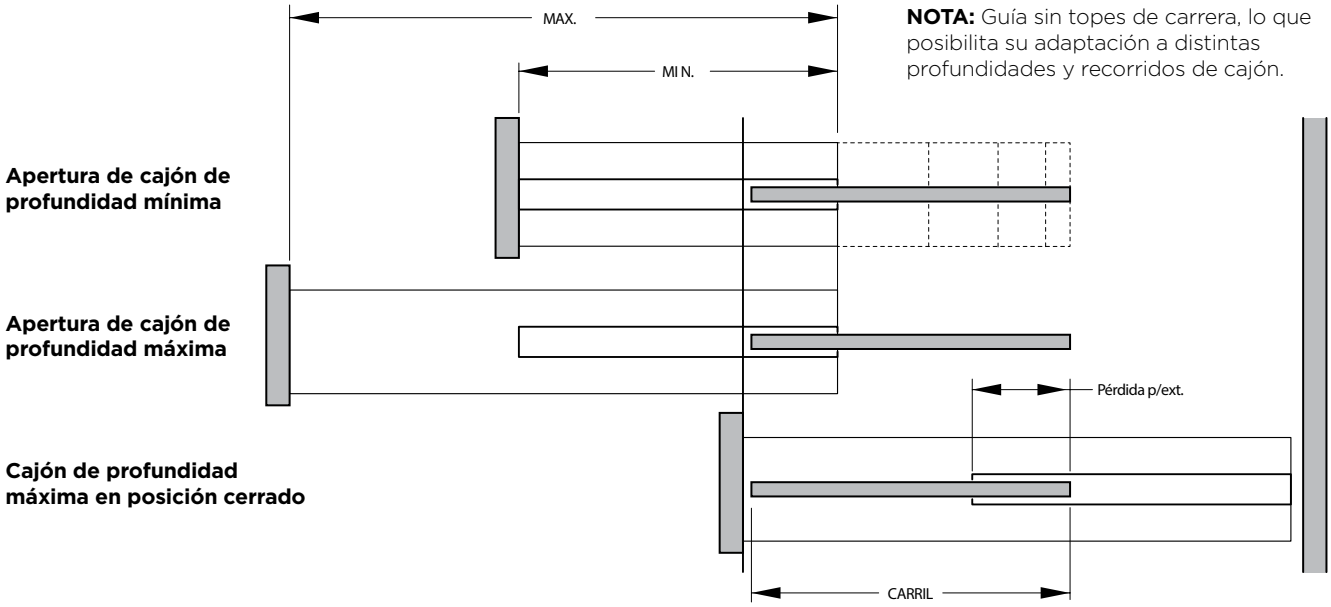

Agujeros de gabinete

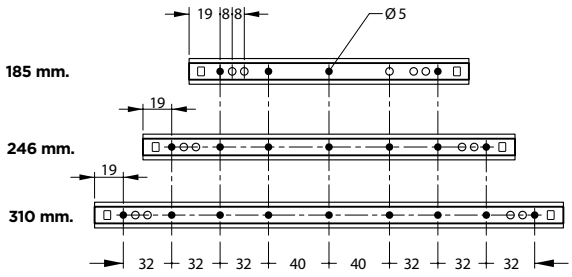

Agujeros para lateral de cajón

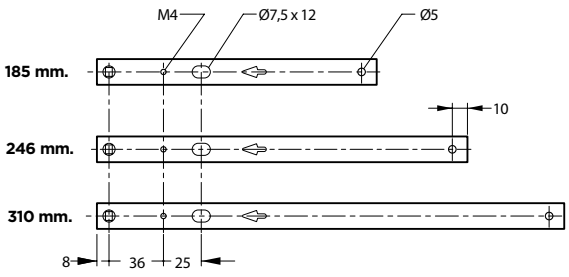

Medidas indicadas sin compromiso. Nos reservamos el derecho de realizar modificaciones, consulte en nuestra web la última versión actualizada del mismo.

4 - Elementos de cajón - Guía telescópica

Guía telescópica liviana

EHCTL

Corredera telescópica altura H35mm. con sobreextensión de 1”

Capacidad de carga hasta 25 kg/par.

- Extensión total con sobreextensión de 25mm.
- Rodamiento compuesto por bolillas de acero
- Permite el desmonte del cajón a través de clip de retención.
- Material: acero.
- Terminación: zincado Blanco/ Negro.
- Empaque: x 10 pares.

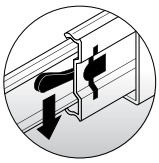

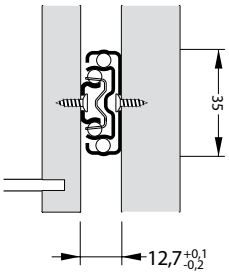

Guías Telescópica Liviana			
Código EUROHARD	**Montaje (mm)**	**Extracción (mm)**	**Terminación**
EHCTL30B	300	325	Zincado Bl
EHCTL35B	350	375	Zincado Bl
EHCTL40B	400	425	Zincado Bl
EHCTL45B	450	475	Zincado Bl
EHCTL50B	500	525	Zincado Bl
EHCTL55B	550	575	Zincado Bl
EHCTL30N	300	325	Negro
EHCTL35N	350	375	Negro
EHCTL40N	400	425	Negro
EHCTL45N	450	475	Negro
EHCTL50N	500	525	Negro
EHCTL55N	550	525	Negro

Agujeros de gabinete

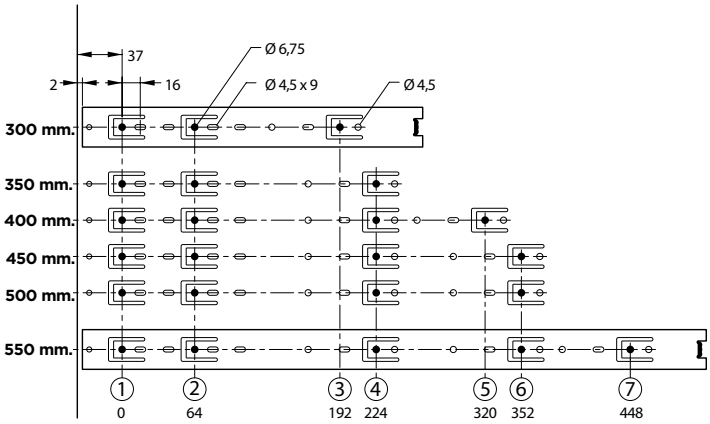

Agujeros para lateral de cajón

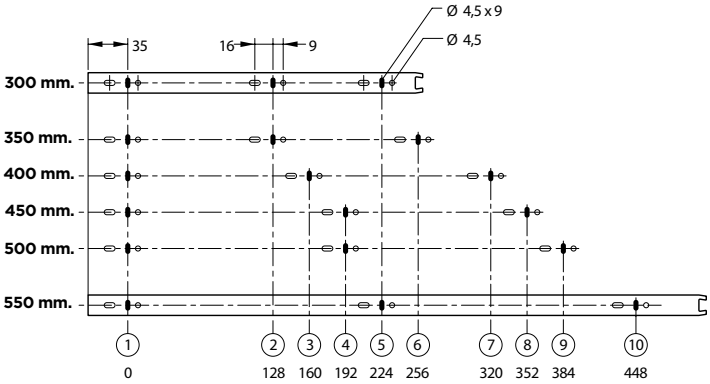

Medidas indicadas sin compromiso. Nos reservamos el derecho de realizar modificaciones, consulte en nuestra web la última versión actualizada del mismo.

Guía telescópica liviana - Soft Closing

EHCTLSC

Corredera telescópica liviana, altura H35mm. con sistema Soft Closing.

Capacidad de carga hasta 25 kg/par.

- Extensión: ver cuadro.
- Rodamiento compuesto por bolillas de acero.
- Permite el desmonte del cajón a través de clip de retención.
- Material: acero.
- Terminación: zincado Blanco / Negro.
- Empaque: x 10 pares.

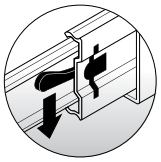

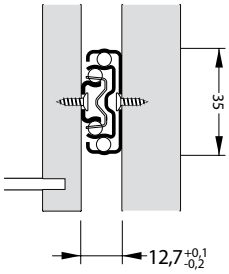

Agujeros de gabinete

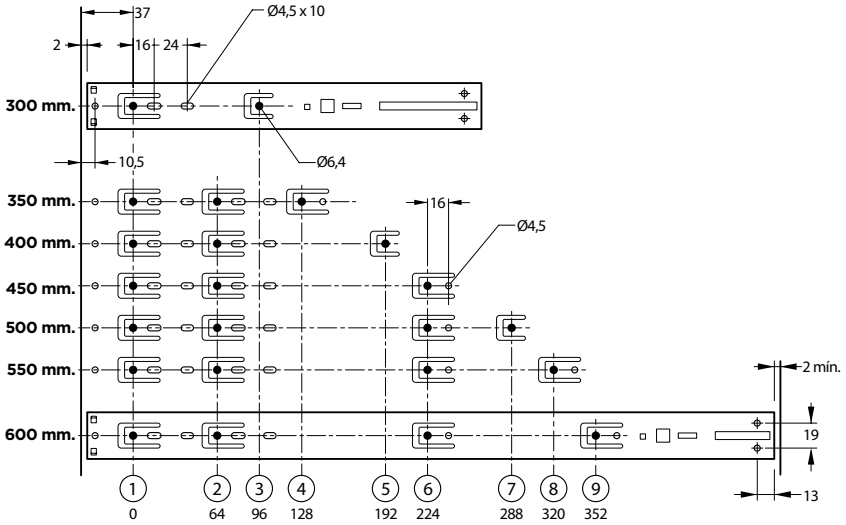

Guías livianas Soft Closing			
Código EUROHARD	**Montaje (mm)**	**Extracción (mm)**	**Terminación**
EHCTLSC300B	300	235	Zincado Bl
EHCTLSC350B	350	310	Zincado Bl
EHCTLSC400B	400	386	Zincado Bl
EHCTLSC450B	450	450	Zincado Bl
EHCTLSC500B	500	500	Zincado Bl
EHCTLSC550B	550	550	Zincado Bl
EHCTLSC600B	600	600	Zincado Bl
EHCTLSC300N	300	235	Negro
EHCTLSC350N	350	310	Negro
EHCTLSC400N	400	386	Negro
EHCTLSC450N	450	450	Negro
EHCTLSC500N	500	500	Negro
EHCTLSC550N	550	550	Negro
EHCTLSC600N	600	600	Negro

Agujeros para lateral de cajón

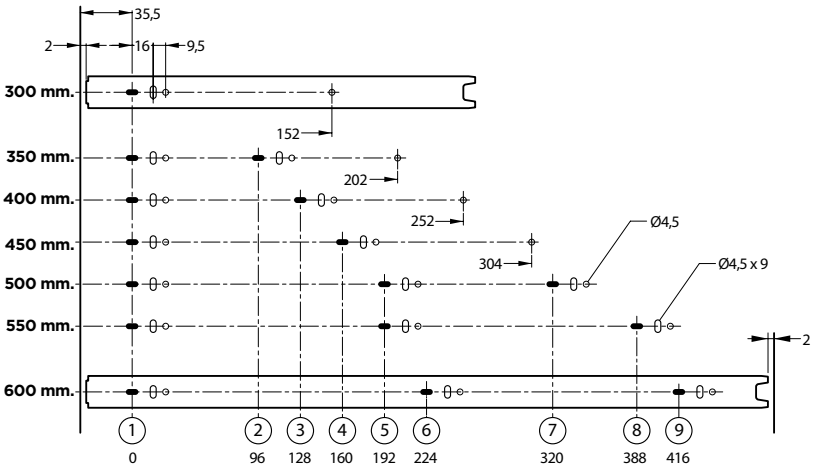

Medidas indicadas sin compromiso. Nos reservamos el derecho de realizar modificaciones, consulte en nuestra web la última versión actualizada del mismo.

4 - Elementos de cajón - Guía telescópica

Guía telescópica estándar de 45 mm. de altura

EHCT

Corredera telescópica estándar, altura H45 mm. con sobreextensión de 1".

Capacidad de carga hasta 30 kg/par.

- Extensión total con sobreextensión de 25mm.
- Rodamiento compuesto por bolillas de acero.
- Permite el desmonte del cajón a través de clip de retención.
- Material: acero.
- Terminación: zincado Blanco / Negro.
- Empaque: x 10 pares.

- Nota: Las guías de 800, 900, 1000 y 1200. Empaque x 5 pares.

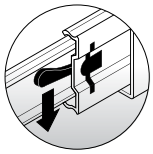

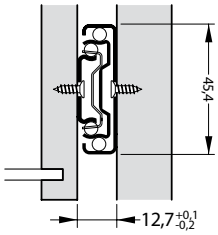

Guías telescópicas estándar 45 mm.			
Código EUROHARD	**Montaje (mm)**	**Extracción (mm)**	**Terminación**
EHCT25B	250	275	Zincado Bl
EHCT30B	300	325	Zincado Bl
EHCT35B	350	375	Zincado Bl
EHCT40B	400	425	Zincado Bl
EHCT425B	425	450	Zincado Bl
EHCT45B	450	475	Zincado Bl
EHCT50B	500	525	Zincado Bl
EHCT55B	550	575	Zincado Bl
EHCT60B	600	625	Zincado Bl
EHCT65B	650	675	Zincado Bl
EHCT70B	700	725	Zincado Bl
EHCT80B	800	825	Zincado Bl
EHCT90B	900	925	Zincado Bl
EHCT100B	1000	1025	Zincado Bl
EHCT120B	1200	1225	Zincado Bl
EHCT25N	250	275	Negro
EHCT30N	300	325	Negro
EHCT35N	350	375	Negro
EHCT40N	400	425	Negro
EHCT425N	425	450	Negro
EHCT45N	450	475	Negro
EHCT50N	500	525	Negro
EHCT55N	550	575	Negro
EHCT60N	600	625	Negro
EHCT65N	650	675	Negro
EHCT70N	700	725	Negro

Agujeros de gabinete

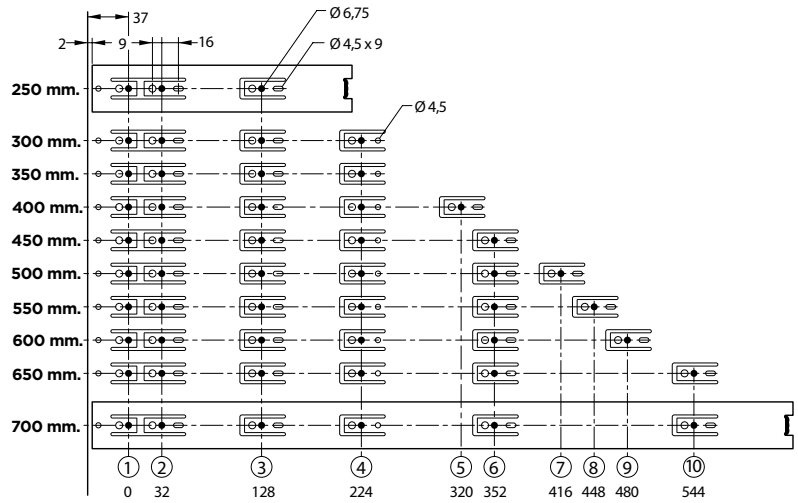

Agujeros para lateral de cajón

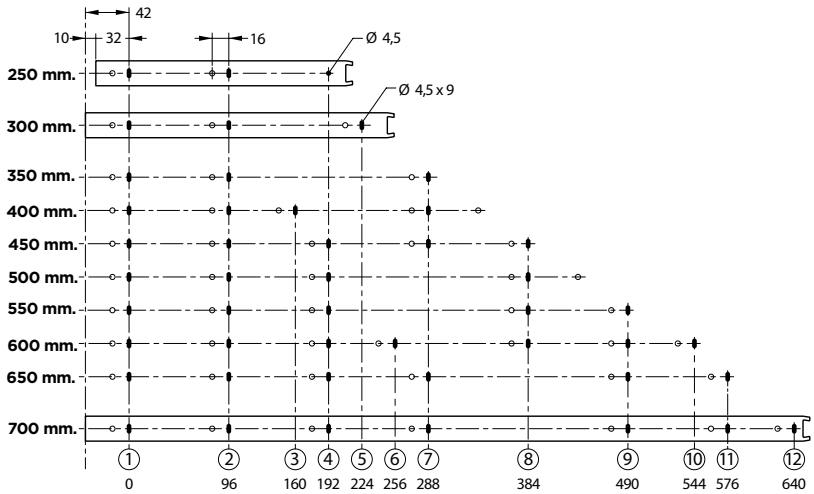

4

Medidas indicadas sin compromiso. Nos reservamos el derecho de realizar modificaciones, consulte en nuestra web la última versión actualizada del mismo.

Guía telescópica de H45mm 45kg - Soft Closing

EHCTSC

Corredera telescópica H45mm.
con sistema Soft Closing.
Capacidad de carga hasta 45 kg/par.

- Extensión: ver cuadro.
- Rodamiento compuesto por bolillas de acero.
- Permite el desmonte del cajon a través de clip de retención.
- Material: acero.
- Terminación: zincado Blanco / Negro.
- Empaque: x 10 pares.

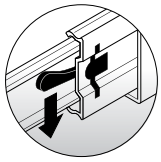

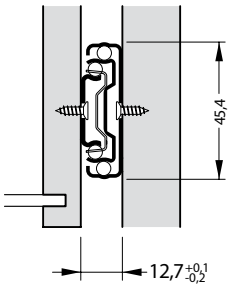

Guías telescópicas Soft Closing			
Código EUROHARD	**Montaje (mm)**	**Extracción (mm)**	**Termi-nación**
EHCTSC300B	300	208	Zincado Bl
EHCTSC350B	350	292	Zincado Bl
EHCTSC400B	400	367	Zincado Bl
EHCTSC450B	450	440	Zincado Bl
EHCTSC500B	500	500	Zincado Bl
EHCTSC550B	550	550	Zincado Bl
EHCTSC600B	600	600	Zincado Bl
EHCTSC300N	300	208	Negro
EHCTSC350N	350	292	Negro
EHCTSC400N	400	367	Negro
EHCTSC450N	450	440	Negro
EHCTSC500N	500	500	Negro
EHCTSC550N	550	550	Negro
EHCTSC600N	600	600	Negro

Agujeros de gabinete

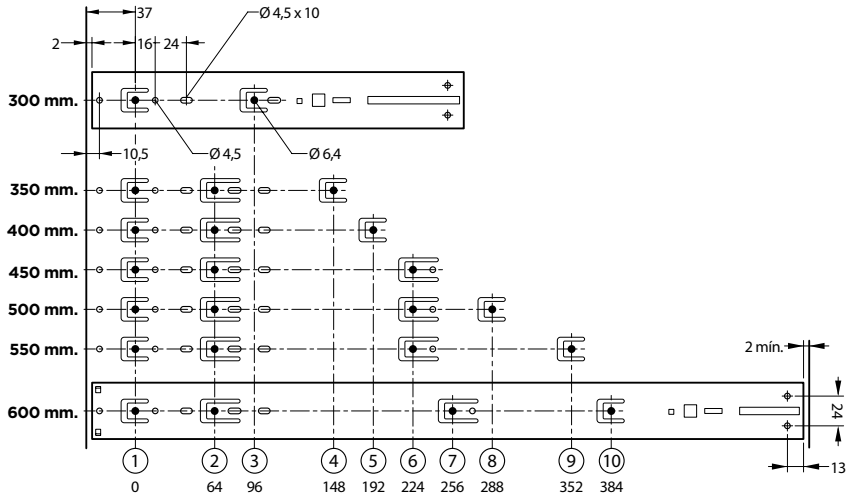

Agujeros para lateral de cajón

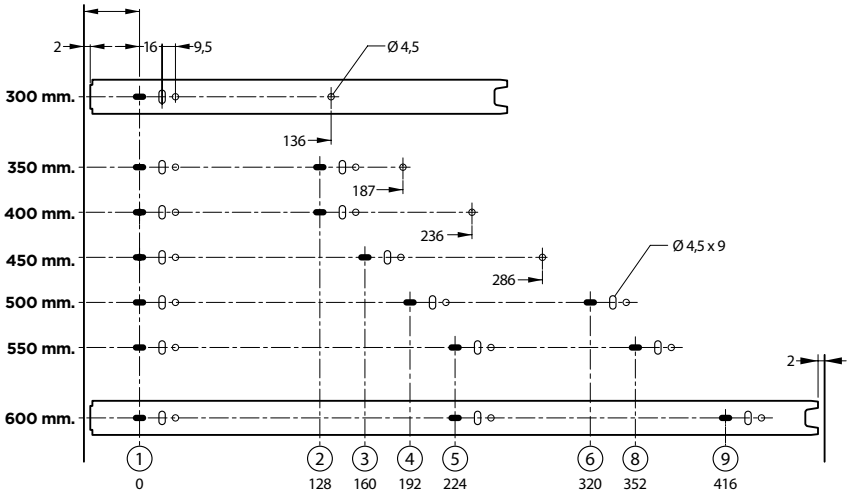

Medidas indicadas sin compromiso. Nos reservamos el derecho de realizar modificaciones, consulte en nuestra web la última versión actualizada del mismo.

4 - Elementos de cajón - Guía telescópica

Guía telescópica de H45mm - Push Open

EHCTPO

Corredera telescópica H45mm. con sistema Push Open.

Capacidad de carga hasta 25 kg/par.

- Extensión: ver cuadro.
- Rodamiento compuesto por bolillas de acero.
- Permite el desmonte del cajon a través de clip de retención.
- Apertura automática a traves de sistema PushOpen.
- Material: acero.
- Terminación: zincado Blanco / Negro.
- Empaque: x 10 pares.

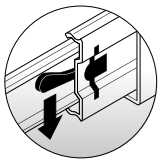

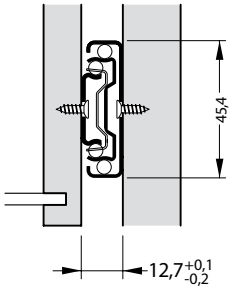

Guías telescópicas Push Open			
Código EUROHARD	**Montaje (mm)**	**Extracción (mm)**	**Terminación**
EHCTPO300B	300	275	Zincado Bl
EHCTPO350B	350	350	Zincado Bl
EHCTPO400B	400	400	Zincado Bl
EHCTPO450B	450	450	Zincado Bl
EHCTPO500B	500	500	Zincado Bl
EHCTPO550B	550	550	Zincado Bl
EHCTPO600B	600	600	Zincado Bl
EHCTPO300N	300	275	Negro
EHCTPO350N	350	350	Negro
EHCTPO400N	400	400	Negro
EHCTPO450N	450	450	Negro
EHCTPO500N	500	500	Negro
EHCTPO550N	550	550	Negro
EHCTPO600N	600	600	Negro

NOTA: para una correcta instalación es necesario respetar la composición del par:
1 guía izquierda (L) y 1 guía derecha (R).

Agujeros de gabinete

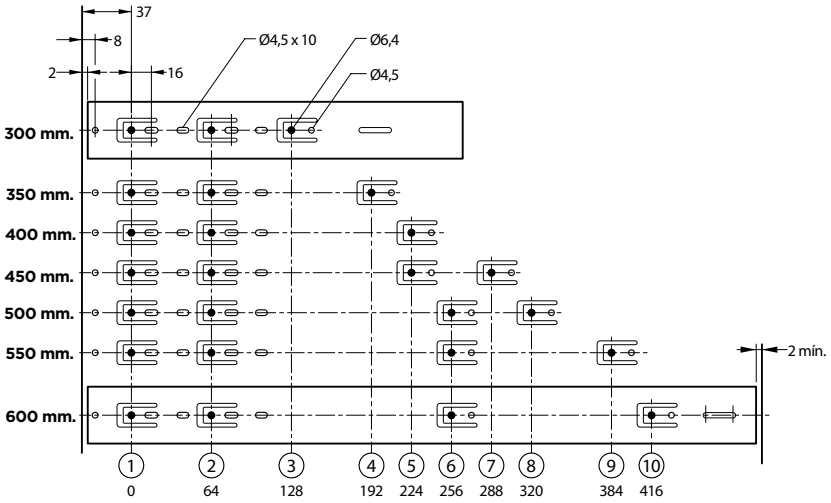

Agujeros para lateral de cajón

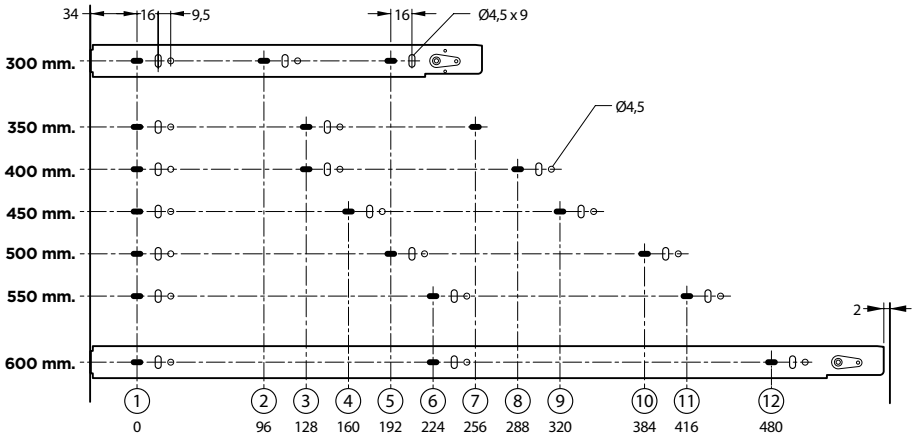

Medidas indicadas sin compromiso. Nos reservamos el derecho de realizar modificaciones, consulte en nuestra web la última versión actualizada del mismo.

Guía telescópica pesada

EHCTER

Corredera telescópica H53 mm.
con sobreextension de 1”

Capacidad de carga hasta 80 kg/par.

- Extensión total.
- Rodamiento compuesto por bolillas de acero.
- Permite el desmonte del cajon a través de clip de retención.
- Material: acero.
- Terminación: zincado Blanco / Negro.
- Empaque: x 5 pares.

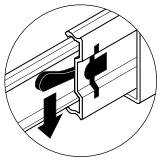

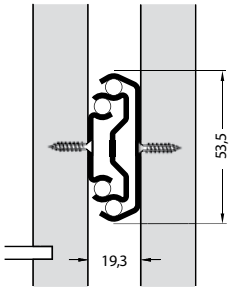

Guía telescópica pesada			
Código EUROHARD	**Montaje (mm)**	**Extracción (mm)**	**Terminación**
EHCTER400B	400	400	Zincado Bl
EHCTER450B	450	450	Zincado Bl
EHCTER500B	500	500	Zincado Bl
EHCTER600B	600	600	Zincado Bl
EHCTER700B	700	700	Zincado Bl
EHCTER800B	800	800	Zincado Bl
EHCTER900B	900	900	Zincado Bl
EHCTER1000B	1000	1000	Zincado Bl
EHCTER1100B	1100	1100	Zincado Bl
EHCTER1200B	1200	1200	Zincado Bl
EHCTER400N	400	400	Negro
EHCTER450N	450	450	Negro
EHCTER500N	500	500	Negro
EHCTER600N	600	600	Negro
EHCTER700N	700	700	Negro
EHCTER800N	800	800	Negro
EHCTER900N	900	900	Negro
EHCTER1000N	1000	1000	Negro
EHCTER1100N	1100	1100	Negro
EHCTER1200N	1200	1200	Negro

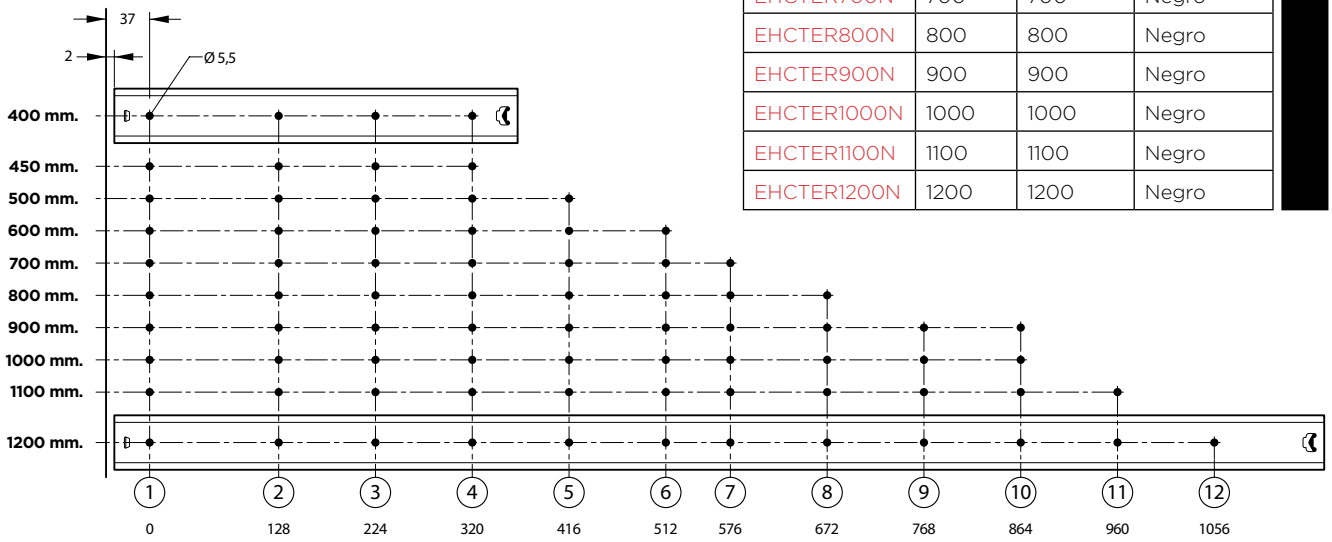

NOTA: La distribución de agujeros es similar tanto para el lateral del gabinete como para el lateral del cajón.

Medidas indicadas sin compromiso. Nos reservamos el derecho de realizar modificaciones, consulte en nuestra web la última versión actualizada del mismo.

4 - Elementos de cajón - Lateral de cajón

Lateral de cajón

EHLC

Lateral de cajón

- Capacidad de carga hasta 25 kg/par.
- Extensión parcial.
- Con autointroducción por caída.
- Compensación de tolerancias de montaje mediante el ajuste frontal tridimensional.
- Material: acero.
- Terminación: esmaltado blanco.
- Empaque: de 10 pares.

Lateral de cajón				
Código EUROHARD	**Largo de carril (mm)**	**Largo de extracción (mm)**	**Altura de lateral (mm)**	**Color**
EHLC086B40	400	315	86	Blanco
EHLC086B45	450	350	86	Blanco
EHLC086B50	500	395	86	Blanco
EHLC118B40	400	315	118	Blanco
EHLC118B45	450	350	118	Blanco
EHLC118B50	500	395	118	Blanco
EHLC150B40	400	315	150	Blanco
EHLC150B45	450	350	150	Blanco
EHLC150B50	500	395	150	Blanco

Trasera de cajón

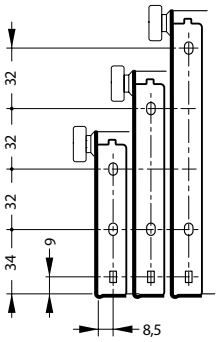

Montaje

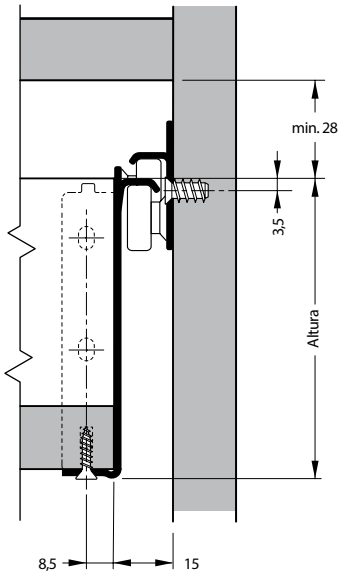

Agujeros de gabinete

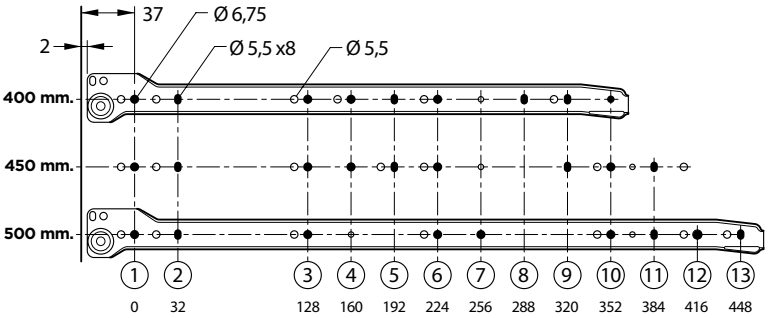

Frente de cajón

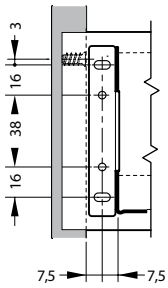

Compensación de tolerancias -+ 1 mm.

Medidas indicadas sin compromiso. Nos reservamos el derecho de realizar modificaciones, consulte en nuestra web la última versión actualizada del mismo.

Cercos divisores

EHSB

Cercos divisores para cajones.

- Para cajones metálicos de simple pared con extracción total o parcial.
- Esquineros en plástico blanco.
- Ajustable en longitud.
- Ejecución: aluminio con recubrimiento epoxi blanco.

Montaje

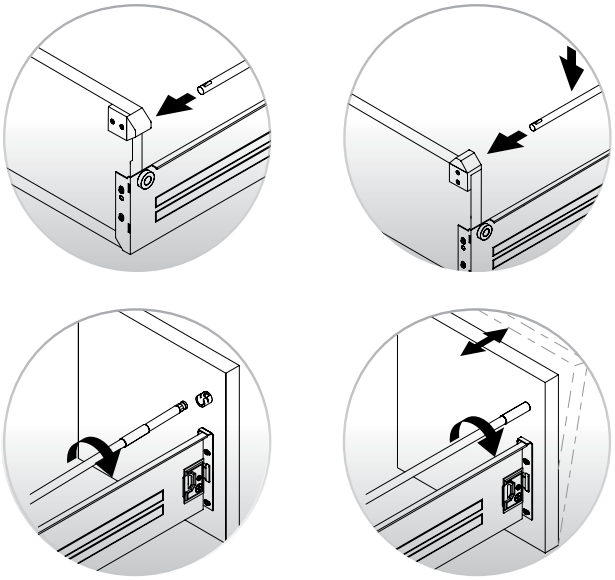

Divisor para cajón longitudinal

EHSBL500

- 500 mm. de largo
- Color: blanco
- Presentación: Empaque de 1 juego (2 barrales + 2 piezas plásticas traseras + 2 piezas plásticas frontales).

Divisor para cajón transversal

EHSBT600

- 600 mm, de largo.
- Color: blanco.
- Presentación: Empaque de 1 juego (1 barral + 2 piezas plásticas)

Divisor para cajón central

EHSBD340

- 340 mm, de largo.
- Color: blanco.
- Presentación: Empaque de 1 juego (1 barral + 2 piezas plásticas)

Medidas indicadas sin compromiso. Nos reservamos el derecho de realizar modificaciones, consulte en nuestra web la última versión actualizada del mismo.

4 - Elementos de cajón - Guía oculta

Guía oculta

EHGOET

Guías ocultas Soft Closing

Capacidad de carga hasta 30 kg/par.

- Extensión total.
- Deslizamiento a rodillos.
- Con sistema de cierre suave.
- Con regulación en altura de posición del cajón, desde los soportes plásticos.
- Admite laterales entre 12 y 16mm. y mínimo 12mm. para piso.
- Material: acero zincado. Soportes plásticos.
- Empaque: 1/10 pares.

Guías ocultas			
Código EUROHARD	**Montaje (mm)**	**Extracción (mm)**	**Terminación**
EHGOET300	300	300	Acero Zinc.
EHGOET350	350	350	Acero Zinc.
EHGOET400	400	400	Acero Zinc.
EHGOET450	450	450	Acero Zinc.
EHGOET500	500	500	Acero Zinc.
EHGOET550	550	550	Acero Zinc.

Regulación 3D - Soportes

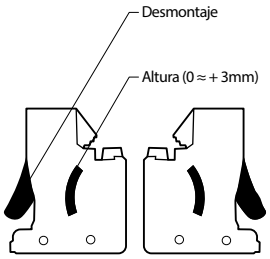

Especificaciones del cajón

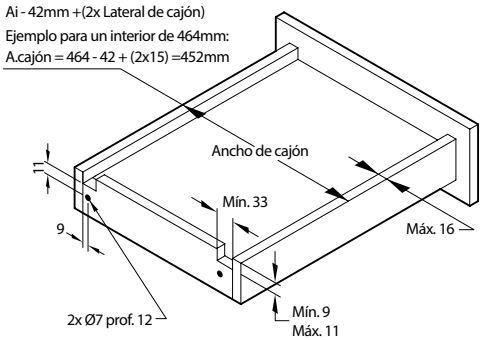

Dimensiones en largo

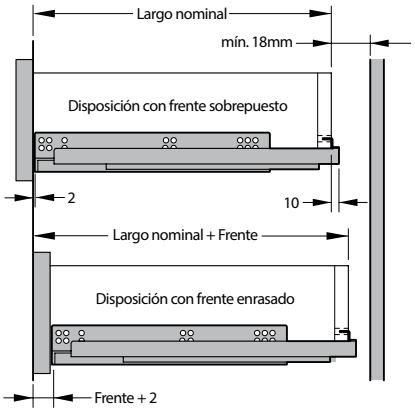

Agujeros de gabinete

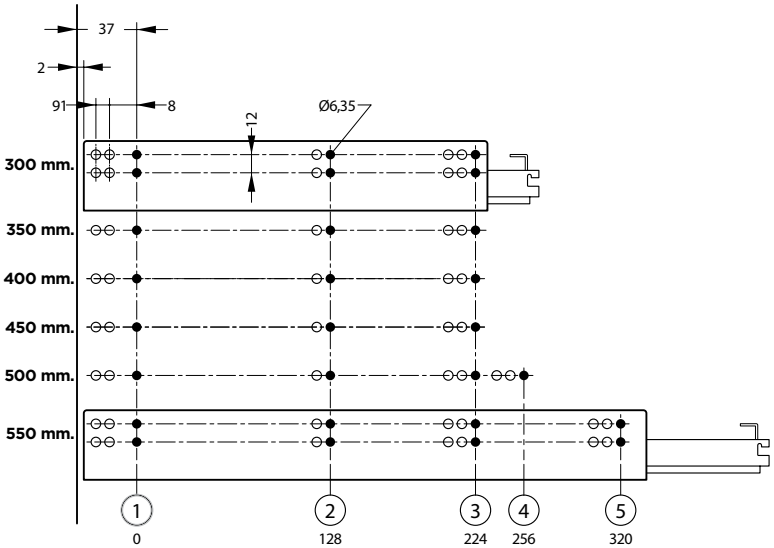

Vista Frontal

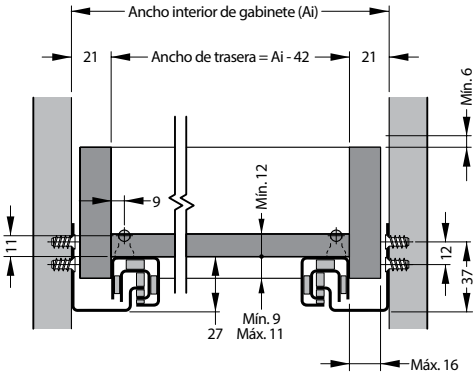

Medidas indicadas sin compromiso. Nos reservamos el derecho de realizar modificaciones, consulte en nuestra web la última versión actualizada del mismo.

Guía oculta

EHGOET3D

Guías ocultas Soft Closing con sistema de regulación 3D

Capacidad de carga hasta 30 kg/par.

- Extensión total.
- Deslizamiento a rodillos.
- Con sistema de cierre suave.
- Con regulación en tres dimensiones de la posición del cajón, desde los soportes plásticos.
- Admite espesor de 12 y 16mm. para laterales y 12mm. mínimo para piso.
- Material: acero zincado. Soportes plásticos.
- Empaque: 1/10 pares.

Guías ocultas			
Código EUROHARD	**Montaje (mm)**	**Extracción (mm)**	**Terminación**
EHGOET3D300	300	300	Acero Zinc.
EHGOET3D350	350	350	Acero Zinc.
EHGOET3D400	400	400	Acero Zinc.
EHGOET3D450	450	450	Acero Zinc.
EHGOET3D500	500	500	Acero Zinc.
EHGOET3D550	550	550	Acero Zinc.

Regulación 3D - Soportes

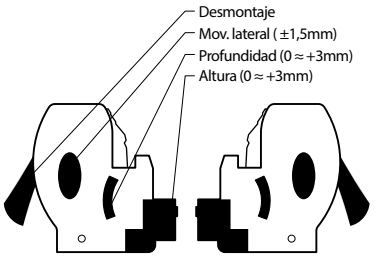

Especificaciones del cajón

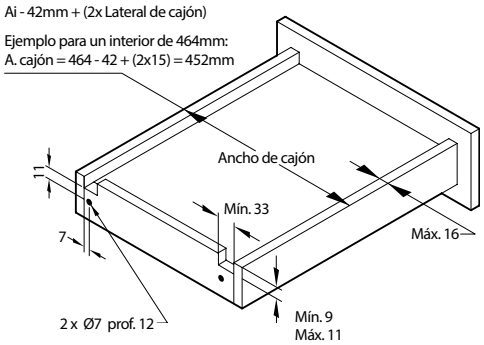

Dimensiones en largo

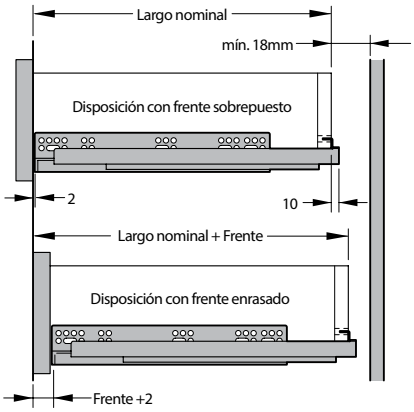

Agujeros de gabinete

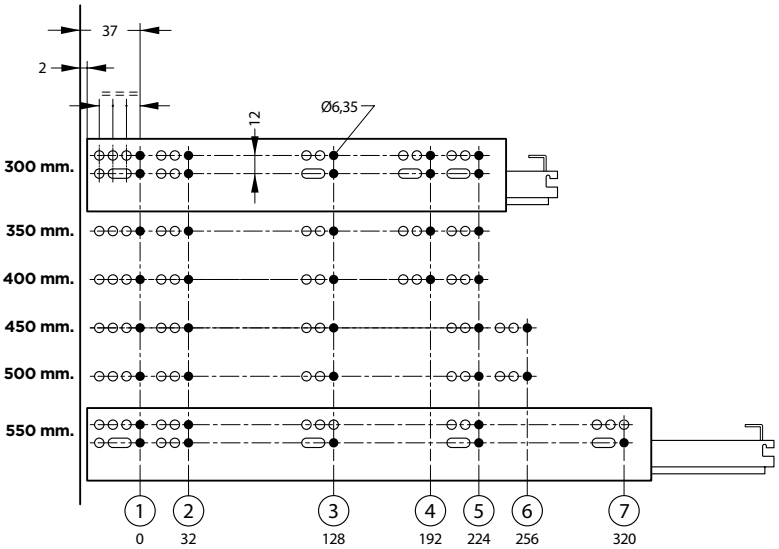

Vista Frontal

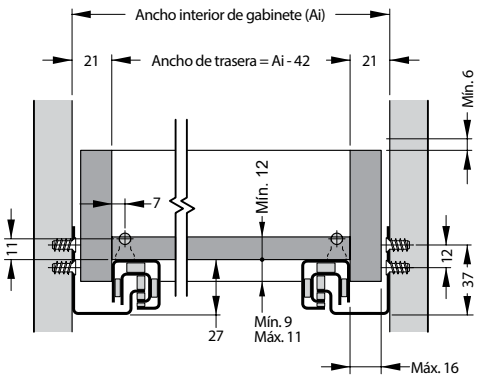

Medidas indicadas sin compromiso. Nos reservamos el derecho de realizar modificaciones, consulte en nuestra web la última versión actualizada del mismo.

4 - Elementos de cajón - Guía oculta

Guía oculta

EHGOETS3D

Guías ocultas Soft Closing
con sistema sincrónico y regulación 3D

Capacidad de carga hasta 40 kg/par.

- Extensión total.
- Deslizamiento a rodillos y sistema sincrónico.
- Con sistema de cierre suave.
- Con regulación en tres dimensiones de la posición del cajón, desde los soportes plásticos.
- Admite espesor de laterales entre 12 y 16mm. y 12mm. mínimo para piso.
- Material: acero zincado. Soportes plásticos.
- Empaque: 1/10 pares.

Guías ocultas			
Código EUROHARD	Montaje (mm)	Extracción (mm)	Terminación
EHGOETS3D300	300	300	Acero Zinc.
EHGOETS3D350	350	350	Acero Zinc.
EHGOETS3D400	400	400	Acero Zinc.
EHGOETS3D450	450	450	Acero Zinc.
EHGOETS3D500	500	500	Acero Zinc.
EHGOETS3D550	550	550	Acero Zinc.

4

Regulación 3D - Soportes

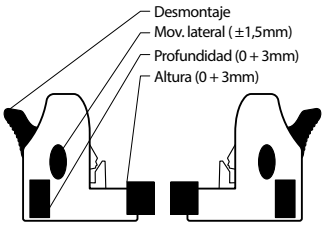

Especificaciones del cajón

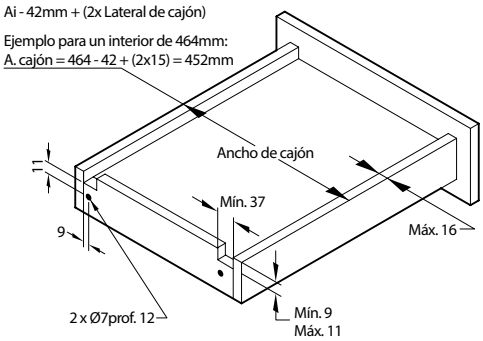

Dimensiones en largo

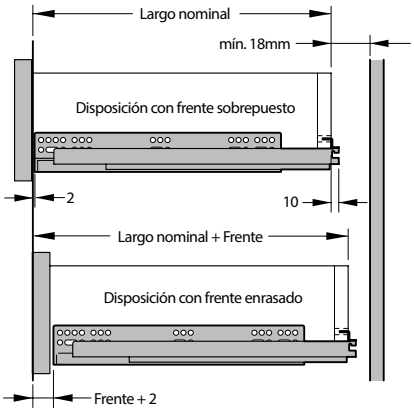

Agujeros de gabinete

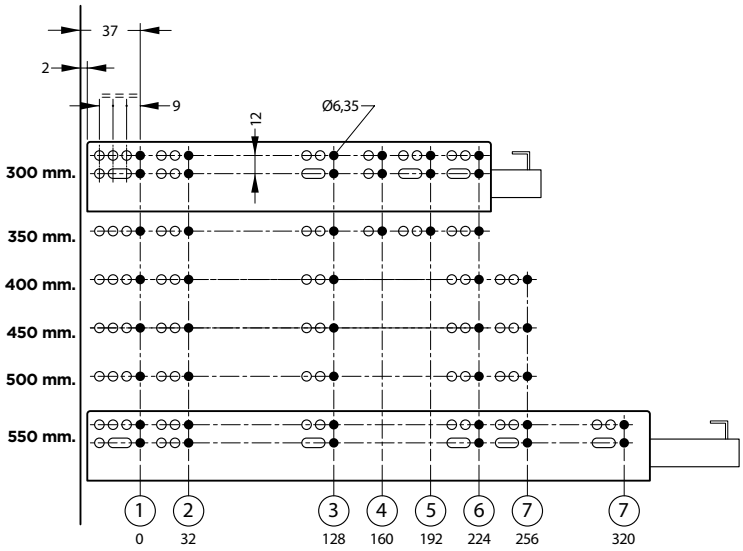

Vista Frontal

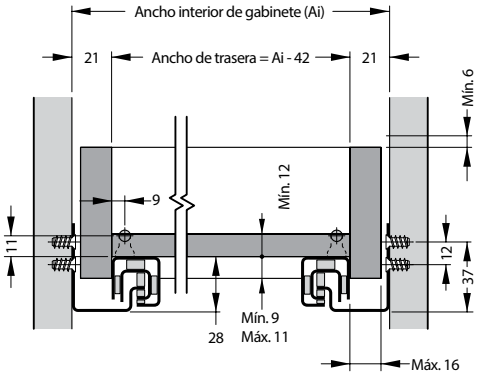

Medidas indicadas sin compromiso. Nos reservamos el derecho de realizar modificaciones, consulte en nuestra web la última versión actualizada del mismo.

Guía oculta

EHGOETPO

Guías ocultas Push Open

Capacidad de carga hasta 30 kg/par.

- Extensión total.
- Deslizamiento a rodillos.
- Con sistema de apertura push open.
- Con regulación en altura de posición del cajón, desde los soportes plásticos.
- Admite: espesor entre 12 y 16mm para laterales y 12mm mínimo para piso.
- Material: acero zincado. Soportes plásticos.
- Empaque: 1/10 pares.

Guías ocultas			
Código EUROHARD	**Montaje (mm)**	**Extracción (mm)**	**Terminación**
EHGOETPO300	300	300	Acero Zinc.
EHGOETPO350	350	350	Acero Zinc.
EHGOETPO400	400	400	Acero Zinc.
EHGOETPO450	450	450	Acero Zinc.
EHGOETPO500	500	500	Acero Zinc.
EHG0ETPO550	550	550	Acero Zinc.

Regulación en altura - Soportes

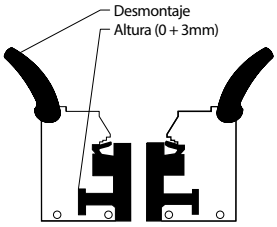

Especificaciones del cajón

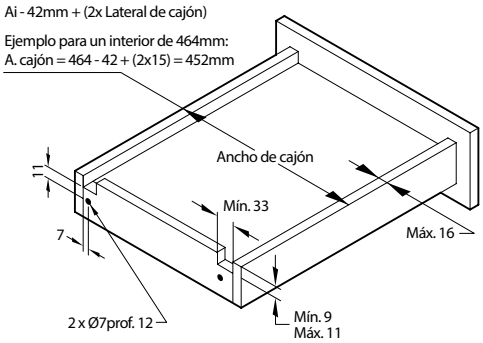

Dimensiones en largo

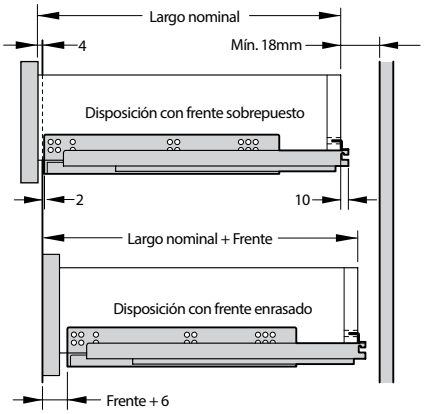

Agujeros de gabinete

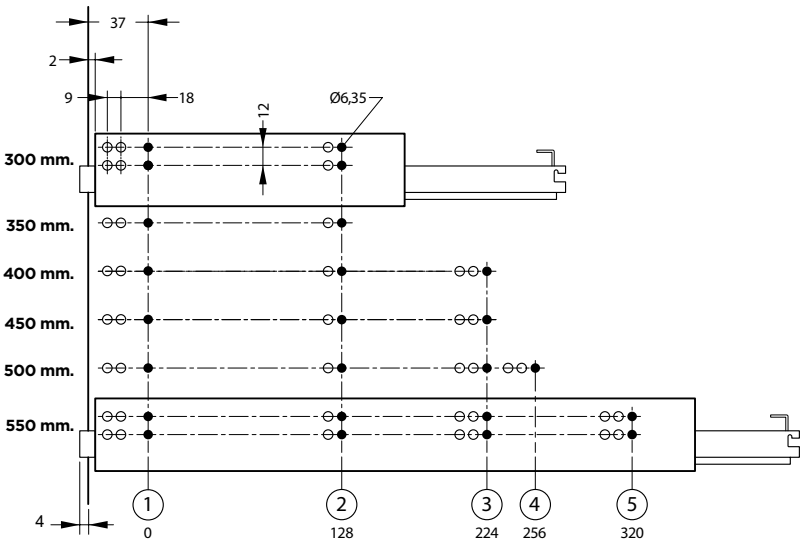

Vista Frontal

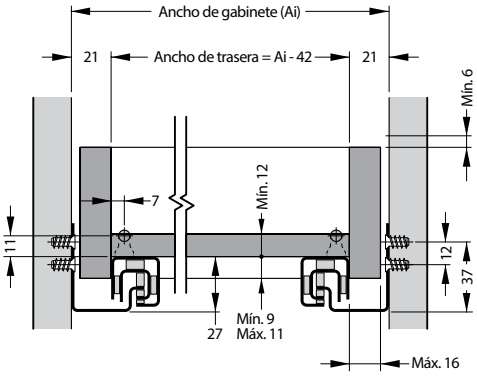

Medidas indicadas sin compromiso. Nos reservamos el derecho de realizar modificaciones, consulte en nuestra web la última versión actualizada del mismo.

4 - Elementos de cajón - Doble pared

Conjunto doble pared 84 mm.

EHLD

Conjunto cajón doble pared 84mm.
Con frente de aplicar / Set principal.

- Correderas de extensión total con mecanismo Syncro incorporado.
- Con sistema de Cierre Suave o Push Open.
- Regulación frontal en 3 dimensiones.
- Capacidad de carga: Cierre Suave 35 y 50Kg. Push Open 35Kg.
- Material: acero. / acero inoxidable.
- Terminación: esmaltado / micro cepillado.

Requerimiento de espacio
LN = Largo nominal

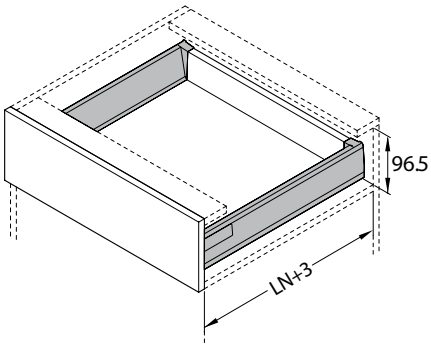

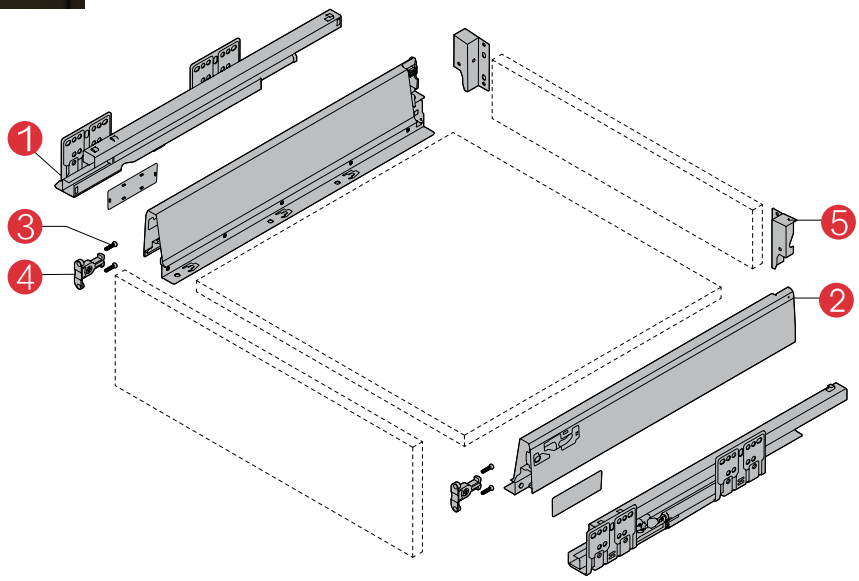

Conjunto cajón Doble pared 84 mm. Con frente de aplicar / Set principal compuesto por: 1 2 3 4 = Set					
Cód. EUROHARD 35 kg.	Cód. EUROHARD 50 kg.	Cód. EUROHARD Push Open	Largo nominal	Color	Unidad
EHLD083B40			400	Blanco RAL 9010	1 Set
EHLD083B45			450	Blanco RAL 9010	1 Set
EHLD083B50	EHLD08350B50	EHLD083POB50	500	Blanco RAL 9010	1 Set
EHLD083B55			550	Blanco RAL 9010	1 Set
EHLD083G40			400	Gris plata RAL 7088	1 Set
EHLD083G45			450	Gris plata RAL 7088	1 Set
EHLD083G50	EHLD08350G50	EHLD083POG50	500	Gris plata RAL 7088	1 Set
EHLD083G55			550	Gris plata RAL 7088	1 Set
EHLD083i40			400	Acero inox. SUS	1 Set
EHLD083i45			450	Acero inox. SUS	1 Set
EHLD083i50	EHLD08350i50	EHLD083POi50	500	Acero inox. SUS	1 Set
EHLD083i55			550	Acero inox. SUS	1 Set

Artículo 5			
Cód. EUROHARD	Alto	Color	Unidad
EHLDTB84	84	Blanco RAL 9010	1/100 pares
EHLDTG84	84	Gris plata RAL 7088	1/100 pares
EHLDTi84	84	Simil acero inox.	1/100 pares

Nota: Artículo 5 soporte trasero no está incluído en el set principal. Pedir por separado.

Medidas indicadas sin compromiso. Nos reservamos el derecho de realizar modificaciones, consulte en nuestra web la última versión actualizada del mismo.

4 - Elementos de cajón - Doble pared

Conjunto doble pared 84 mm.

EHLD

Conjunto cajón doble pared 84mm.
Frente Interno.

- Para ancho máximo 1187mm. (interior de gabinete).
- Material: perfiles de aluminio y soportes plásticos.
- Terminación: esmaltado / micro cepillado.
- Empaque: 1 set.

Se complementa con el set principal EHLD083 de la página 43.

4

Requerimiento de espacio
LN = Largo nominal

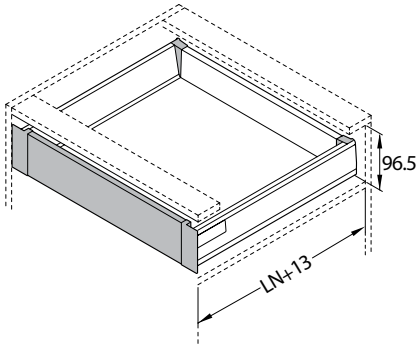

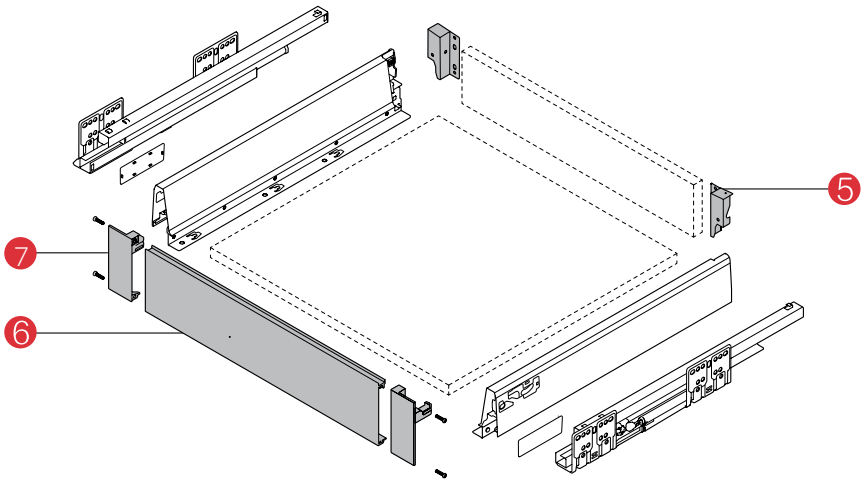

Lateral doble pared frente interno				
Código EUROHARD	**Color**	**Descripción**	**Unidad**	
EHLDTB84	Blanco RAL 9010	Soportes traseros 84	1/100 pares	5
EHLDPFB1110	Blanco RAL 9010	Perfil frontal, 1100 mm	1/10 piezas	6
EHLDSFB84	Blanco	Soporte plástico frontal 84	1/25 pares	7
EHLDTG84	Gris	Soportes traseros 84	1/100 pares	5
EHLDPFG1110	Gris plata RAL 7088	Perfil frontal 1100 mm	1/10 piezas	6
EHLDSFG84	Gris	Soporte plástico frontal 84	1/25 Pares	7
EHLDTi84	Simil acero inox.	Soportes traseros 84	1/100 pares	5
EHLDPFi1110	Simil acero inox.	Perfil frontal 1100 mm	1/10 piezas	6
EHLDSFG84	Gris	Soporte plástico frontal 84	1/25 Pares	7

Nota: Favor de incluir los artículos expuestos para poder lograr la configuración deseada. Los mismos se suman al kit principal elegido.

Medidas indicadas sin compromiso. Nos reservamos el derecho de realizar modificaciones, consulte en nuestra web la última versión actualizada del mismo.

4 - Elementos de cajón - Doble pared

Conjunto doble pared 135 mm.

EHLD

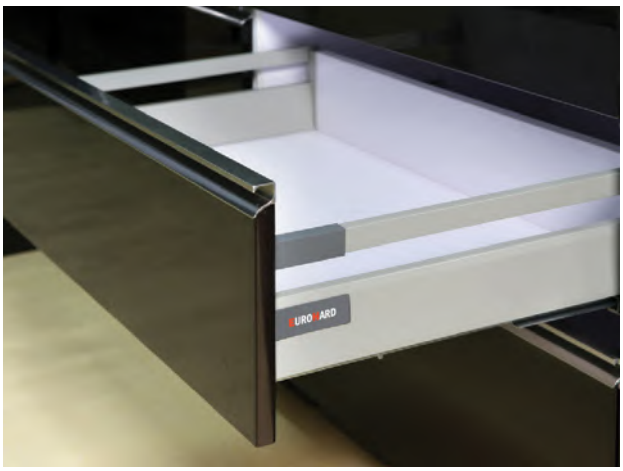

Conjunto cajón doble pared 135mm.
Con frente de aplicar y ollero simple.

- Para sets de largo nominal 500 mm.
- Material: perfiles de aluminio y soportes plásticos.
- Terminación: esmaltado / micro cepillado.
- Empaque: 1 set.

Se complementa con el set principal EHLD083 de la página 43.

Requerimiento de espacio
LN = Largo nominal

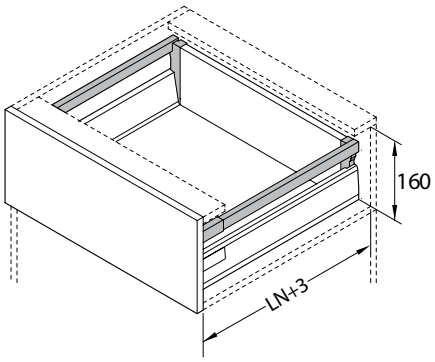

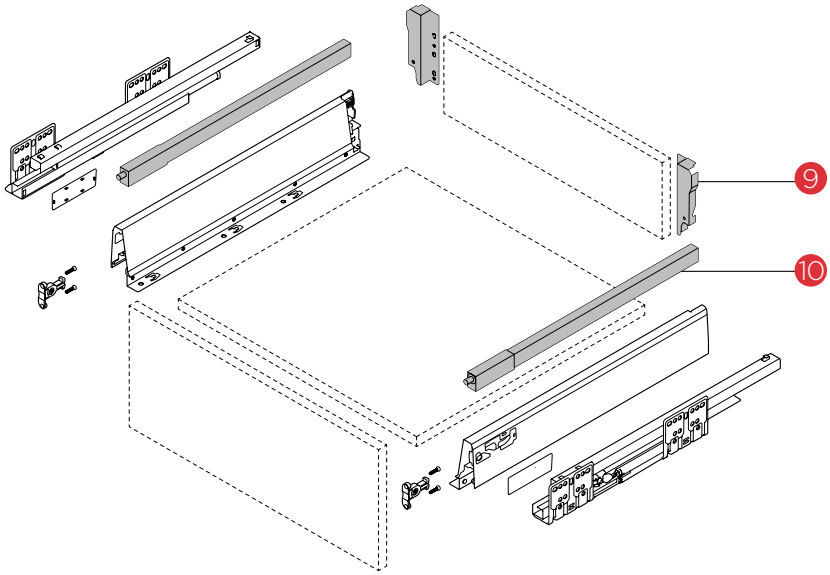

Conjunto cajón Doble pared 135mm. Con frente de aplicar y ollero simple					
Código EUROHARD	**Largo nominal (mm.)**	**Color**	**Descripción**	**Unidad**	
EHLDTB135		Blanco RAL 9010	Soportes traseros 135	1/50 pares	9
EHLDOB500	500	Blanco RAL 9010	Olleros de sección cuadrada	1/25 pares	10
EHLDTG135		Gris plata RAL 7088	Soportes traseros 135	1/50 pares	9
EHLDOG500	500	Gris plata RAL 7088	Olleros de sección cuadrada	1/25 pares	10
EHLDTi135		Simil acero inox.	Soportes traseros 135	1/50 pares	9
EHLDOi500	500	Simil acero inox.	Olleros de sección cuadrada	1/25 pares	10

Nota: Favor de incluir los artículos expuestos para poder lograr la configuración deseada.
Los mismos se suman al kit principal elegido.

Medidas indicadas sin compromiso. Nos reservamos el derecho de realizar modificaciones, consulte en nuestra web la última versión actualizada del mismo.

4 - Elementos de cajón - Doble pared

Conjunto doble pared 135 mm.

EHLD

Conjunto cajón doble pared 135mm.
Frente interno y ollero simple.

- Para ancho máximo 1187mm. (interior de gabinete).
- Para sets de largo nominal 500 mm.
- Material: perfiles de aluminio y soportes plásticos.
- Terminación: esmaltado / micro cepillado.
- Empaque: 1 set.

Se complementa con el set principal EHLD083 de la página 43.

4

Requerimiento de espacio
LN = Largo nominal

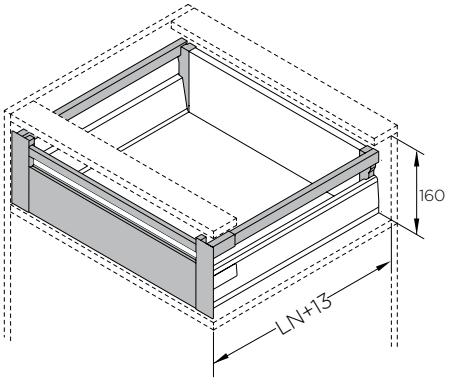

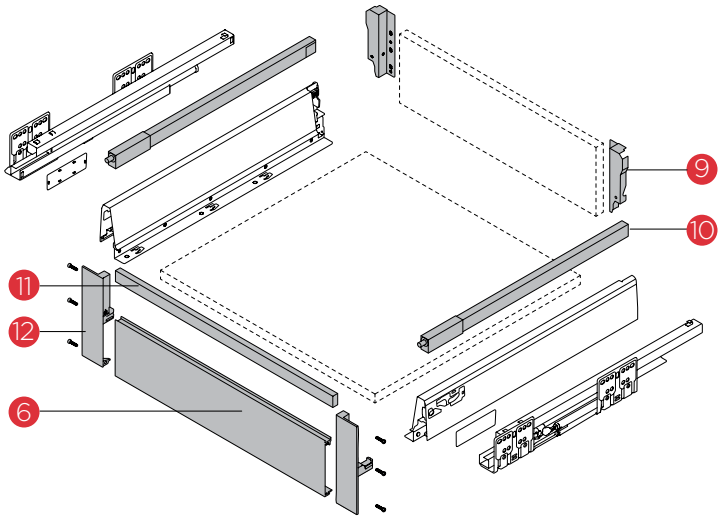

Conjunto cajón Doble pared 135mm. Frente interno y ollero simple.					
Código EUROHARD	**Largo nominal (mm.)**	**Color**	**Descripción**	**Unidad**	
EHLDPFB1110		Blanco RAL 9010	Perfil frontal inferior, 1100mm	1/10 piezas	6
EHLDTB135		Blanco RAL 9010	Soportes traseros 135	1/50 pares	9
EHLDOB500	500	Blanco RAL 9010	Olleros de sección cuadrada	1/25 pares	10
		Blanco RAL 9010	Tubo cuadrado 1100mm. p/cortar	1/10 piezas	11
EHLDSFB135		Blanco	Soporte plástico frontal 135	1/25 pares	12
EHLDPFG1110		Gris plata RAL 7088	Perfil frontal inferior, 1100mm	1/10 piezas	6
EHLDTG135		Gris plata RAL 7088	Soportes traseros 135	1/50 pares	9
EHLDOG500	500	Gris plata RAL 7088	Olleros de sección cuadrada	1/25 pares	10
EHLDPFSG1110		Gris plata RAL 7088	Tubo cuadrado 1100mm. p/cortar	1/10 piezas	11
EHLDSFG135		Gris	Soporte plástico frontal 135	1/25 pares	12
ELDPFi1110		Simil acero inox.	Perfil frontal inferior, 1100mm	1/10 piezas	6
EHLDTi135		Simil acero inox.	Soportes traseros 135	1/50 pares	9
EHLDOi500	500	Simil acero inox.	Olleros de sección cuadrada	1/25 pares	10
EHLDPFSi1110		Simil acero inox.	Tubo cuadrado 1100mm. p/cortar	1/50 piezas	11
EHLDSFG135		Gris	Soporte plástico frontal 135	1/25 pares	12

Nota: Favor de incluir los artículos expuestos para poder lograr la configuración deseada.
Los mismos se suman al kit principal elegido.

Medidas indicadas sin compromiso. Nos reservamos el derecho de realizar modificaciones, consulte en nuestra web la última versión actualizada del mismo.

4 - Elementos de cajón - Doble pared

Conjunto doble pared 199 mm.

EHLD

Conjunto cajón doble pared 199mm.
Con frente de aplicar y ollero doble.

- Para sets de largo nominal 500 mm.
- Material: perfiles de aluminio y soportes plásticos.
- Terminación: esmaltado / micro cepillado.
- Empaque: 1 set.

Se complementa con el set principal EHLD083 de la página 43.

Requerimiento de espacio
LN = Largo nominal

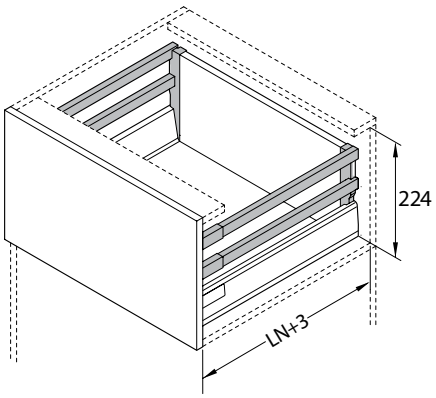

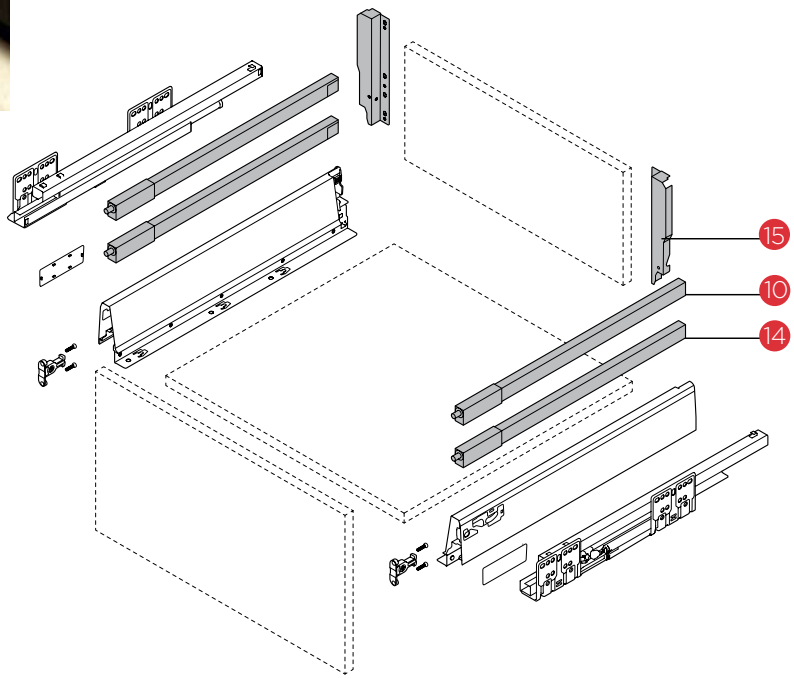

Conjunto cajón Doble pared 199mm. Con frente de aplicar y ollero doble.					
Código EUROHARD	**Largo nominal (mm.)**	**Color**	**Descripción**	**Unidad**	
EHLDOB500	500	Blanco RAL 9010	Olleros de sección cuadrada	1/25 pares	10
EHLDOiB500	500	Blanco RAL 9010	Olleros de sección cuadrada intermedio	1/25 pares	14
EHLDTB199		Blanco RAL 9010	Soportes traseros 199	1/40 pares	15
EHLDOG500	500	Gris plata RAL 7088	Olleros de sección cuadrada	1/25 pares	10
EHLDOiG500	500	Gris plata RAL 7088	Olleros de sección cuadrada intermedio	1/25 pares	14
EHLDTG199		Gris plata RAL 7088	Soportes traseros 199	1/40 pares	15
EHLDOi500	500	Simil acero inox.	Olleros de sección cuadrada	1/25 pares	10
EHLDOii500	500	Simil acero inox.	Olleros de sección cuadrada intermedio	1/25 pares	14
EHLDTi199		Simil acero inox.	Soportes traseros 199	1/40 pares	15

Nota: Favor de incluir los artículos expuestos para poder lograr la configuración deseada.
Los mismos se suman al kit principal elegido.

Medidas indicadas sin compromiso. Nos reservamos el derecho de realizar modificaciones, consulte en nuestra web la última versión actualizada del mismo.

4 - Elementos de cajón - Doble pared

Conjunto doble pared 199 mm.

EHLD

Conjunto cajón doble pared 199mm.
Con frente interno y ollero simple.

- Para ancho máximo 1187mm. (interior de gabinete).
- Para sets de largo nominal 500 mm.
- Material: perfiles de aluminio y soportes plásticos.
- Terminación: esmaltado / micro cepillado.
- Empaque: 1 set.

Se complementa con el set principal EHLD083 de la página 43.

4

Requerimiento de espacio
LN = Largo nominal

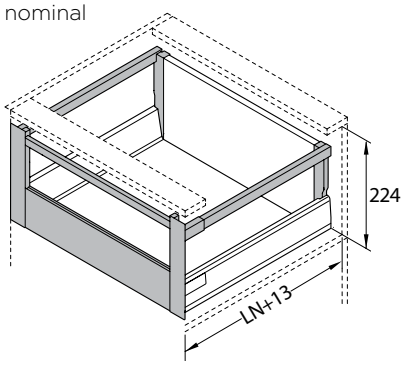

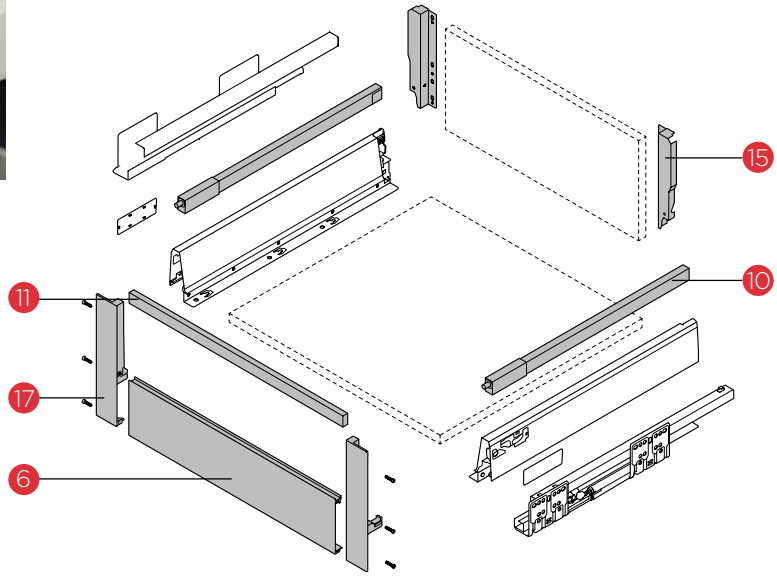

Conjunto cajón Doble pared 199mm. Con frente interno y ollero doble.					
Código EUROHARD	**Largo nominal (mm.)**	**Color**	**Descripción**	**Unidad**	
EHLDPFB1110		Blanco RAL 9010	Perfil frontal, 1100mm	1/10 piezas	6
EHLDOB500	500	Blanco RAL 9010	Olleros de sección cuadrada	1/25 pares	10
EHLDPFSB1110		Blanco RAL 9010	Tubo cuadrado 1100mm p/cortar	1/10 piezas	11
EHLDTB199		Blanco RAL 9010	Soportes traseros 199mm	1/40 pares	15
EHLDSFB199		Blanco	Soporte plásticos frontal 199mm	1/25 pares	17
EHLDPFG1110		Gris plata RAL 7088	Perfil frontal, 1100mm	1/10 piezas	6
EHLDOG500	500	Gris plata RAL 7088	Olleros de sección cuadrada	1/25 pares	10
EHLDPFSG1110		Gris plata RAL 7088	Tubo cuadrado 1100mm p/cortar	1/10 piezas	11
EHLDTG199		Gris plata RAL 7088	Soportes traseros 199mm	1/40 pares	15
EHLDSFG199		Gris	Soporte plásticos frontal 199mm	1/20 pares	17
EHLDPFI1110		Simil acero inox.	Perfil frontal, 1100mm	1/10 piezas	6
EHLDOI500	500	Simil acero inox.	Olleros de sección cuadrada	1/25 pares	10
EHLDPFSi1110		Simil acero inox.	Tubo cuadrado 1100mm p/cortar	1/10 piezas	11
EHLDTI199		Acero inox. SUS	Soportes traseros 199	1/40 pares	15
EHLDSFG199		Gris	Soporte plásticos frontal 199	1/20 pares	17

Nota: Favor de incluir los artículos expuestos para poder lograr la configuración deseada.
Los mismos se suman al kit principal elegido.

Medidas indicadas sin compromiso. Nos reservamos el derecho de realizar modificaciones, consulte en nuestra web la última versión actualizada del mismo.

4 - Elementos de cajón - Doble pared

Conjunto doble pared 199 mm.

EHLD

Conjunto cajón doble pared 199mm.
Con frente interno y ollero doble.

- Para ancho máximo 1187mm. (interior de gabinete).
- Para sets de largo nominal 500 mm.
- Material: perfiles de aluminio y soportes plásticos.
- Terminación: esmaltado / micro cepillado.
- Empaque: 1 set.

Se complementa con el set principal EHLD083 de la página 43.

Requerimiento de espacio
LN = Largo nominal

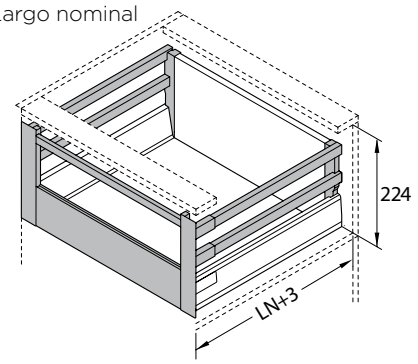

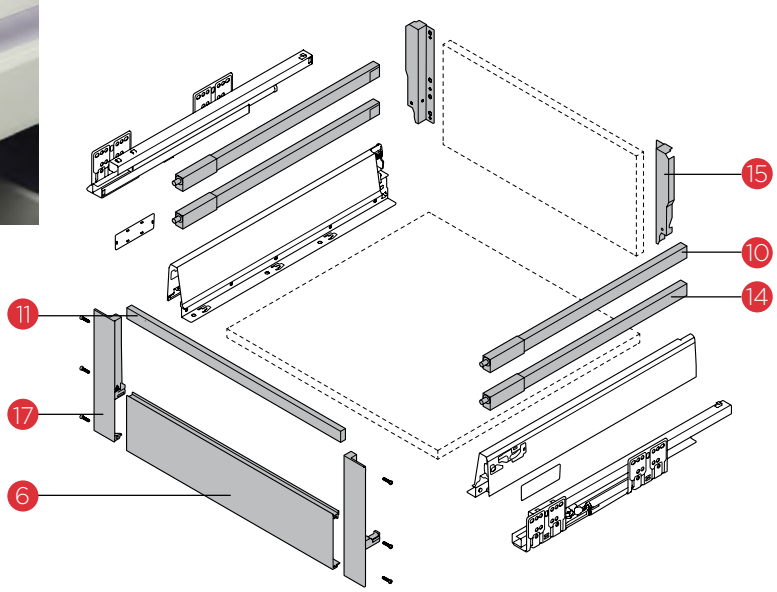

Conjunto cajón Doble pared 199mm. Con frente interno y ollero doble.					
Código EUROHARD	**Largo nominal (mm.)**	**Color**	**Descripción**	**Unidad**	
EHLDPFB1110		Blanco RAL 9010	Perfil frontal, 1100mm	1/10 piezas	6
EHLDOB500	500	Blanco RAL 9010	Olleros de sección cuadrada	1/25 pares	10
EHLDPFSB1110		Blanco RAL 9010	Perfil frontal superior, 1110mm	1/10 piezas	11
EHLDOiB500	500	Blanco RAL 9010	Olleros de sección cuadrada intermedio	1/25	14
EHLDTB199		Blanco RAL 9010	Soportes traseros 199mm	1/40 pares	15
EHLDSDFB199		Blanco	Soporte plásticos frontal 199mm	1/25 pares	17
EHLDPFG1110		Gris plata RAL 7088	Perfil frontal, 1100mm	1/10 piezas	6
EHLDOG500	500	Gris plata RAL 7088	Olleros de sección cuadrada	1/25 pares	10
EHLDPFSG1110		Gris plata RAL 7088	Perfil frontal superior, 1100mm	1/10 piezas	11
EHLDOIG500	500	Gris plata RAL 7088	Olleros de sección cuadrada intermedio	1/25 sets	14
EHLDTG199		Gris plata RAL 7088	Soportes traseros 199mm	1/40 pares	15
EHLDSDFG199		Gris	Soporte plásticos frontal 199mm	1/20 pares	17
EHLDPFI1110		Simil acero inox.	Perfil frontal, 1100mm	1/10 piezas	6
EHLDOI500	500	Simil acero inox.	Olleros de sección cuadrada	1/25 pares	10
EHLDPFSi1110		Simil acero inox.	Perfil frontal superior, 1100mm	1/10 piezas	11
EHLDOII500		Simil acero inox.	Olleros de sección cuadrada intermedio	1/25 sets	14
EHLDTI199		Acero inox. SUS	Soportes traseros 199mm	1/40 pares	15
EHLDSDFG199		Gris	Soporte plásticos frontal 199mm	1/20 pares	17

Nota: Favor de incluir los artículos expuestos para poder lograr la configuración deseada.
Los mismos se suman al kit principal elegido.

Medidas indicadas sin compromiso. Nos reservamos el derecho de realizar modificaciones, consulte en nuestra web la última versión actualizada del mismo.

4 - Elementos de cajón - Doble pared

Conjunto doble pared 199 mm.

EHLD

Conjunto cajón doble pared 199mm.
Con lateral de vidrio de 4mm y ollero superior.

- Para sets de largo nominal 500 mm.
- Material: vidrio templado de 4mm., soportes plásticos y barrales de aluminio.
- Terminación: vidrio esmerilado, plástico blanco o gris y barrales esmaltados/microcepillados.
- Empaque: 1 set.

Se complementa con el set principal EHLD083 de la página 43.

Requerimiento de espacio
LN = Largo nominal

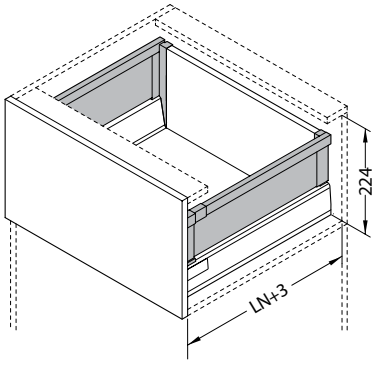

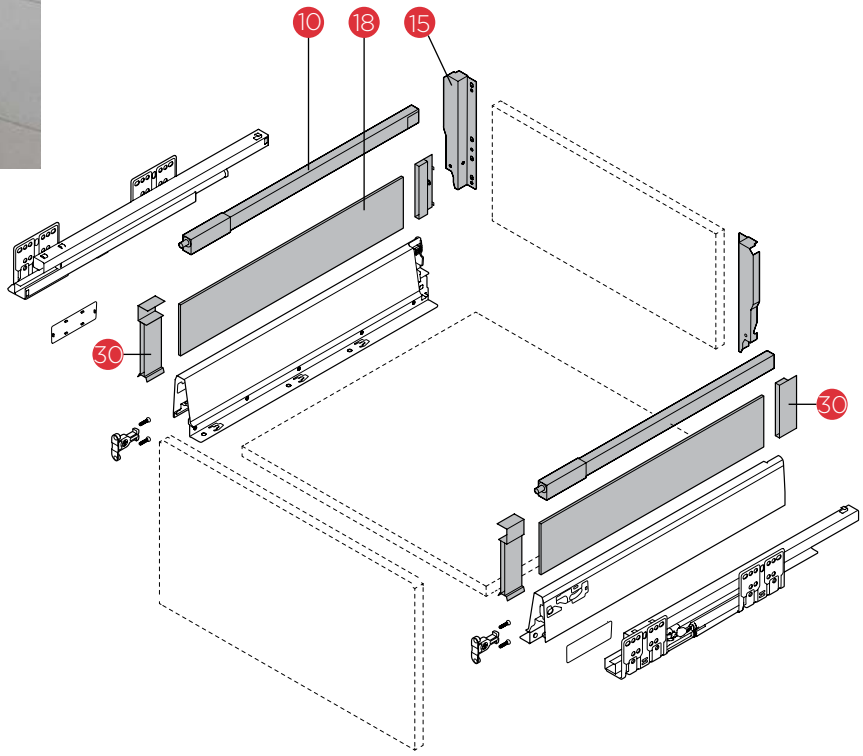

Conjunto cajón Doble pared 199mm. Con frente de aplicar, lateral de vidrio de 4 mm. y ollero superior.					
Código EUROHARD	**Largo nominal (mm.)**	**Color**	**Descripción**	**Unidad**	
EHLDOB500	500	Blanco RAL 9010	Olleros de sección cuadrada	1/25 pares	10
EHLDEFV4G	500	Blanco	Vidrio esmerilado 4mm	1/5 pares	18
EHLDEFV4B		Blanco	Soportes de vidrio	1/5 pares	30
EHLDTB199		Blanco RAL 9010	Soportes traseros 199	1/40 pares	15
EHLDOG500	500	Gris plata RAL 7088	Olleros de sección cuadrada	1/25 pares	10
EHLDV4G199	500	Gris	Vidrio esmerilado 4mm	1/5 pares	18
EHLDEFV4G		Gris	Soportes de vidrio	1/5 pares	30
EHLDTG199		Gris plata RAL 7088	Soportes traseros 199	1/40 pares	15
EHLDOi500	500	Simil acero inox.	Olleros de sección cuadrada	1/25 pares	10
EHLDV4G199	500	Gris	Vidrio esmerilado 4mm	1/5 pares	18
EHLDEFV4G		Gris	Soportes de vidrio	1/5 pares	30
EHLDTi199		Simil acero inox.	Soportes traseros 199	1/40 pares	15

Nota: Favor de incluir los artículos expuestos para poder lograr la configuración deseada.
Los mismos se suman al kit principal elegido.

Medidas indicadas sin compromiso. Nos reservamos el derecho de realizar modificaciones, consulte en nuestra web la última versión actualizada del mismo.

4 - Elementos de cajón - Doble pared

Conjunto doble pared 199 mm.

EHLD

Conjunto cajón doble pared 199mm.
Con frente interno, lateral de vidrio y ollero superior.

- Para ancho máximo 1187mm. (interior de gabinete).
- Para sets de largo nominal 500 mm.
- Material: vidrio templado de 4mm., soportes plásticos y barrales de aluminio.
- Terminación: vidrio esmerilado, plástico blanco o gris y barrales esmaltados/ microcepillados.
- Empaque: 1 set.

Se complementa con el set principal EHLD083 de la página 43.

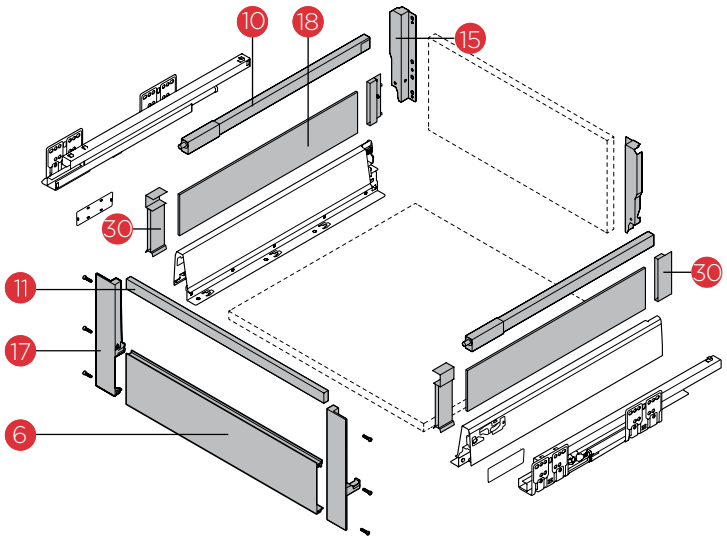

Requerimiento de espacio
LN = Largo nominal

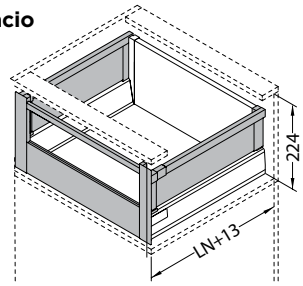

Conjunto cajón Doble pared 199mm. Con frente interno, lateral de vidrio y ollero superior.					
Código EUROHARD	**Largo nominal mm.**	**Color**	**Descripción**	**Unidad**	
EHLDPFB1110		Blanco RAL 9010	Perfil frontal, 1100mm	1/10 piezas	6
EHLDOB500	500	Blanco RAL 9010	Olleros de sección cuadrada	1/25 pares	10
EHLDPFSB1110		Blanco RAL 9010	Tubo cuadrado 1100mm p/cortar	1/10 piezas	11
EHLDSTB199		Blanco RAL 9010	Soportes traseros 199mm	1/40 pares	15
EHLDSFB199		Blanco	Soporte plásticos frontal 199mm	1/25 pares	17
EHLDV4B199	500	Blanco	Vidrio esmerilado 4mm	1/5 pares	18
EHLDEFV4G		Blanco	Soportes de vidrio	1/5 pares	30
EHLDPFG1110		Gris plata RAL 7088	Perfil frontal, 1100mm	1/10 piezas	6
EHLDOG500	500	Gris plata RAL 7088	Olleros de sección cuadrada	1/25 pares	10
EHLDPFSG1110		Gris plata RAL 7088	Tubo cuadrado 1100mm p/cortar	1/10 piezas	11
EHLDSTG199		Gris plata RAL 7088	Soportes traseros 199mm	1/40 pares	15
EHLDSFG199		Gris	Soporte plásticos frontal 199mm	1/20 pares	17
EHLDV4G199	500	Gris	Vidrio esmerilado 4mm	1/5 pares	18
EHLDEFV4G		Gris	Soportes de vidrio	1/5 pares	30
EHLDPFI1110		Simil acero inox.	Perfil frontal, 1100mm	1/10 piezas	6
EHLDOI500	500	Simil acero inox.	Olleros de sección cuadrada	1/25 pares	10
EHLDPFSi1110		Simil acero inox.	Tubo cuadrado 1100mm p/cortar	1/10 piezas	11
EHLDSTI199		Acero inox. SUS	Soportes traseros 199	1/40 pares	15
EHLDSFG199		Gris	Soporte plásticos frontal 199	1/20 pares	17
EHLDV4G199	500	Gris	Vidrio esmerilado 4mm	1/5 pares	18
EHLDEFV4G		Gris	Soportes de vidrio	1/5 pares	30

Nota: Favor de incluir los artículos expuestos para poder lograr la configuración deseada.
Los mismos se suman al kit principal elegido.

Medidas indicadas sin compromiso. Nos reservamos el derecho de realizar modificaciones, consulte en nuestra web la última versión actualizada del mismo.

4 - Elementos de cajón - Doble pared

Conjunto doble pared 199 mm.

EHLD

Conjunto cajón doble pared 199mm.
Con frente de aplicar y ollero de vidrio.

- Para sets de largo nominal 500 mm.
- Material: vidrio templado de 8mm. / soportes plásticos.
- Terminación: vidrio esmerilado y plástico blanco o gris.
- Empaque: 1 set.

Se complementa con el set principal EHLD083 de la página 43.

4

Requerimiento de espacio
LN = Largo nominal

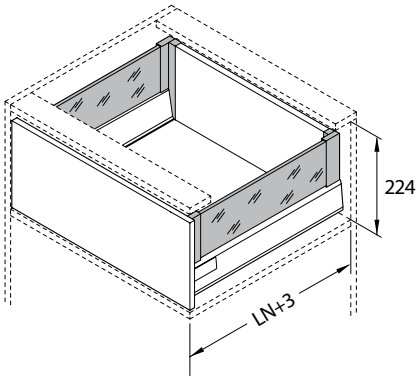

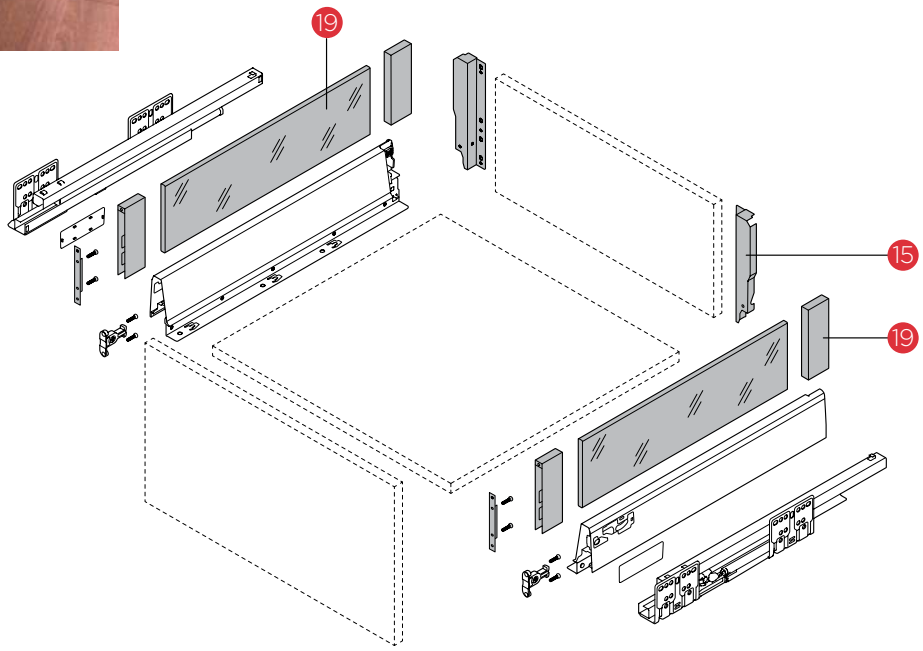

Conjunto cajón Doble pared 199mm. Con frente de aplicar y ollero de vidrio.					
Código EUROHARD	**Largo nominal mm.**	**Color**	**Descripción**	**Unidad**	
EHLDTB199		Blanco RAL 9010	Soportes traseros 199	1/40 pares	15
EHLDVB199	500	Vidrio esmerilado y plástico blanco	Vidrio 8mm de espesor + soportes	1/5 sets	19
EHLDTG199		Gris plata RAL 7088	Soportes traseros 199	1/40 pares	15
EHLDVG199	500	Vidrio esmerilado y plástico gris	Vidrio 8mm de espesor + soportes	1/5 sets	19
EHLDTI199		Simil acero inox.	Soportes traseros 199	1/40 pares	15
EHLDVG199	500	Vidrio esmerilado y plástico gris	Vidrio 8mm de espesor + soportes	1/5 sets	19

Nota: Favor de incluir los artículos expuestos para poder lograr la configuración deseada.
Los mismos se suman al kit principal elegido.

Medidas indicadas sin compromiso. Nos reservamos el derecho de realizar modificaciones, consulte en nuestra web la última versión actualizada del mismo.

4 - Elementos de cajón - Doble pared

Dimensiones de instalación 84 mm.

Determinación de tornillos en corredera (mm) 35 kg.

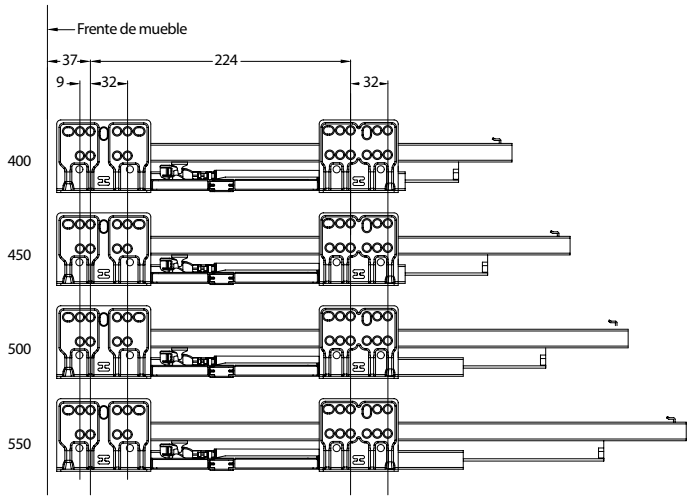

Determinación de tornillos en corredera (mm) 50 kg.

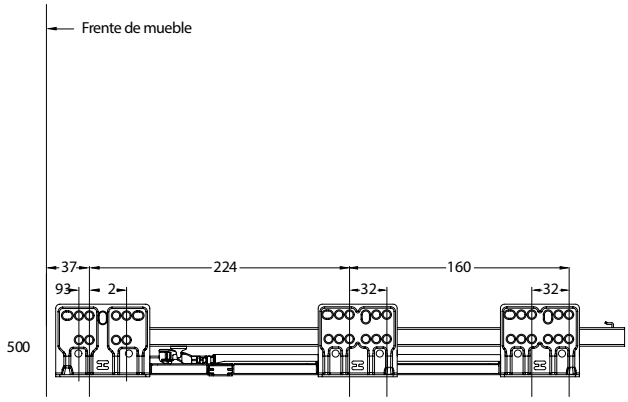

Dimensiones de piso y trasera de cajón (mm)

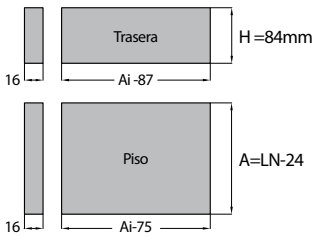

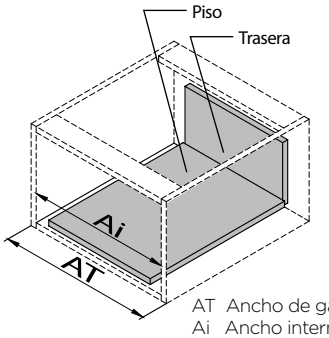

AT Ancho de gabinete
Ai Ancho interno de gabinete
LN Largo nominal

Dimensiones de instalación (mm)

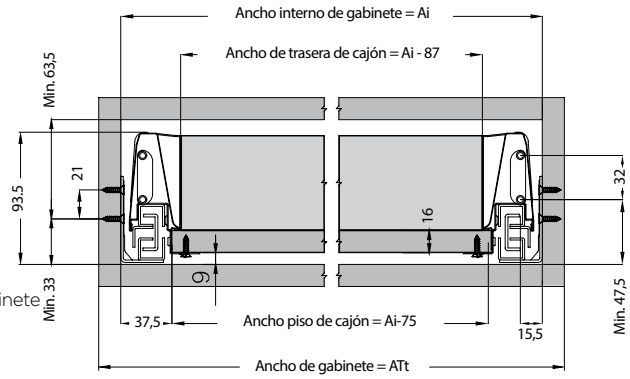

Dimensiones de instalación (mm)

LN = Largo nominal de corredera
Prof. interna de gabinete = LT = LN +3 (mínimo)

Dimensiones con frente de aplicar

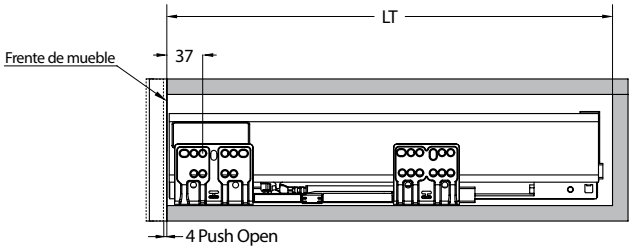

Cajón, dimensiones de instalación (mm)

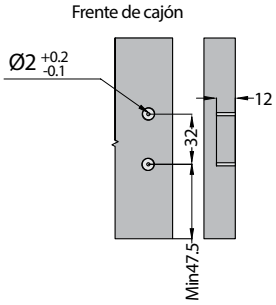

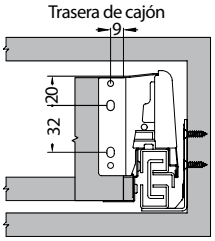

Dimensiones con frente interno

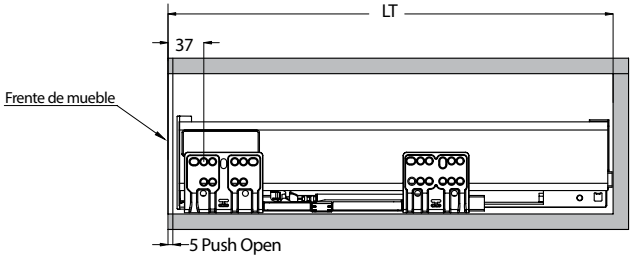

Largo de perfil frontal

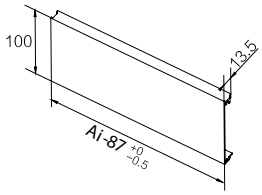

Trasera de cajón

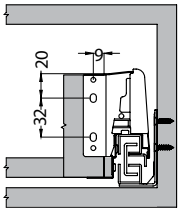

Medidas indicadas sin compromiso. Nos reservamos el derecho de realizar modificaciones, consulte en nuestra web la última versión actualizada del mismo.

4 - Elementos de cajón - Doble pared

Dimensiones de instalación 135 mm.

Determinación de tornillos en corredera (mm)

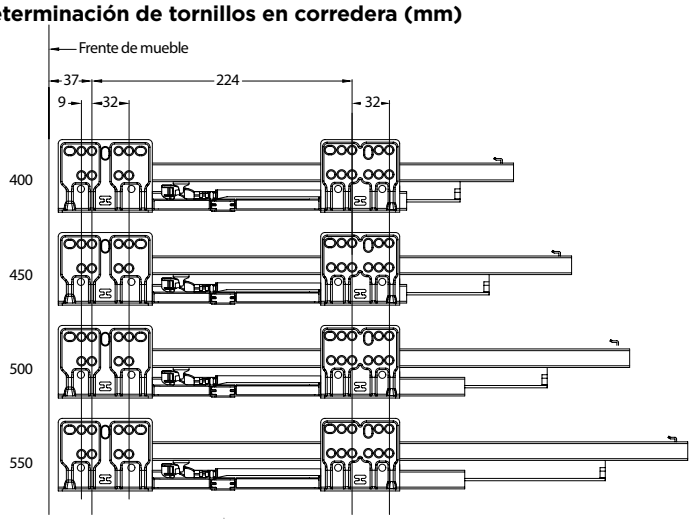

Determinación de tornillos en corredera (mm) 50 kg.

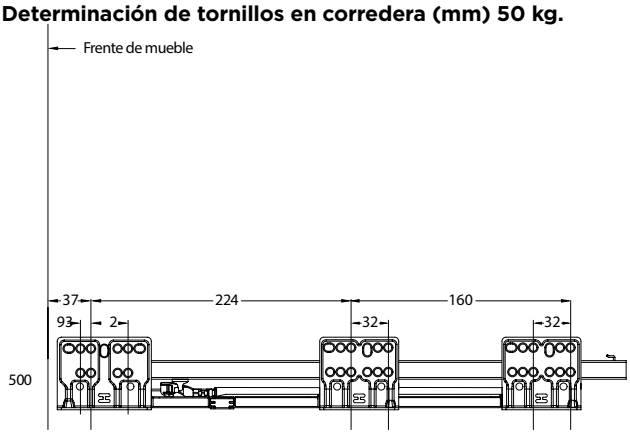

4

Dimensiones de piso y trasera de cajón (mm)

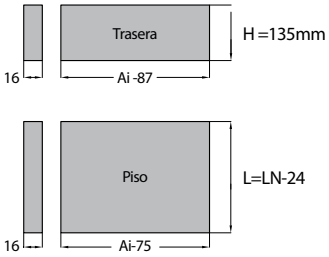

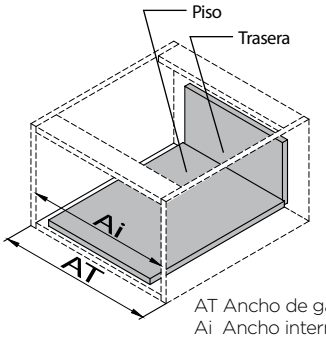

AT Ancho de gabinete
Ai Ancho interno de gabinete
LN Largo nominal

Dimensiones de instalación (mm)

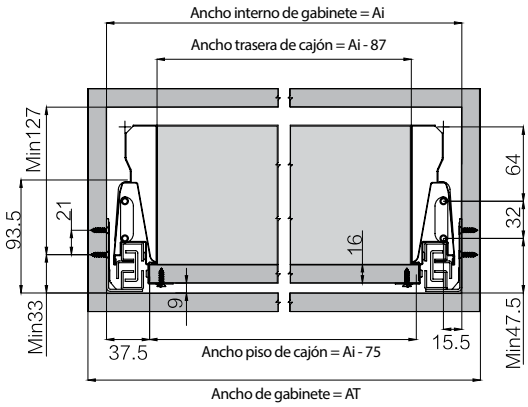

Dimensiones de instalación (mm)

LN = Largo nominal de corredera
Prof. interna de gabinete = LT = LN +3 (mínimo)

Dimensiones con frente de aplicar

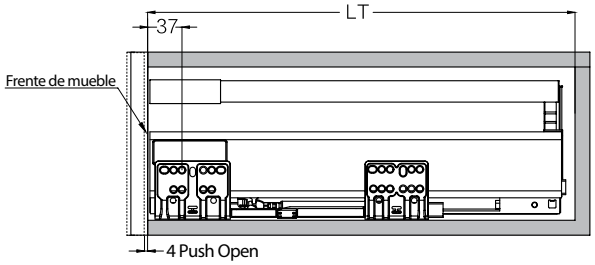

Cajón, dimensiones de instalación (mm)

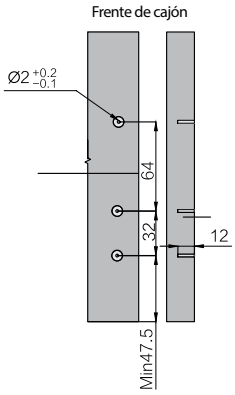

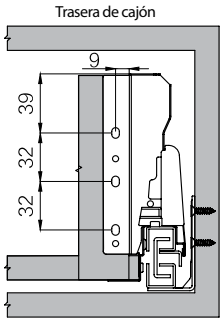

Dimensiones con frente interno

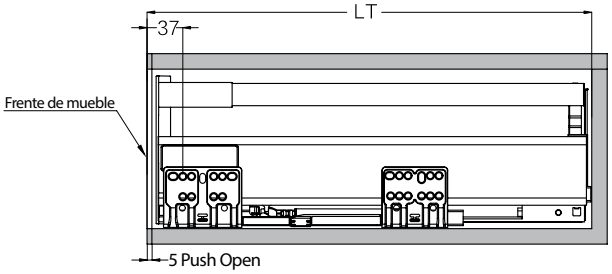

Largo de perfil frontal

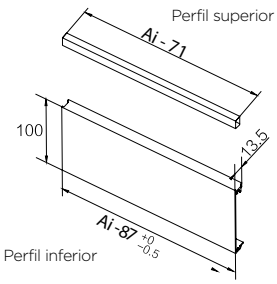

Trasera de cajón

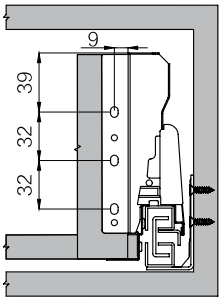

Medidas indicadas sin compromiso. Nos reservamos el derecho de realizar modificaciones, consulte en nuestra web la última versión actualizada del mismo.

4 - Elementos de cajón - Doble pared

Dimensiones de instalación 199 mm.

Determinación de tornillos en corredera (mm)

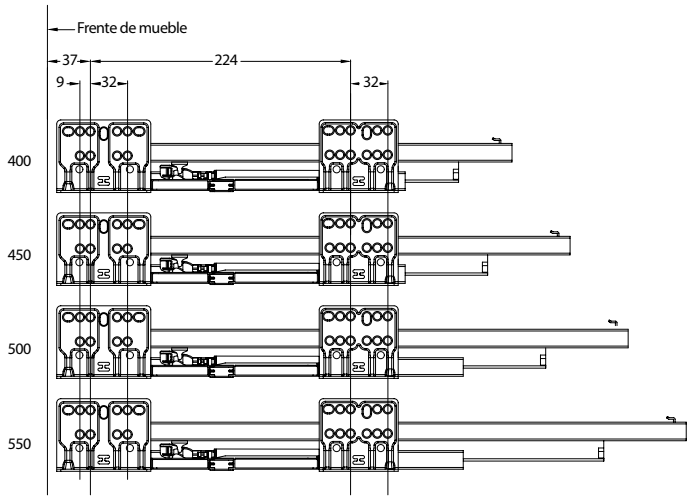

Determinación de tornillos en corredera (mm) 50 kg.

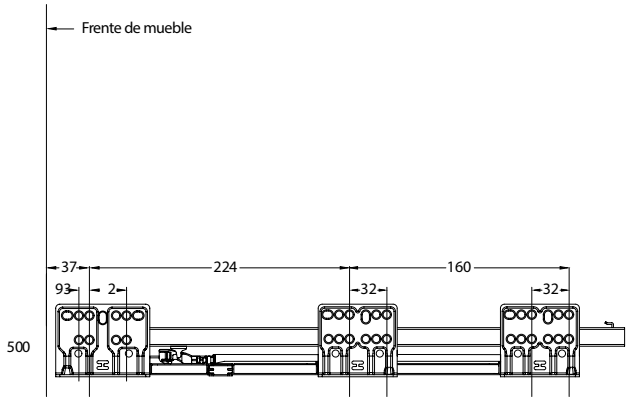

Dimensiones de piso y trasera de cajón (mm)

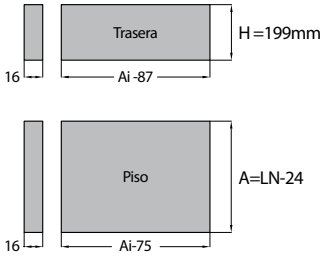

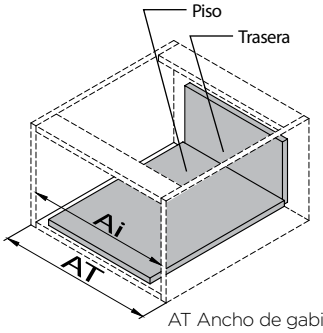

AT Ancho de gabinete
Ai Ancho interno de gabinete
LN Largo nominal

Dimensiones de instalación (mm)

LN = Largo nominal de corredera
Prof. interna de gabinete = LT = LN +3 (mínimo)

Dimensiones de instalación (mm)

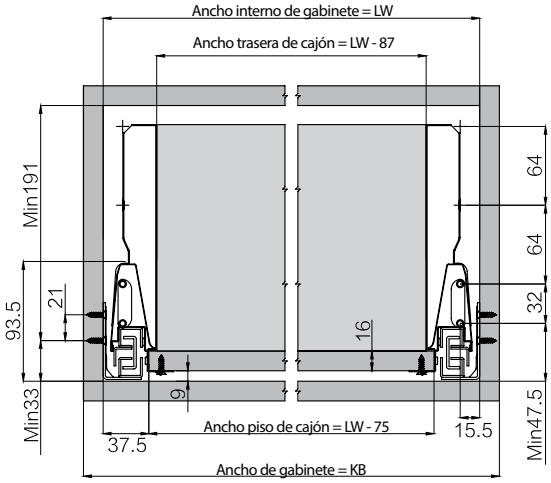

Dimensiones con frente de aplicar

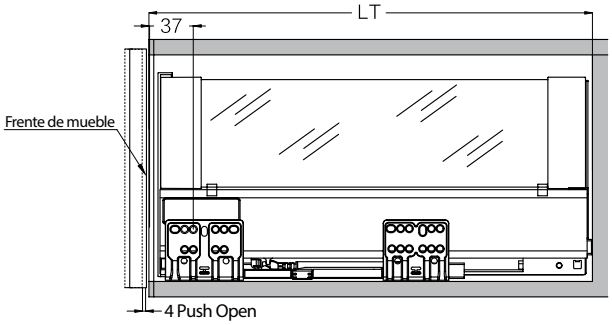

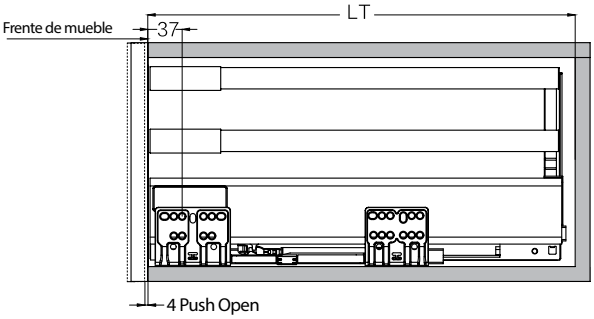

Dimensiones con frente interno

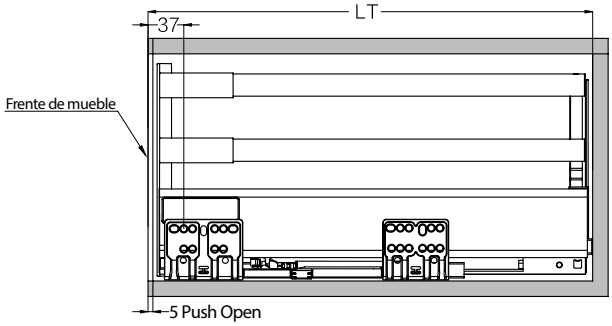

Largo de perfil frontal

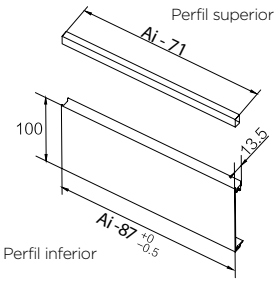

Trasera de cajón

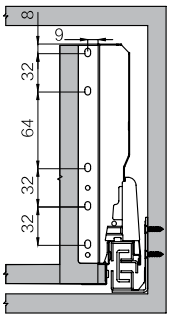

Frente de cajón

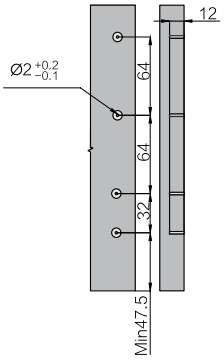

Medidas indicadas sin compromiso. Nos reservamos el derecho de realizar modificaciones, consulte en nuestra web la última versión actualizada del mismo.

4 - Elementos de cajón - Doble pared

Accesorios

EHLD

Accesorios para cajón con ollero de tubo cuadrado.

- Material: plástico / aluminio.
- Terminación: esmaltado / pulido.

Nota:
Artículo 11 : en ancho, largo a cortar = Ai - 52mm.
En sentido transversal, largo a cortar = LN - 40mm.

Accesorios				
Código EUROHARD	**Color**	**Descripción**	**Unidad**	
EHLDTOB	Blanco RAL 9010	Tubo cuadrado 1100mm. p/cortar	1/10 piezas	27
EHLDCEB	Blanco	Conector para tubo	1 pieza	22
EHLDCIB	Blanco RAL 9010	Conector inter para tubo	1 pieza	23
EHLDTB	Blanco	Tapas para extremos	1 pieza	24
EHLDTOG	Gris plata RAL 7088	Tubo cuadrado 1100mm. p/cortar	1/10 piezas	27
EHLDCEG	Gris	Conector para tubo	1 pieza	22
EHLDCIG	Gris plata RAL 7088	Conector inter para tubo	1 pieza	23
EHLDTG	Gris	Tapas para extremos	1 pieza	24
EHLDTOi	Simil acero inox.	Tubo cuadrado 1100mm. p/cortar	1/10 piezas	27
EHLDCEG	Gris	Conector para tubo	1 pieza	22
EHLDCIG	Gris plata RAL 7088	Conector inter para tubo	1 pieza	23
EHLDTG	Gris	Tapas para extremos	1 pieza	24

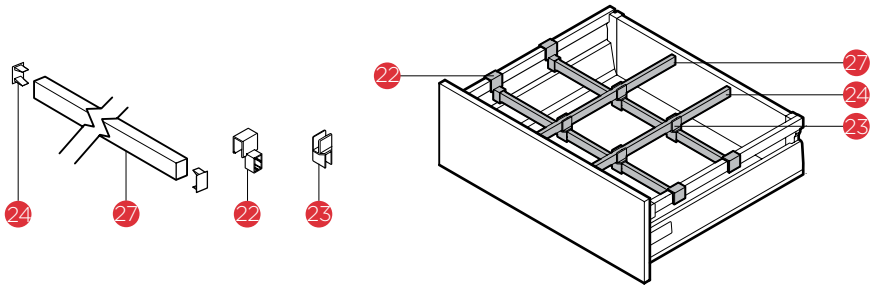

Accesorios

EHLD

Accesorios para cajón con ollero de vidrio

- Material: plástico / aluminio.
- Terminación: esmaltado / pulido.

Nota: Artículo 26, largo a cortar: Ai - 52mm.

Accesorios				
Código EUROHARD	**Color**	**Descripción**	**Unidad**	
EHLDDB	Blanco	Subdivisor plástico	1/20 piezas	25
EHLDT100B	Blanco	Divisor transv. 1000mm	1/10 piezas	26
EHLDT600B	Blanco	Divisor transv., 600mm	1/10 piezas	26
EHLDDG	Gris	Subdivisor plástico	1/20 piezas	25
EHLDT100GP	Gris plata	Divisor transv., 1000mm	1/10 piezas	26
EHLDT600GP	Gris plata	Divisor transv., 600mm	1/10 piezas	26
EHLDDG	Gris	Subdivisor plástico	1/20 piezas	25
EHLDT100i	Simil acero inox.	Divisor transv., 1000mm	1/10 piezas	26
EHLDT60i	Simil acero inox.	Divisor transv., 600mm	1/10 piezas	26

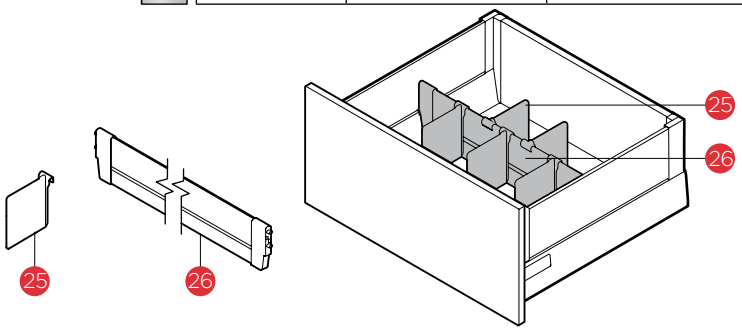

Medidas indicadas sin compromiso. Nos reservamos el derecho de realizar modificaciones, consulte en nuestra web la última versión actualizada del mismo.

4 - Elementos de cajón - Doble pared

Accesorios

EHPPG

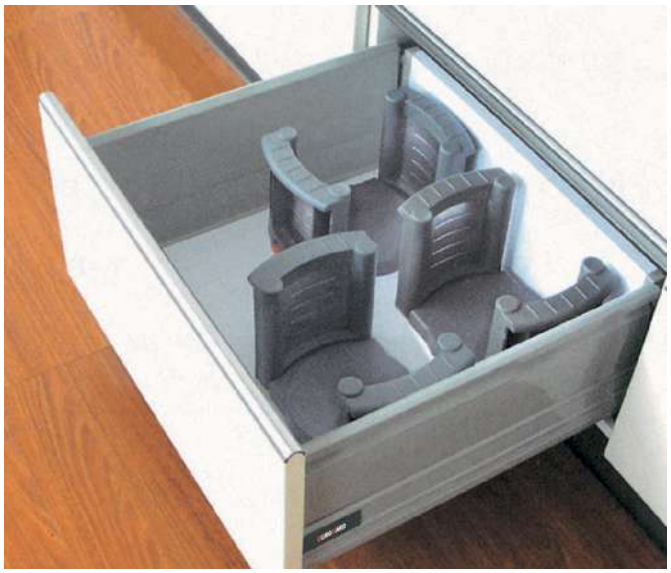

Accesorio porta plato para interior de cajón.

- Extensible para contener distintos diámetros de plato de Ø180-350mm.
- Ajustable presionando un botón.
- Para cajones de altura de 199 mm.
- Material: plástico y acero inoxidable.

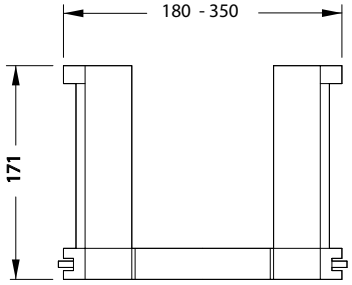

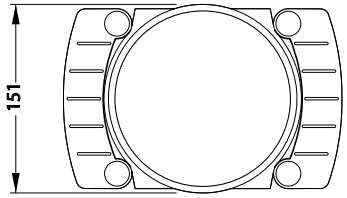

Accesorios			
Código EUROHARD	**Color**	**Descripción**	**Unidad**
EHPPG180350	Gris	Accesorio porta platos	1 pieza

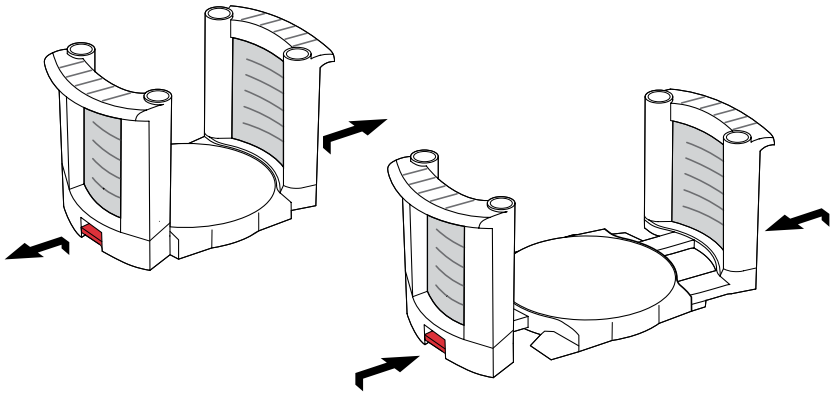

De diámetro variable. Ajustable a distintas medidas de plato.

Medidas indicadas sin compromiso. Nos reservamos el derecho de realizar modificaciones, consulte en nuestra web la última versión actualizada del mismo.

4 - Elementos de cajón - Doble pared

Accesorios

EHC

Accesorio: línea de cubierteros para interior de cajón.

- Para sets de largo nominal 500 mm.
- Material: acero inoxidable y plástico.

Contenedores

Divisores

Accesorios								
Código EUROHARD	Unidad	Largo nominal mm.	Dimensiones		Compuesto por			Imagen ilustrativa
			Ancho	Largo	Artículo	Largo de mod.	Cant. de mod.	
EHC400/500500I	1 set	500	279mm	473mm	Contenedor N° 1	84mm.	1 pieza	
					Contenedor N° 2	168mm.	1 pieza	
					Contenedor N° 3	252mm.	2 piezas	
					Contenedor N° 4	305mm.	3 piezas	
					Divisores	474mm.	2 piezas	
EHC600/700500I	1 set	500	363mm	473mm	Contenedor N° 2	168mm.	1 pieza	
					Contenedor N° 3	252mm.	2 piezas	
					Contenedor N° 4	305mm.	4 piezas	
					Divisores	474mm.	2 piezas	
EHC800/900500I	1 set	500	447mm	473mm	Contenedor N° 2	168mm.	1 pieza	
					Contenedor N° 3	252mm.	2 piezas	
					Contenedor N° 4	305mm.	5 piezas	
					Divisores	474mm.	2 piezas	
EHC900/1000500I	1 set	500	531mm	473mm	Contenedor N° 1	84mm.	2 piezas	
					Contenedor N° 2	168mm.	2 piezas	
					Contenedor N° 3	252mm.	2 piezas	
					Contenedor N° 4	305mm.	6 piezas	
					Divisores	474mm.	2 piezas	

Medidas indicadas sin compromiso. Nos reservamos el derecho de realizar modificaciones, consulte en nuestra web la última versión actualizada del mismo.

4 - Elementos de cajón - Doble pared

Accesorio estabilizador sincrónico

EHLD

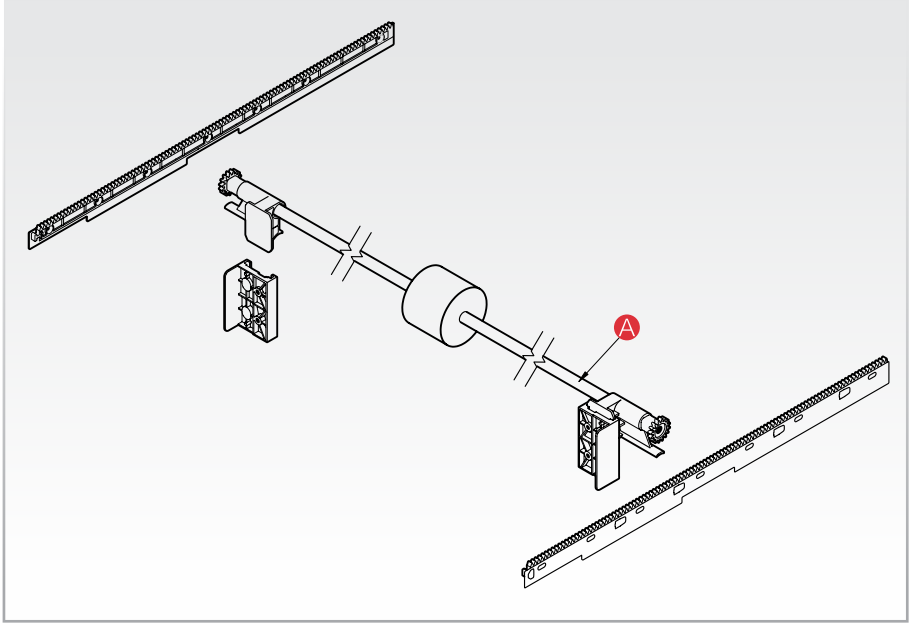

Conjunto estabilizador para cajones.

- Como adicional para cajones a partir de 900mm de ancho y hasta 1256 mm. de interior de gabinete
- Para agregar al conjunto Kit principal.
- Material: plástico y aluminio.

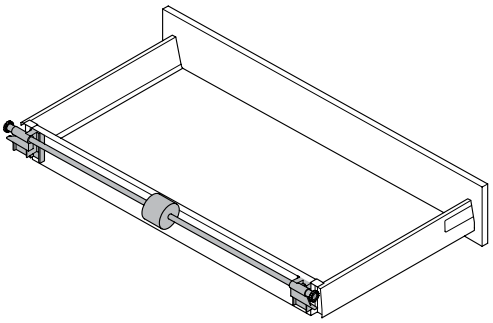

Accesorios				
Código EUROHARD	**Largo nominal mm.**	**Color**	**Descripción**	**Unidad**
EHLDE450	450	Gris - aluminio	Conjunto estabilizador 450mm	1 set
EHLDE500	500	Gris - aluminio	Conjunto estabilizador 500mm	1 set

Nota: Artículo A, largo a cortar: Ancho interno - 56mm.

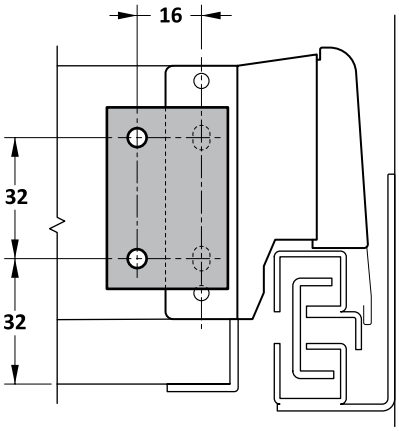

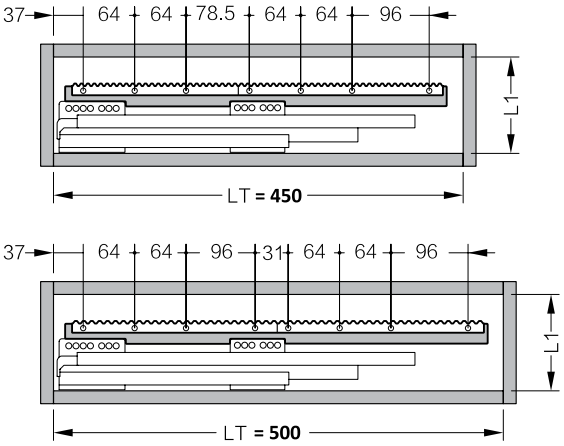

Nota: LN = Largo nominal
LT = NL + 60mm
L1 = 135mm

Medidas indicadas sin compromiso. Nos reservamos el derecho de realizar modificaciones, consulte en nuestra web la última versión actualizada del mismo.

EUROHARD

5

Elementos de unión

	PÁG.
Conectores ocultos concéntricos	68
Pernos	68
Tapas plásticas para conectores ocultos	69
Conectores rápidos	69
Soportes de estante	71
Tapa plástica para orificios	72
Ménsula invisible	72
Clips para vidrio	73
Tornillos	74
Manguitos	78
Tuerca medialuna	78
Herraje de unión de aplicar de dos piezas	80
Soporte para alacena	80

5 - Elementos de armado - Conectores ocultos concéntricos

Caja conectora concéntrica 12

- Para espesores de madera a partir de: 12mm.
- Medida A, centro sujeción: 6.0 mm.
- Profundidad del taladro: 10.2 + 0.2mm.
- Ranura tipo Ph2.
- Material: Zamak

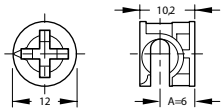

Caja conectora concéntrica 15

- Para espesores de madera a partir de: 15mm.
- Medida A, centro sujeción: 7.5 mm.
- Profundidad del taladro: 12 + 0.2mm.
- Admite: Ph2, Ph3, SL (punta plana), Allen 4mm.
- Material: Zamak

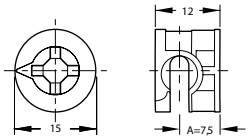

Caja conectora concéntrica 18

- Para espesores de madera a partir de: 18mm.
- Medida A, centro sujeción: 9.0 mm.
- Profundidad del taladro: 13.5 + 0.2mm.
- Admite: Ph2, Ph3, SL (punta plana), Allen 4mm.
- Material: Zamak

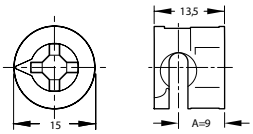

Caja conectora concéntrica 23

- Para espesores de madera a partir de: 23mm.
- Medida A, centro sujeción: 11.5 mm.
- Profundidad del taladro: 16.5 + 0.2mm.
- Admite: Ph2, Ph3, SL (punta plana), Allen 4mm.
- Material: Zamak

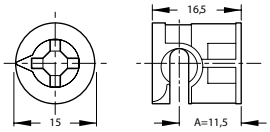

Caja conectora concéntrica 29

- Para espesores de madera a partir de: 29mm.
- Medida A, centro sujeción: 14.5 mm.
- Profundidad del taladro: 19.5 + 0.2mm.
- Admite: Ph2, Ph3, SL (punta plana), Allen 4mm.
- Material: Zamak

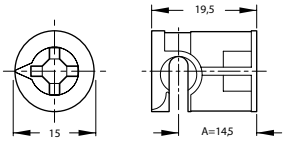

Perno de rosca directa

- Para insertar en orificios de 5mm de diámetro o bien en maguito de fijación EHMR51012.
- Posee cabeza PZ2.
- Compatible con toda la línea de cajas conectoras.
- Material: Hierro con inyección de plástico.

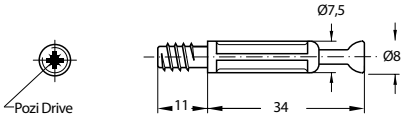

Perno de rosca Métrica 6

- Para insertar en orificios con rosca interna tipo M6 EHM61011, EHM6Z0812, EHM6811.
- Posee cabeza PZ2.
- Compatible con toda la línea de cajas conectoras.
- Material: Hierro con inyección de plástico.

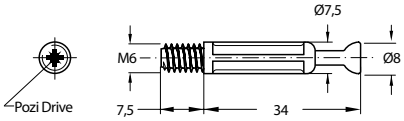

Perno doble

- Para la fijación doble de placas estantes sobre una única placa lateral divisora de 15mm.
- Con anillo de seguridad tipo "Segger" para generar el tope necesario.
- Compatible con toda la línea de cajas conectoras.
- Material: Acero zincado.

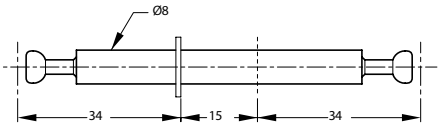

Cajas conectoras - Empaque por piezas			
Descripción	**Tipo**	**Presentación**	**Código EH**
Cajas conectoras	a partir de 12	2000 piezas	**EHCOC12**
	a partir de 15	2000 piezas	**EHCOC15**
	a partir de 18	2000 piezas	**EHCOC18**
	a partir de 23	2000 piezas	**EHCOC23**
	a partir de 29	2000 piezas	**EHCOC29**

Pernos - Empaque por piezas			
Descripción	**Tipo**	**Presentación**	**Código EH**
Pernos	Rosca directa para madera	2000 piezas	**EHCOPSRD**
	Rosca Métrica 6	2000 piezas	**EHCOPM6**
	Perno doble con placa intermedia	250 - 1000 piezas	**EHCOPD**

Conjunto conector - Empaque por set			
Espesor de placa (mm)	**Descripción**	**Presentación**	**Código EH**
a partir de 12	Caja conectora + Perno de rosca directa	1000 conjuntos	**EHCO12**
	Caja conectora + Perno de rosca M6	1000 conjuntos	**EHCO12M6**
a partir de 15	Caja conectora + Perno de rosca directa	1000 conjuntos	**EHCO15**
	Caja conectora + Perno de rosca M6	1000 conjuntos	**EHCO15M6**
a partir de 18	Caja conectora + Perno de rosca directa	1000 conjuntos	**EHCO18**
	Caja conectora + Perno de rosca M6	1000 conjuntos	**EHCO18M6**
a partir de 23	Caja conectora + Perno de rosca directa	1000 conjuntos	**EHCO23**
	Caja conectora + Perno de rosca M6	1000 conjuntos	**EHCO23M6**
a partir de 29	Caja conectora + Perno de rosca directa	1000 conjuntos	**EHCO29**
	Caja conectora + Perno de rosca M6	1000 conjuntos	**EHCO29M6**

Medidas indicadas sin compromiso. Nos reservamos el derecho de realizar modificaciones, consulte en nuestra web la última versión actualizada del mismo.

5 - Elementos de armado - Tapas plásticas

Tapa plástica

EHTPC/M/B/N/G

Tapa plástica para caja de conector oculto

- Indicados para tapar cajas de conector oculto.
- Para fijación por encastre directo en la caja, en ranuras tipo Ph.
- Material: Plástico PE.
- Colores: Marrón claro, Blanco, Gris oscuro, Negro.
- Presentación: x1000/10000/20000/50000 piezas.

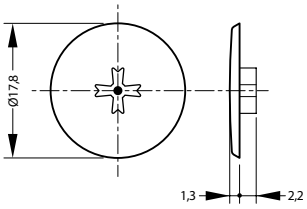

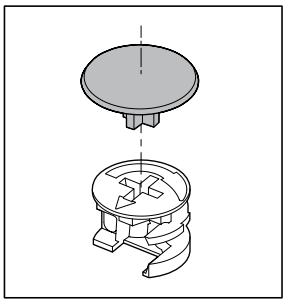

Tapa plástica

EHTP15/M/B/N/G

Tapa plástica para orificios Ø15mm

- Indicados para tapar cajas de conector oculto.
- Para fijación por encastre sobre el orificio.
- Material: Plástico PE.
- Colores: Marrón claro, Blanco, Gris oscuro, Negro.
- Presentación: Empaque x10000 / 50000 piezas.

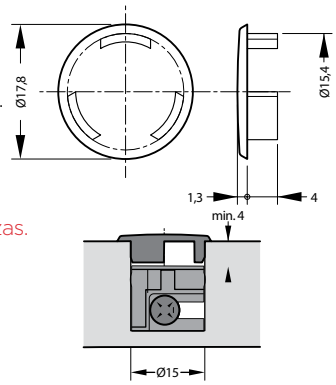

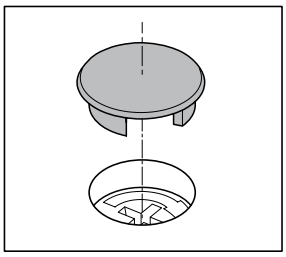

Tapas plásticas			
Descripción	**Tipo**	**Presentación**	**Código EUROHARD**
Tapas embellecedoras	Beige	1.000 - 10.000 - 20.000 - 50.0000 piezas	EHTPCM
	Blanco	1.000 - 10.000 - 20.000 - 50.0000 piezas	EHTPCB
	Negro	1.000 - 10.000 - 20.000 - 50.0000 piezas	EHTPCN
	Gris claro	1.000 - 10.000 - 20.000 - 50.0000 piezas	EHTPCG

Conector rápido

EHCOTE10G

Conector rápido para estantes con anclaje expansor integrado Ø10

- Para una sujeción sólida entre estantes y laterales de gabinete.
- El manguito plástico se expande en el agujero por un giro de 90° y proporciona una conexión segura y permanente sin herramientas.

Perno de fijación rápida para orificio de Ø10 y 13mm

- Material: Caja de zamak. manguito de plástico.
- Terminación: Niquelado, plástico blanco.
- Presentación: Empaque x500 / 1000 / 2000 piezas.

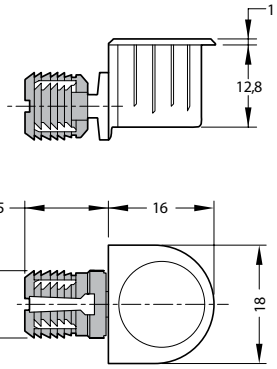

Esquema de instalación

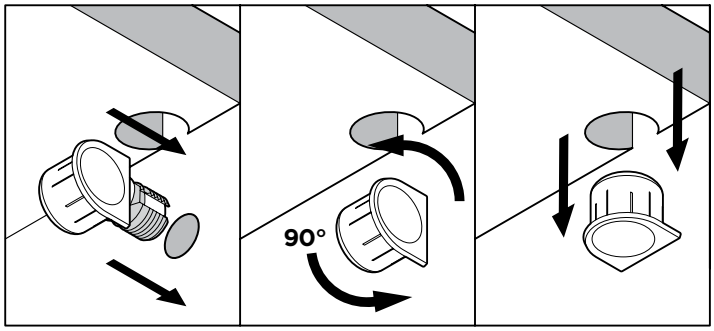

Agujeros de estante

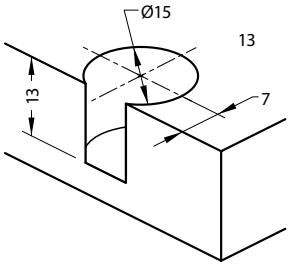

Relación de altura

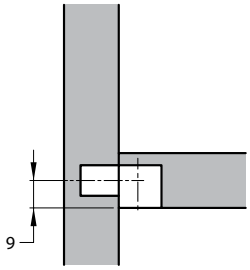

Medidas indicadas sin compromiso. Nos reservamos el derecho de realizar modificaciones, consulte en nuestra web la última versión actualizada del mismo.

Conectores rápidos

EHCORE8G

Para estantes con perno expansor Ø8

- Para una sujeción sólida entre estante y lateral de gabinete, por medio de un sistema de caja concéntrica y perno.
- Expansor cuya fijación se produce por un giro de 90° sobre el manguito plástico, proporcionando un anclaje seguro para recibir al estante.
- Perno de fijación rápida p/orificio de Ø8mm x 12mm.
- Materiales: Perno y caja de zamak, carcasa y manguito plástico.
- Terminación: Plástico gris plata.
- Presentación: empaque x 500 / 1000 / 2000 piezas.

EHCORG

Para estantes con perno rosca directa Ø5mm

- Para una sujeción sólida entre estante y lateral de gabinete, por medio de un sistema de caja concéntrica y perno.
- Perno para atornillar en orificios Ø5mm x 9mm, ranura Phillips.
- Materiales: Perno y caja de zamak, carcasa y manguito plástico.
- Terminación: Plástico gris plata. Perno de zamak coloreado azul.
- Presentación: empaque x 1000 / 2000 piezas.

Perno expansor Ø8

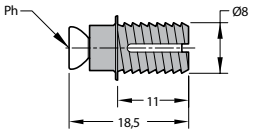

Perno rosca directa Ø5

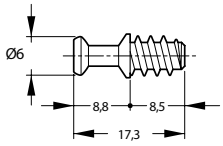

Agujeros de estante

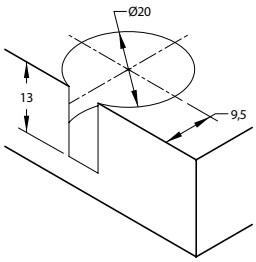

Caja conectora

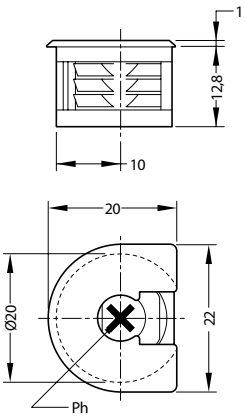

Relación de altura

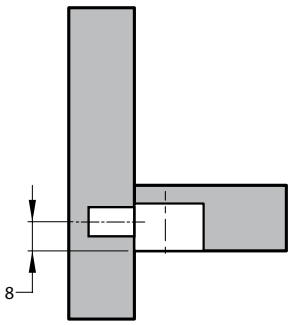

Esquema de instalación

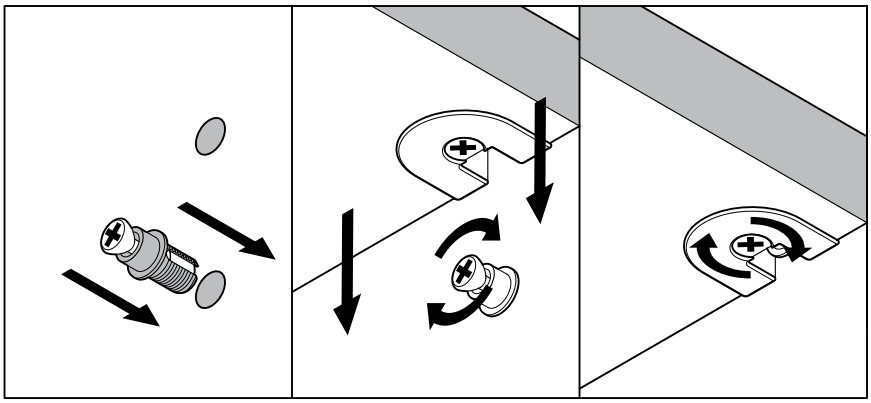

Medidas indicadas sin compromiso. Nos reservamos el derecho de realizar modificaciones, consulte en nuestra web la última versión actualizada del mismo.

5 - Elementos de armado - Soportes

Soporte de estante
EHSO05BL

Soporte plástico
- Para estantes con posibilidad de removerlos.
- Superficie plana de apoyo.
- Capacidad de carga 100 kg por unidad.
- Ejecución: plástico blanco con espiga de acero zincado blanco.
- Presentación: empaque x 500 piezas.

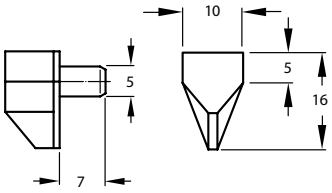

Soporte de estante
EHSO55GL Blanco / NG Negro / ZA Amarillo

Soporte de estante Ø 5/5
- Material: acero.
- Terminación: zincado.
- Empaque: 1000/5000 piezas.

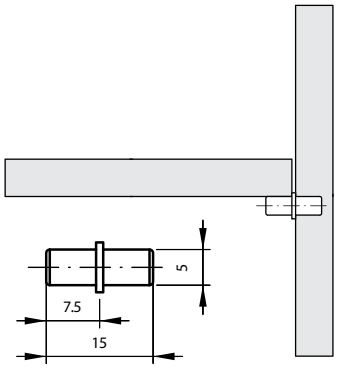

Soporte de estante
EHSO05TR/M

Soporte plástico
- Para estantes con posibilidad de removerlos.
- Superficie plana de apoyo.
- Capacidad de carga 100 kg por unidad.
- Ejecución: plástico transparente con espiga de acero.
- Presentación:
  EHSO05TR x 500 piezas.
  EHSO05TRM x 1000 piezas.

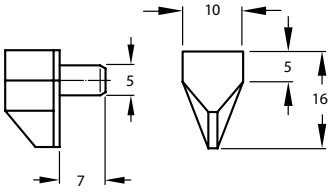

Soporte de estante
EHSO56NQ

Soporte de estante Ø 5/6
- Material: acero.
- Terminación: niquelado.
- Empaque: 1000/5000 piezas.

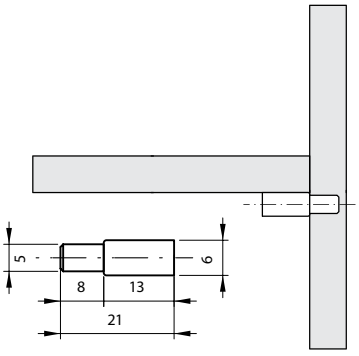

Soporte de estante
EHSO5VNQ

Soporte de estante para vidrios.
- Material: zamak.
- Terminación: niquelado.
- Empaque: 100 piezas.

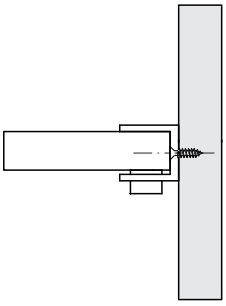

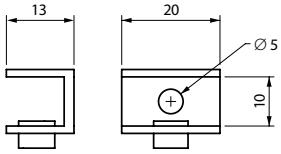

Soporte de estante
EHSO57GL

Soporte de estante Ø 5/7
- Material: acero.
- Terminación: zincado.
- Color: blanco.
- Empaque: 1000 piezas.

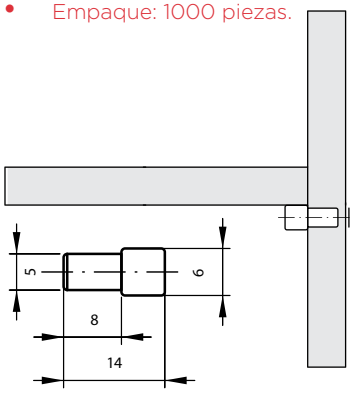

Medidas indicadas sin compromiso. Nos reservamos el derecho de realizar modificaciones, consulte en nuestra web la última versión actualizada del mismo.

5 - Elementos de armado - Soportes de estantes

Soporte de estante
EHSO05VE

Soporte con ventosa
- Para estantes con posibilidad de removerlos.
- Superficie plana de apoyo.
- Capacidad de carga 100 kg por unidad.
- Ejecución: Cuerpo de zamak con tope plástico transparente.
- Presentación: emp. x 1000 piezas.

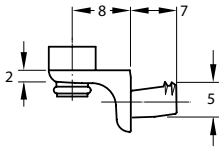

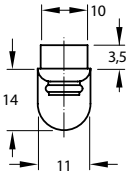

Soporte de estante
EHSO5LNQ

Soporte de estante tipo L, con traba antidesmonte Ø 5mm
- Material: zamak.
- Terminación: niquelado.
- Empaque: 1000 piezas.

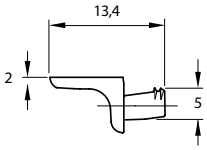

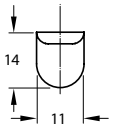

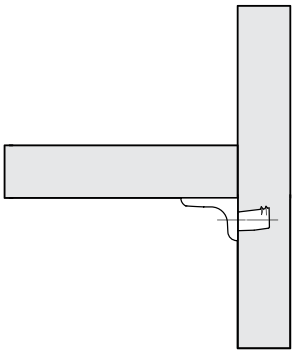

Tapa plástica
EHTP5 /M /B / N /G

Tapa plástica para orificios Ø5mm
- Indicados para tapar orificios de soporte de estante inutilizados.
- Fijación por encastre sobre el orificio.
- Material: Plástico PE.
- Colores: Marrón claro, Blanco, Gris oscuro, Negro.
- Presentación: Empaque x 100 / 10.000 / 50000 piezas.

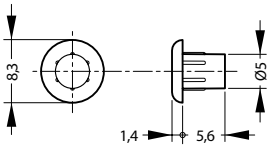

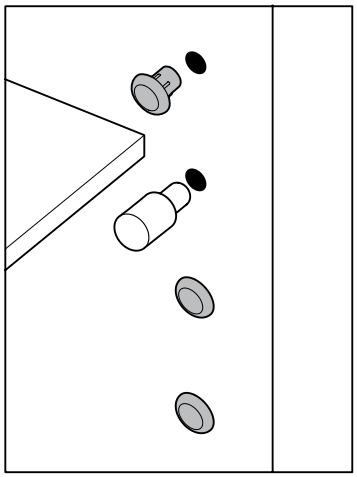

Ménsula invisible
EHSP200

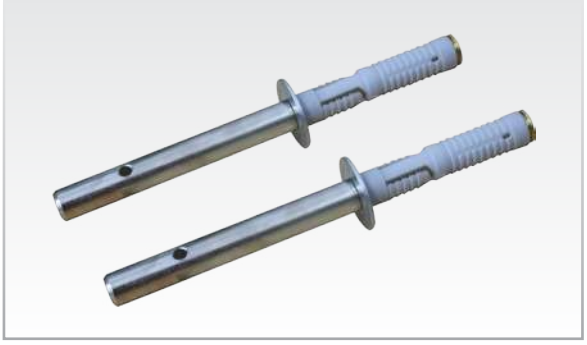

Ménsula invisible 200mm
- Para la instalación de estantes flotantes.
- Capacidad de carga 200kg por par.
- Incluye tarugo especial de Ø15x70.
- Material: Acero y plástico.
- Terminación: Zincado blanco.
- Presentación: Empaque x 2 / 48 piezas.

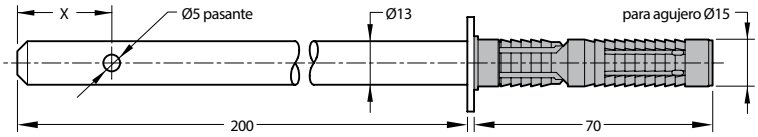

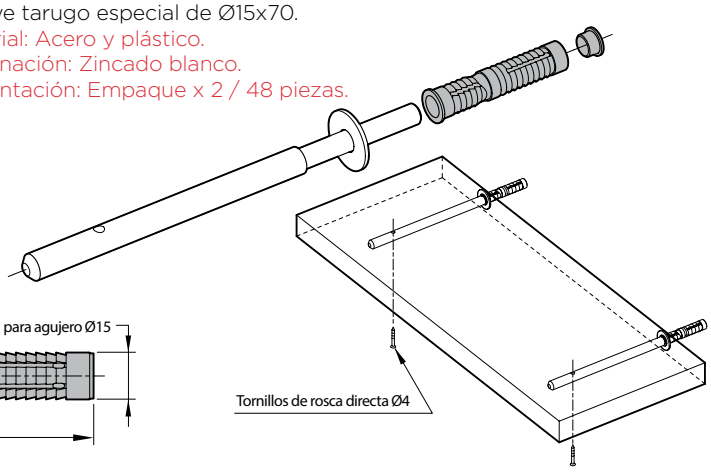

Medidas indicadas sin compromiso. Nos reservamos el derecho de realizar modificaciones, consulte en nuestra web la última versión actualizada del mismo.

5 - Elementos de armado - Clips para vidrio

Clips para vidrio
EHSPET1

Clip plástico sujetador para vidrio embutido 3mm

- Para sujetar hasta 3mm por debajo del nivel de instalación.
- Para atornillar con tornillo de 3mm.
- Material: Plástico PC.
- Terminación: traslúcido.
- Empaque: x 2000 / 20000 piezas.

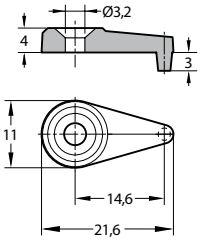

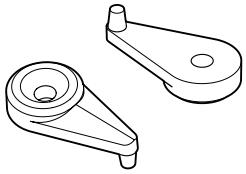

Esquema de montaje

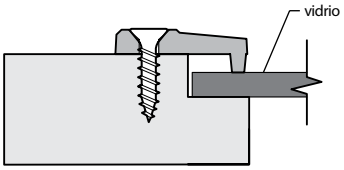

EHSPET2

Clip plástico sujetador para vidrio a nivel

- Para sujetar un vidrio colocado al ras del nivel de instalación.
- Para atornillar con tornillo de 3mm.
- Material: Plástico PC.
- Terminación: traslúcido.
- Empaque: x 2000 / 20000 piezas.

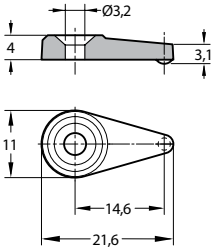

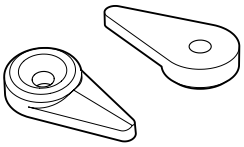

Esquema de montaje

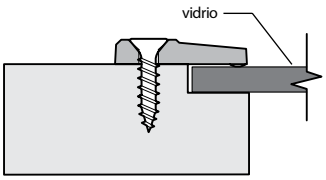

EHSPET3

Clip plástico sujetador para sobrepuesto 3mm

- Para sujetar un vidrio sobrepuesto hasta 3mm.
- Para atornillar con tornillo de 3mm.
- Material: Plástico PC.
- Terminación: traslúcido.
- Empaque: x 2000 / 20000 piezas.

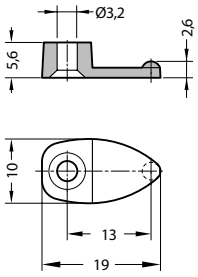

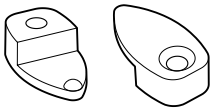

Esquema de montaje

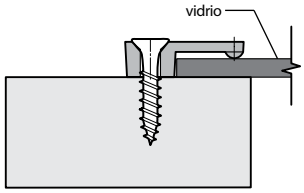

Medidas indicadas sin compromiso. Nos reservamos el derecho de realizar modificaciones, consulte en nuestra web la última versión actualizada del mismo.

Tornillo para montaje rápido, rosca gruesa
EHTO-N

Tornillos para montajes rápidos
Aptos para la fijación de paneles de cartón-yeso. sobre bases de madera.

- Ranura tipo Phillips, Nº2.
- Rosca gruesa.
- Punta de aguja autocentrante.
- Material: acero.
- Terminación: negro fosfatado.

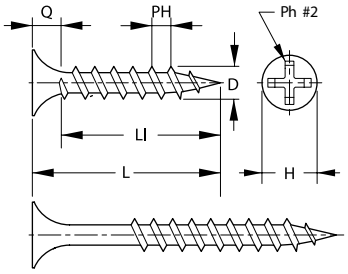

Ø	H	Q	K	PH	D	L	L1
3,5	8,0 ~ 8,40	2,38 ~ 2,93	Max. 0,80	2,8mm - 9T	3,45 ~ 3,75	10 ~ 55mm	Rosca Total
4,2	8,0 ~ 8,40	2,38 ~ 2,93	Max. 0,80	2,8mm - 9T	4,15 ~ 4,45	56 ~ 75mm	Rosca Parcial - 50mm

Tornillos rosca gruesa				
Descripción	**Código EuroHard**	**Empaque Caja Chica**	**Código EuroHard**	**Empaque Caja Gde.**
TOR P/PLACAS DE YESO 3.5X16 NE	EHTO3516N	1.250		
TOR P/PLACAS DE YESO 3.5X19 NE	EHTO3519N	1.000		
TOR P/PLACAS DE YESO 3.5X25 NE	EHTO3525N	750		
TOR P/PLACAS DE YESO 3.5X32 NE	EHTO3532N	500		
TOR P/PLACAS DE YESO 3.5X38 NE	EHTO3538N	500	EHTOG3538N	5.000
TOR P/PLACAS DE YESO 3.5X41 NE	EHTO3541N	500	EHTOG3541N	5.000
TOR P/PLACAS DE YESO 3.5X45 NE	EHTO3545N	400	EHTOG3545N	4.200
TOR P/PLACAS DE YESO 3.5X50 NE	EHTO3550N	350	EHTOG3550N	4.000
TOR P/PLACAS DE YESO 3.5X57 NE			EHTOG3557N	4.000
TOR P/PLACAS DE YESO 4.2X19 NE	EHTO4219N	1.250		
TOR P/PLACAS DE YESO 4.2X25 NE	EHTO4225N	1.000		
TOR P/PLACAS DE YESO 4.2X32 NE	EHTO4232N	750		
TOR P/PLACAS DE YESO 4.2X38 NE	EHTO4238N	500	EHTOG4238N	5.500
TOR P/PLACAS DE YESO 4.2X41 NE	EHTO4241N	400	EHTOG4241N	4.500
TOR P/PLACAS DE YESO 4.2X45 NE	EHTO4245N	500	EHTOG4245N	3.800
TOR P/PLACAS DE YESO 4.2X50 NE	EHTO4250N	400	EHTOG4250N	3.800
TOR P/PLACAS DE YESO 4.2X57 NE	EHTO4257N	350	EHTOG4257N	2.500
TOR P/PLACAS DE YESO 4.2X65 NE	EHTO4265N	250	EHTOG4265N	2.200
TOR P/PLACAS DE YESO 4.2X70 NE	EHTO4270N	250	EHTOG4270N	1.800
TOR P/PLACAS DE YESO 4.2X75 NE	EHTO4275N	200	EHTOG4275N	1.800

Referencia: tornillos con Rosca Parcial

Tornillo punta aguja, cabeza fresada
EHTO2SM / EHTO3SM

Tornillos punta aguja, cabeza fresada Phillips 3,6x25mm / 3,6x41mm
Aptos para cubrir todas las necesidades del sistema de construcción en seco. Se utilizan para la vinculación de los perfiles entre sí y de las distintas placas a perfiles.

- Ranura tipo Phillips PH2.
- Material: acero.
- Terminación: negro fosfatado,

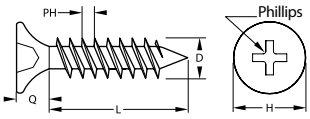

H	Q	Punta tipo	PH	D	L
8,55 mm.	4 ~ 4,3 mm.	Phillips	1,5 mm. - 17T	3,6 mm.	25- 41 mm.

Descripción de artículo	Terminación	Código EuroHard	Emp. Caja Chica	Emp. Caja Grande
TOR PUNTA AGUJA. CABEZA FRESADA PHILLIPS 3,6x25mm.	Zincado Blanco	EHTO2SM	600	24x600u
TOR PUNTA AGUJA. CABEZA FRESADA PHILLIPS 3,6x41mm.	Zincado Blanco	EHTO3SM	400	24x400u

Medidas indicadas sin compromiso. Nos reservamos el derecho de realizar modificaciones, consulte en nuestra web la última versión actualizada del mismo.

EUROHARD

Tornillo punta aguja, cabeza plato
EHTO1SM

Tornillos punta aguja, cabeza plato Phillips
Aptos para cubrir todas las necesidades del sistema de construcción en seco.
Se utilizan para la vinculación de los perfiles entre sí y
de las distintas placas a los perfiles.

- Ranura tipo Phillips PH2.
- Material: acero.
- Terminación: Negro.

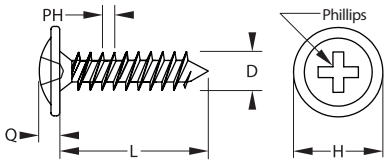

H	Q	Punta tipo	PH	D	L
11,05 mm.	2 mm.	Phillips	1,8 mm.	4,1 - 4,25 mm.	16,67 mm.

Descripción de artículo	Terminación	Código EuroHard	Emp. Caja Chica	Emp. Caja Grande
TOR PUNTA AGUJA. CABEZA PLATO PHILLIPS 16,6mm.	Zincado Blanco	EHTO1SM	600	24x600u

Tornillo punta mecha, cabeza plato
EHTO1CM

Tornillos punta mecha, cabeza plato Phillips
Se utilizan para la vinculación de los perfiles entre sí.

- Ranura tipo Phillips PH2.
- Material: acero.
- Terminación: Zincado Blanco.

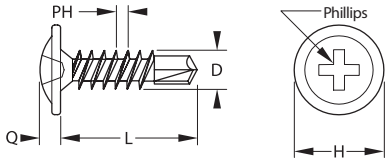

H	Q	Punta tipo	PH	D	L
10,5 mm.	2 mm.	Phillips	1,4 mm.	4,1 - 4,3 mm.	13,7 mm

Descripción de artículo	Terminación	Código EuroHard	Emp. Caja Chica	Emp. Caja Grande
TOR PUNTA MECHA. CABEZA PLATO PHILLIPS 13,7mm.	Zincado Blanco	EHTO1CM	600	24x600u

Tornillo punta mecha, cabeza fresada
EHTO2CM / EHTO3CM

Tornillos punta mecha, cabeza fresada Phillips
Se utilizan para la vinculación de los perfiles entre sí y la unión
de las distintas placas a dichos perfiles.

- Ranura tipo Phillips PH2.
- Material: acero.
- Terminación: Zincado Blanco.

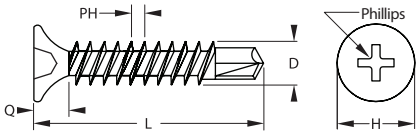

H	Q	Punta tipo	PH	D	L
8,55 mm.	4 - 4,3 mm.	Phillips	1,3 mm.	3,6 mm.	25 - 40 mm.

Descripción de artículo	Terminación	Código EuroHard	Emp. Caja Chica	Emp. Caja Grande
TOR PUNTA MECHA. CABEZA FRESADA PHILLIPS 3,5x25mm.	Zincado Blanco	EHTO2CM	600	24x600u
TOR PUNTA MECHA. CABEZA FRESADA PHILLIPS 3,6x41mm.	Zincado Blanco	EHTO3CM	400	24x400u

Medidas indicadas sin compromiso. Nos reservamos el derecho de realizar modificaciones, consulte en nuestra web la última versión actualizada del mismo.

Tornillo para montaje rápido, rosca fina
EHTO

Tornillo para montaje rápido
Aptos para la fijación de paneles aglomerados.

- Ranura tipo Phillips.
- Rosca fina.
- Punta de aguja autocentrante.
- Material: acero.

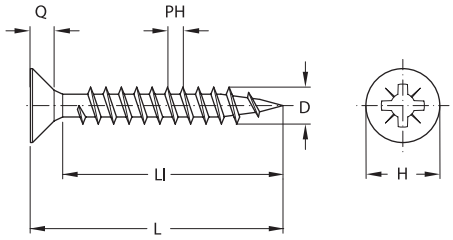

Ø	H	Q	Punta tipo	PH	D	L	L1	L	L1
2,5	4,60 ~ 5,00	1,48 ~ 1,73	Pozi Drive #1	1,10	2,25 ~ 2,50	10 ~ 60mm	Rosca total	+60mm	Rosca parcial
3,0	5,60 ~ 6,00	1,80 ~ 2,05	Pozi Drive #1	1,35	2,75 ~ 3,00	10 ~ 60mm	Rosca total	+60mm	Rosca parcial
3,5	6,60 ~7,00	1,65 ~ 2,10	Pozi Drive #2	1,60	3,25 ~ 3,50	10 ~ 60mm	Rosca total	+60mm	Rosca parcial
4,0	7,50 ~ 8,00	2,05 ~ 2,80	Pozi Drive #2	1,80	3,70 ~ 4,00	10 ~ 60mm	Rosca total	+60mm	Rosca parcial
4,5	8,50 ~ 9,00	2,60 ~ 3,10	Pozi Drive #2	2,00	4,15 ~ 4,50	10 ~ 60mm	Rosca total	+60mm	Rosca parcial
5,0	9,50 ~ 10,00	3,00 ~ 3,45	Pozi Drive #2	2,20	4,65 ~ 5,00	10 ~ 60mm	Rosca total	+60mm	Rosca parcial
6,0	11,50 ~ 12,00	3,00 ~ 3,50	Pozi Drive #3	2,60	5,65 ~ 6,00	10 ~ 50mm	Rosca total	+51mm	Rosca parcial

Descripción de artículo	Terminación Zincado Blanco	Terminación Zincado amarillo	Empaque Caja Chica	Terminación Zincado Blanco	Terminación Zincado amarillo	Empaque Caja Grande
TOR P/MAD CAB FRES 2.5X12		EHTO2512A	4.000			
TOR P/MAD CAB FRES 2.5X16		EHTO2516A	3.000			
TOR P/MAD CAB FRES 2.5X20		EHTO2520A	2.250			
TOR P/MAD CAB FRES 3X10		EHTO310A	3.500			
TOR P/MAD CAB FRES 3X12		EHTO312A	2.500			
TOR P/MAD CAB FRES 3X13		EHTO313A	2.500			
TOR P/MAD CAB FRES 3X15		EHTO315A	2.000		EHTOG315A	38.000
TOR P/MAD CAB FRES 3X16		EHTO316A	2.000		EHTOG316A	36.000
TOR P/MAD CAB FRES 3X17		EHTO317A	2.000		EHTOG317A	33.000
TOR P/MAD CAB FRES 3X20		EHTO320A	1.500		EHTOG320A	29.000
TOR P/MAD CAB FRES 3X25		EHTO325A	1.000		EHTOG325A	20.000
TOR P/MAD CAB FRES 3X30		EHTO330A	750		EHTOG330A	15.000
TOR P/MAD CAB FRES 3X35		EHTO335A	500		EHTOG335A	12.000
TOR P/MAD CAB FRES 3X40		EHTO340A	500		EHTOG340A	9.000
TOR P/MAD CAB FRES 3.5X13	EHTO3513B	EHTO3513A	2.000	EHTOG3513B	EHTOG3513A	36.000
TOR P/MAD CAB FRES 3.5X15	EHTO3515B	EHTO3515A	1.750	EHTOG3515B	EHTOG3515A	32.000
TOR P/MAD CAB FRES 3.5X16	EHTO3516B	EHTO3516A	1.750	EHTOG3516B	EHTOG3516A	27.000
TOR P/MAD CAB FRES 3.5X17	EHTO3517B	EHTO3517A	1.500	EHTOG3517B	EHTOG3517A	25.000
TOR P/MAD CAB FRES 3.5X20		EHTO3520A	1.000		EHTOG3520A	23.000
TOR P/MAD CAB FRES 3.5X25		EHTO3525A	750		EHTOG3525A	15.000
TOR P/MAD CAB FRES 3.5X30		EHTO3530A	500		EHTOG3530A	11.000
TOR P/MAD CAB FRES 3.5X35		EHTO3535A	750		EHTOG3535A	9.000
TOR P/MAD CAB FRES 3.5X40		EHTO3540A	750		EHTOG3540A	7.500
TOR P/MAD CAB FRES 3.5X45		EHTO3545A	500		EHTOG3545A	5.600
TOR P/MAD CAB FRES 3.5X50		EHTO3550A	500		EHTOG3550A	4.500
TOR P/MAD CAB FRES 4X12	EHTO412B	EHTO412A	1.500	EHTOG412B	EHTOG412A	27.000
TOR P/MAD CAB FRES 4X15		EHTO415A	1.500		EHTOG415A	22.000
TOR P/MAD CAB FRES 4X16	EHTO416B	EHTO416A	1.250	EHTOG416B	EHTOG416A	22.000
TOR P/MAD CAB FRES 4X17	EHTO417B	EHTO417A	1.250	EHTOG417B	EHTOG417A	20.000
TOR P/MAD CAB FRES 4X20		EHTO420A	1.000		EHTOG420A	17.000
TOR P/MAD CAB FRES 4X25		EHTO425A	750		EHTOG425A	12.000
TOR P/MAD CAB FRES 4X30		EHTO430A	500		EHTOG430A	9.000
TOR P/MAD CAB FRES 4X35		EHTO435A	750		EHTOG435A	8.000
TOR P/MAD CAB FRES 4X40		EHTO440A	500		EHTOG440A	6.000

Medidas indicadas sin compromiso. Nos reservamos el derecho de realizar modificaciones, consulte en nuestra web la última versión actualizada del mismo.

Tornillo para montaje rápido, rosca fina

EHTO

Descripción de artículo	Terminación Zincado Blanco	Terminación Zincado amarillo	Empaque Caja Chica	Terminación Zincado Blanco	Terminación Zincado amarillo	Empaque Caja Grande
TOR P/MAD CAB FRES PZD 4X45		EHTO445A	400		EHTOG445A	5.000
TOR P/MAD CAB FRES PZD 4X50		EHTO450A	350		EHTOG450A	4.000
TOR P/MAD CAB FRES PZD 4X55		EHTO455A	200		EHTOG455A	4.000
TOR P/MAD CAB FRES PZD 4X60		EHTO460A	400			
TOR P/MAD CAB FRES PZD 4X70		EHTO470A	350		EHTOG470A	2.500
TOR P/MAD CAB FRES PZD 4.5X16		EHTO4516A	1.500			
TOR P/MAD CAB FRES PZD 4.5X17		EHTO4517A	1.500			
TOR P/MAD CAB FRES PZD 4.5X20		EHTO4520A	1.250			
TOR P/MAD CAB FRES PZD 4.5X25		EHTO4525A	1.000			
TOR P/MAD CAB FRES PZD 4.5X30		EHTO4530A	750		EHTOG4530A	7.500
TOR P/MAD CAB FRES PZD 4.5X35		EHTO4535A	500		EHTOG4535A	6.000
TOR P/MAD CAB FRES PZD 4.5X40		EHTO4540A	500		EHTOG4540A	5.000
TOR P/MAD CAB FRES PZD 4.5X45		EHTO4545A	500		EHTOG4545A	4.000
TOR P/MAD CAB FRES PZD 4.5X50		EHTO4550A	450		EHTOG4550A	3.500
TOR P/MAD CAB FRES PZD 4.5X55		EHTO4555A	350		EHTOG4555A	3.000
TOR P/MAD CAB FRES PZD 4.5X60		EHTO4560A	350		EHTOG4560A	2.500
TOR P/MAD CAB FRES PZD 4.5X70		EHTO4570A	250		EHTOG4570A	2.000
TOR P/MAD CAB FRES PZD 4.5X80		EHTO4580A	250		EHTOG4580A	1.800
TOR P/MAD CAB FRES PZD 5X20		EHTO520A	1.250			
TOR P/MAD CAB FRES PZD 5X25		EHTO525A	1.000			
TOR P/MAD CAB FRES PZD 5X30		EHTO530A	750			
TOR P/MAD CAB FRES PZD 5X35		EHTO535A	650			
TOR P/MAD CAB FRES PZD 5X40		EHTO540A	500		EHTOG540A	4.000
TOR P/MAD CAB FRES PZD 5X45		EHTO545A	500		EHTOG545A	3.500
TOR P/MAD CAB FRES PZD 5X50		EHTO550A	350		EHTOG550A	3.000
TOR P/MAD CAB FRES PZD 5X55		EHTO555A	300		EHTOG555A	2.700
TOR P/MAD CAB FRES PZD 5X60		EHTO560A	250		EHTOG560A	2.200
TOR P/MAD CAB FRES PZD 5X70		EHTO570A	250		EHTOG570A	1.800
TOR P/MAD CAB FRES PZD 5X80		EHTO580A	200		EHTOG580A	1.500
TOR P/MAD CAB FRES PZD 5X90		EHTO590A	200		EHTOG590A	1.100
TOR P/MAD CAB FRES PZD 5X100		EHTO5100A	175		EHTOG5100A	1.000
TOR P/MAD CAB FRES PZD 6X50		EHTO650A	250		EHTOG650A	2.400
TOR P/MAD CAB FRES PZD 6X60		EHTO660A	200		EHTOG660A	1.900
TOR P/MAD CAB FRES PZD 6X70		EHTO670A	150		EHTOG670A	1.400
TOR P/MAD CAB FRES PZD 6X80		EHTO680A	150		EHTOG680A	1.100
TOR P/MAD CAB FRES PZD 6X90		EHTO690A	130		EHTOG690A	950
TOR P/MAD CAB FRES PZD 6X100		EHTO6100A	130		EHTOG6100A	800
TOR P/MAD CAB FRES PZD 6X120		EHTO6120A	100		EHTOG6120A	800
TOR P/MAD CAB FRES PZD 6X140		EHTO6140A	100		EHTOG6140A	700
TOR P/MAD CAB FRES PZD 6X160		EHTO6160A	100		EHTOG6160A	650
TOR P/MAD CAB FRES PZD 6X180		EHTO6180A	100		EHTOG6180A	600

Referencia: tornillos con Rosca Parcial

Medidas indicadas sin compromiso. Nos reservamos el derecho de realizar modificaciones, consulte en nuestra web la última versión actualizada del mismo.

5 - Elementos de armado - Tornillería

Tornillo euro, cabeza plana

EHTOE63105B

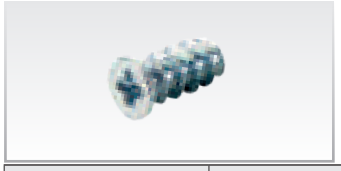

Tornillos Euro, cabeza plana

Aptos para la fijación rápida de herrajes sobre paneles

- Ranura tipo Pozi Drive, Nº 2.
- Punta plana para diámetro de perforación de 5 mm.
- Material: acero.
- Terminación: Zincado Blanco.

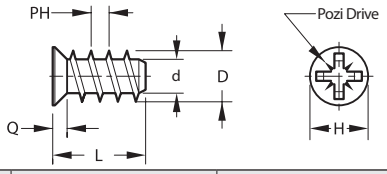

Ø	H	Q	Punta tipo	PH	d	L
6,3 mm.	7 mm.	6,8 ~ 7,2 mm.	Pozi Drive #2	2,2 mm.	4,1 ~ 4,3 mm.	10 mm

Descripción de artículo	Terminación	Código EuroHard	Emp. Caja Chica	Código EuroHard	Emp. Caja Grande
TOR EURO CAB PLANA PZD 6.3X10,5mm	Zincado Blanco	EHTOEG63105B1	1.000	EHTOGEG63105B	17.000

Tornillo conector tipo BB

EHTOG14100B

Tornillos Conectores, tipo BB 1/4" x 100

Para conectar con Medialuna de rosca 1/4" (EHY001-ML de pág. 47).

- Ranura tipo Allen, M4.
- Rosca W 1/4" x20.
- Material: acero.
- Termnación Zincado Blanco.

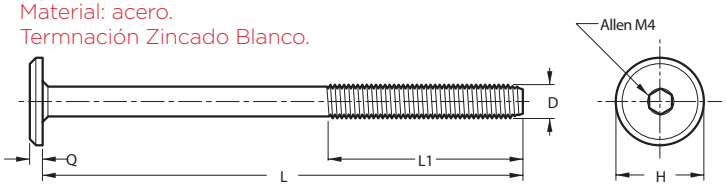

Ø	H	Q	Punta tipo	D	L	L1
1/4	16,5 ~ 17 mm.	2 ~ 2,3 mm.	Allen 4	6,35 mm.	100mm.	40 mm.

Descripción de artículo	Código Eurohard	Empaque
TOR DE UNION BB ROSCA W1/4X20 1/4X100 BL	EHTOG14100B	650

Tornillo para montaje de manijas y tiradores, rosca fina

EHTOP532B / EHTOP4B

Tornillos para montaje de manijas y tiradores

Aptos para la fijación de manijas y tiradores

- Ranura combinada Philips/Plana.
- Diámetro de perforación de 4 mm.
- Rosca Métrica 4mm. y Whitworth 5/32".
- Material: acero
- Terminación: Zincado Blanco.

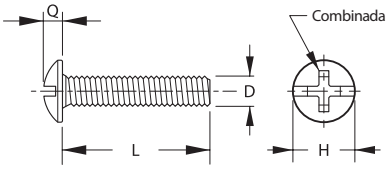

Ø	H	Q	Punta tipo	D	L
≅ 4 mm.	8 mm.	2,5 ~ 3 mm.	Combinada Philips plana	M4 y RW 5/32"	22 y 44 mm.

Descripción de artículo	Código Eurohard	Empaque
TOR ROSCA W 5/32" x 22mm. CABEZA COMB. ZINCADO BL	EHTOP532B22	100
TOR ROSCA W 5/32" x 44mm. CABEZA COMB. ZINCADO BL	EHTOP532B44	100
TOR ROSCA M4 x 22mm. CABEZA COMB. ZINCADO BL	EHTOP4B22	100

Tornillo cabeza de plato

EHTOP430A

Tornillo para madera Cabeza de plato

Apto para la fijación de maderas

- Ranura tipo Pozi Drive, Nº 2.
- Material: acero.
- Termnación Zincado Amarillo.

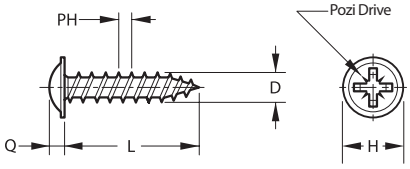

Ø	PH	Q	Punta tipo	D	L	H
3 mm.	1,35 mm.	1,8 ~ 2 mm.	Pozi Drive	3,8 ~ 4 mm.	30 mm.	6,7 ~ 7,2 mm.

Descripción de artículo	Código Eurohard	Empaque
TORNILLO CABEZA DE PLATO 4X30 ZA	EHTOP430A	1000

Medidas indicadas sin compromiso. Nos reservamos el derecho de realizar modificaciones, consulte en nuestra web la última versión actualizada del mismo.

Manguito expandible
EHMR30511

Cinta de manguitos expandibles
- Taladro Ø5mm.
- Para tornillos con rosca para madera hasta Ø 4mm.
- Ejecución: Nylon blanco.
- Presentación: x 1000 piezas.

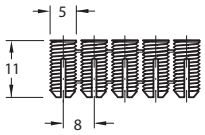

Manguito expandible
EHM61011

Manguito expandible Nylon
- Taladro Ø10mm.
- Rosca interior M6.
- Material: Nylon blanco.
- Color: blanco.
- Presentación: x 1000/10.000 piezas.

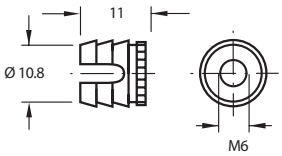

Manguito expandible
EHM6811

Manguitos expandibles
- Taladro Ø8mm.
- Rosca interior M6.
- Ejecución: poliamida natural.
- Presentación: x 1000 piezas.

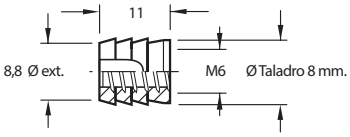

Manguito para encolar
EHMR51012

Manguito para encolar
- Taladro Ø10mm.
- Profundidad de taladro: 12,5mm.
- Rosca interior tipo Euro
- Material: nylon.
- Color: blanco.
- Presentación: x 1000 piezas.

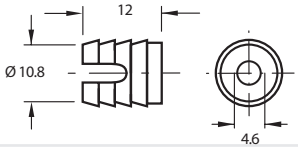

Manguito expandible
EHM6Z0812

Manguito expandible Zamak
- Taladro Ø8mm.
- Profundidad de taladro: 12,5mm.
- Rosca interior M6.
- Prof. mínima de taladro 13 mm.
- Ejecución: zamak.
- Presentación: x 1000 piezas.
- Terminación: Zincado plateado.

Nota: Con bolilla de nylon de expansión

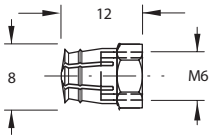

Manguito para encolar
EHM61017

Manguito para encolar
- Taladro Ø10mm.
- Prof. taladro: pasante y/o 17,5.
- Rosca interior M6.
- Ejecución: Nylon blanco.
- Presentación: x 1000 / 5000 piezas.

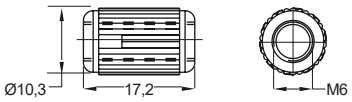

Otros conectores
EHY001-ML

Media Luna para tornillo rosca 1/4
- Rosca interior 1/4. Prof. mínima de taladro 15 mm.
- Material: zamak. Terminación: natural.
- Presentación: x 1000 piezas.
- Se complementa con EHTOG14100B (pág. 77).

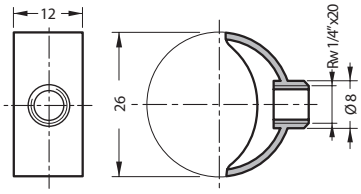

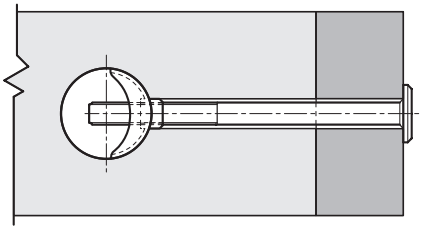

Medidas indicadas sin compromiso. Nos reservamos el derecho de realizar modificaciones, consulte en nuestra web la última versión actualizada del mismo.

EUROHARD

Manguito para roscar
EHMA40610

Manguito para roscar
- Taladro Ø6mm.
- Prod. taladro 11mm.
- Rosca M4.
- Con muesca Allen SW4.
- Con rosca parcial de aplicar.
- Ejecución: Zamak zincado blanco.
- Presentación: x2000/10000 piezas.

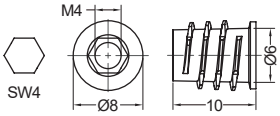

Manguito para roscar
EHM61213

Manguitos para roscar
- Taladro Ø8mm.
- Prof. de taladro: 13,5mm.
- Rosca M6.
- Ejecución: zamak.
- Ranura: Allen 6.
- Presentación: x1000/4000 piezas.

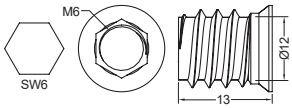

Manguito para roscar
EH81015

Manguito para roscar
- Taladro Ø10mm.
- Prod. taladro 16mm.
- Rosca M8.
- Con muesca Allen SW8.
- Con rosca parcial de aplicar.
- Ejecución: Zamak zincado blanco.
- Presentación: x1000/2000 piezas.

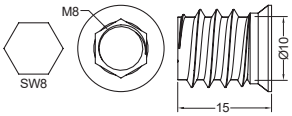

Manguito para roscar
EHMA1013

Manguito para roscar
- Taladro Ø13mm.
- Prof. taladro: 25mm.
- Rosca interna M10.
- Con muesca Allen SW10.
- Con rosca parcial de aplicar.
- Ejecución: Zamak zincado blanco.
- Presentación: x500/2000 piezas.

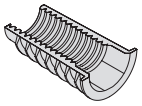

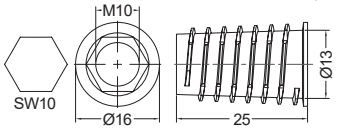

Manguito para roscar
EHME40610

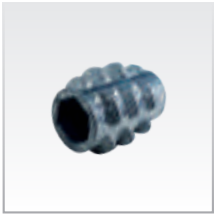

Manguito para roscar
- Taladro Ø6mm.
- Prof. taladro: 11mm.
- Rosca M4.
- Con muesca Allen SW4.
- Con rosca parcial de embutir.
- Ejecución: Zamak zincado blanco.
- Presentación: x2000/10000 piezas.

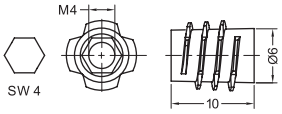

Manguito para roscar
EHM60833

Manguito para roscar
- Taladro Ø8mm.
- Prof. taladro: 34mm.
- Rosca interna M6.
- Con muesca Allen SW6.
- Con rosca parcial de embutir.
- Ejecución: Zamak zincado blanco.
- Presentación: x1000/2000 piezas.

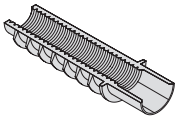

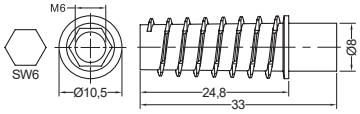

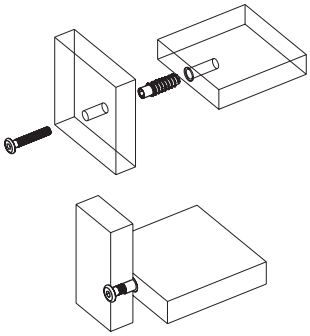

Medidas indicadas sin compromiso. Nos reservamos el derecho de realizar modificaciones, consulte en nuestra web la última versión actualizada del mismo.

EUROHARD

Manguito para roscar
EHM81125

Manguito para roscar

- Taladro Ø11mm.
- Prof. taladro: 25mm.
- Rosca interior M8.
- Con muesca Allen SW8.
- Con rosca parcial de embutir.
- Ejecución: Zamak zincado blanco.
- Presentación: x500/2000 piezas.

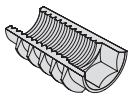

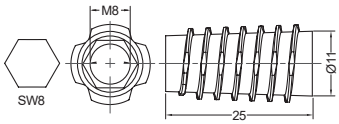

Manguito para roscar
EHME1013

Manguito para roscar

- Taladro Ø13mm.
- Prof. taladro: 24mm.
- Rosca interna M10.
- Con muesca Allen SW10.
- Con rosca parcial de embutir.
- Ejecución: Zamak zincado blanco.
- Presentación: x500/2000 piezas.

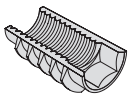

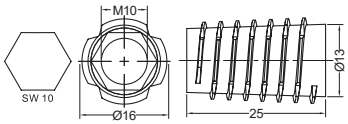

Medidas indicadas sin compromiso. Nos reservamos el derecho de realizar modificaciones, consulte en nuestra web la última versión actualizada del mismo.

Herraje de unión de aplicar de dos piezas
EHCOAN/B

Herraje de unión de aplicar de dos piezas

- Para montaje rápido de gabinetes, con tornillo de unión.
- Para atornillar con tornillo cabeza combinada.
- Colores: Negro - Blanco.
- Ejecución: Pieza interior de acero galvanizado, pieza soporte exterior plástica y tornillo de unión de acero.
- Presentación: empaque x 20/1000 piezas.

Pieza plástica

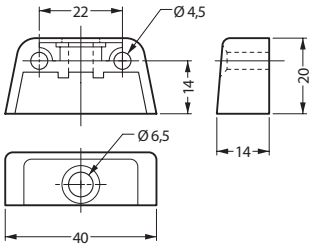

Pieza de acero

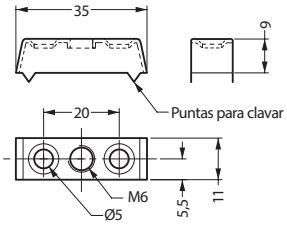

Esquemas de montaje

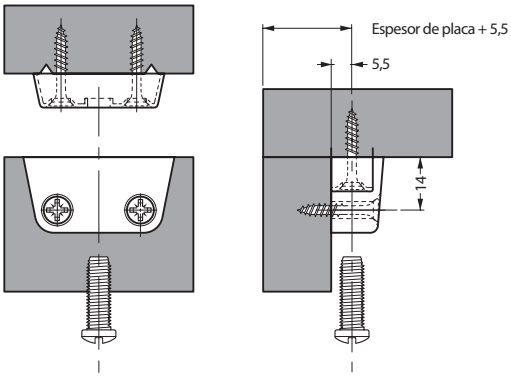

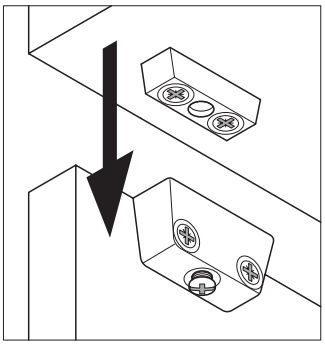

Soporte para alacena
EHSAB

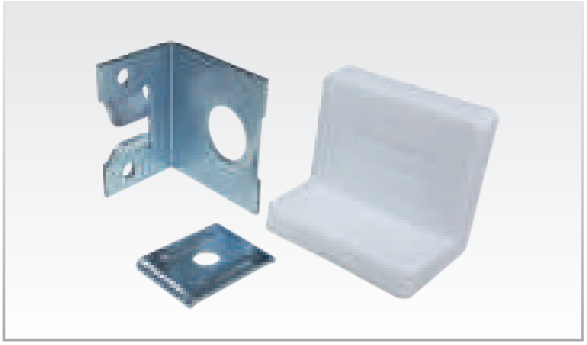

Soporte para alacena

- Para unión de cuerpos, fijación de traseras, para elementos de muebles enrasados y sobrepuestos.
- Para atornillar.
- Con cobertor plástico embellecedor para insertar.
- Material: Hierro zincado y plástico blanco.
- Presentación: x20 /200 piezas.

Escuadra para atornillar

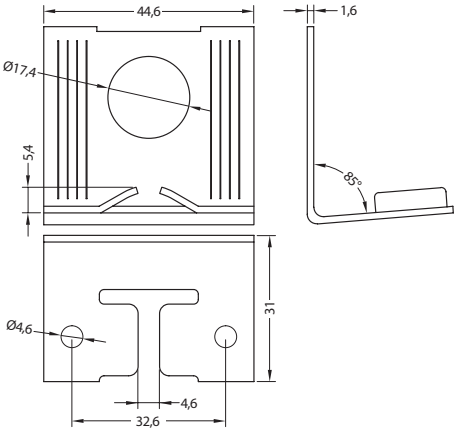

Contra pieza de sujeción

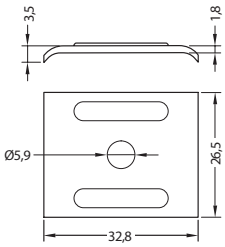

Tapa embellecedora blanca

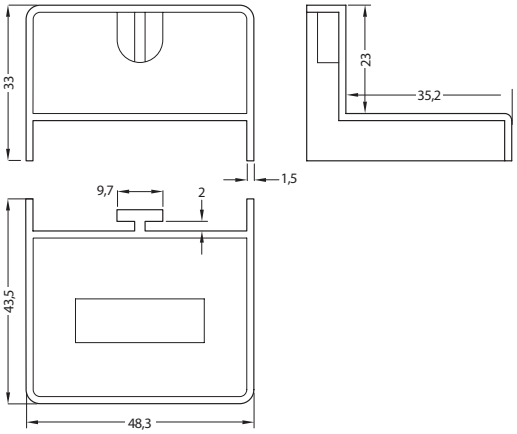

Medidas indicadas sin compromiso. Nos reservamos el derecho de realizar modificaciones, consulte en nuestra web la última versión actualizada del mismo.

EUROHARD

6

Accesorios: manijas, tiradores, cubetas y otros

PÁG.

Manija barral de acero Ø10 mm. 82
Manija barral de acero Ø14 mm. 82
Tiradores de aluminio 82

Manija barral de acero Ø10 y Ø14 mm.

EHACM

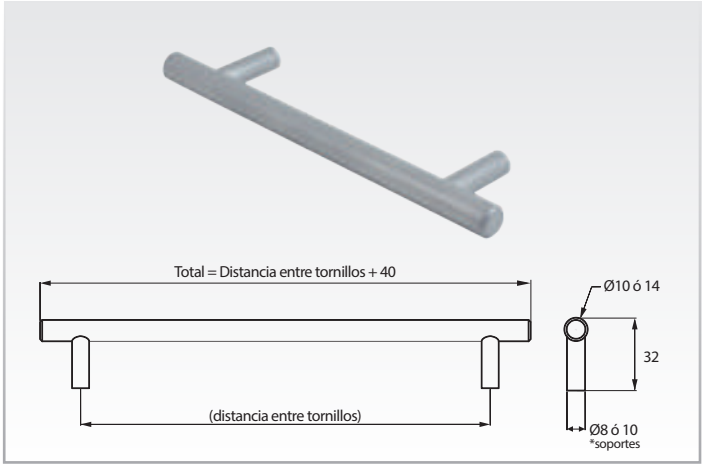

Manija barral Ø10 y Ø14mm.

- Hierro cromado mate.
- Rosca métrica 4. Utilizar tonillos de 22mm de largo EHTOP4B22
- Material: acero.
- Terminación: cromado mate.

Manija barral Ø10 con soportes de Ø8			
Código EUROHARD	**Distancia entre tornillos (mm.)**	**Cantidad de soportes**	**Empaque**
EHACM-064104	64	2	10-100
EHACM-096136	96	2	10-100
EHACM-128168	128	2	10-100
EHACM-160200	160	2	10-100
EHACM-192232	192	2	10-50
EHACM-288328	288	2	10-50
EHACM-352392	352	2	10-50
EHACM-448498	448	3	10-50
EHACM-736786	736	3	10-20

Manija barral Ø14 con soportes de Ø10			
Código EUROHARD	**Distancia entre tornillos (mm.)**	**Cantidad de soportes**	**Empaque**
EHACM14-192232	192	2	10-50
EHACM14-228328	228	2	10-40
EHACM14-352392	352	2	10-30
EHACM14-448488	448	3	10-20
EHACM14-736776	736	3	10
EHACM14-9601000	960	3	10
EHACM14-10561096	1056	3	10
EHACM14-12161256	1216	3	10

Tirador de aluminio

EH001

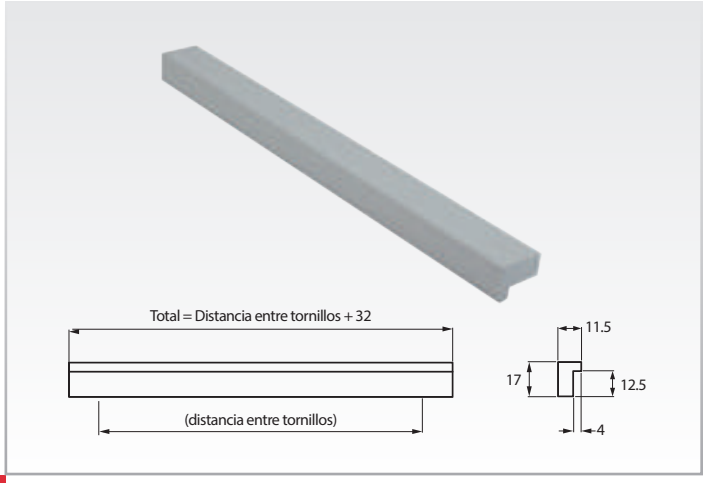

Tirador de aluminio.

- Rosca 5/32" Utilizar tornillos en 22mm de largo EHTOP532B22
- Material: aluminio.
- Terminación: anodizado mate.

Tirador de aluminio		
Código EUROHARD	**Distancia entre tornillos (mm.)**	**Empaque**
EH001-0032A	32	50-200
EH001-0064A	64	50-200
EH001-0096A	96	50-200
EH001-0128A	128	50-200
EH001-0160A	160	60-240
EH001-0192A	192	50-200
EH001-0288A	288	50-200

Medidas indicadas sin compromiso. Nos reservamos el derecho de realizar modificaciones, consulte en nuestra web la última versión actualizada del mismo.

Tirador de aluminio

EH002

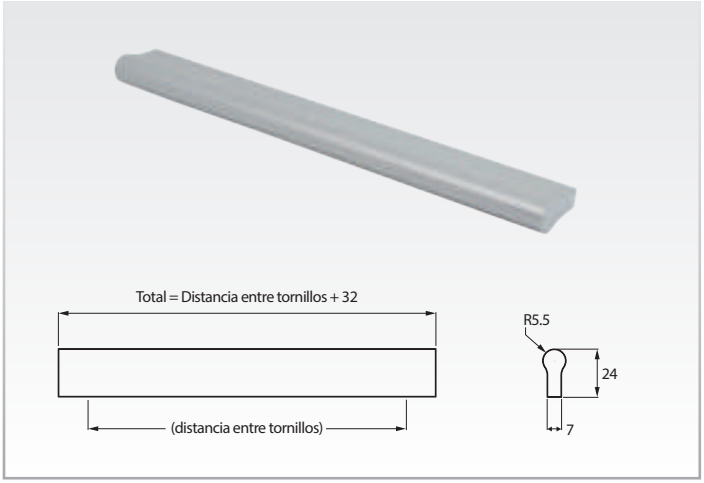

Tirador de aluminio.

- Rosca 5/32¨ Utilizar tornillos en 22mm de largo EHTOP532B22
- Material: aluminio.
- Terminación: anodizado mate.

Tirador de aluminio		
Código EUROHARD	**Distancia entre tornillos (mm.)**	**Empaque**
EH002-0032A	32	50-200
EH002-0064A	64	50-200
EH002-0096A	96	50-200
EH002-0128A	128	50-200
EH002-0160A	160	60-240
EH002-0192A	192	50-200
EH002-0288A	288	40-160

Tirador de aluminio

EH003

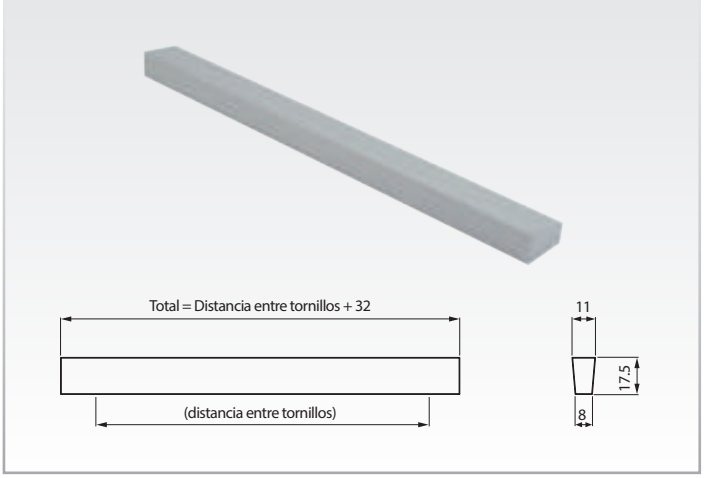

Tirador de aluminio.

- Rosca 5/32'. Utilizar tornillos en 22mm de largo EHTOP532B22
- Material: aluminio.
- Terminación: anodizado mate.

Tirador de aluminio		
Código EUROHARD	**Distancia entre tornillos (mm.)**	**Empaque**
EH003-0032A	32	50-200
EH003-0064A	64	50-200
EH003-0096A	96	50-200
EH003-0128A	128	50-200
EH003-0160A	160	60-240
EH003-0192A	192	50-200
EH003-0288A	288	50-200

Tirador de aluminio

EH004

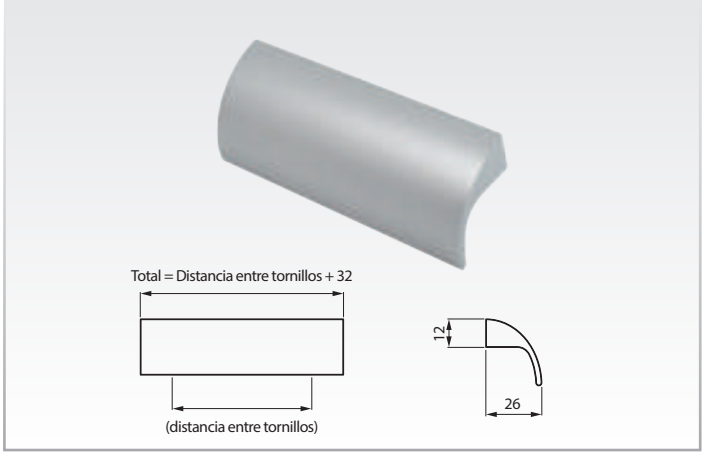

- **Tirador de aluminio.**
- Rosca 5/32¨ Utilizar tornillos en 22mm de largo EHTOP532B22
- Material: aluminio.
- Terminación: anodizado mate.

Tirador de aluminio		
Código EUROHARD	**Distancia entre tornillos (mm.)**	**Empaque**
EH004-0032A	32	50-200
EH004-0064A	64	50-200
EH004-0128A	128	75-300

Medidas indicadas sin compromiso. Nos reservamos el derecho de realizar modificaciones, consulte en nuestra web la última versión actualizada del mismo.

Tirador de aluminio

EH005

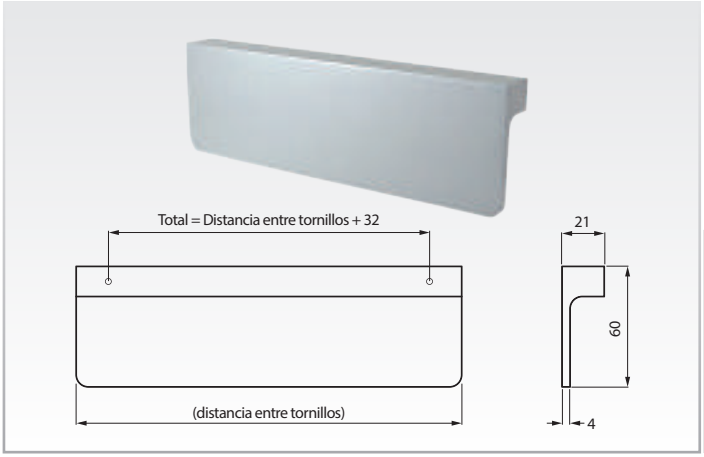

Tirador de aluminio.

- Rosca 5/32" Utilizar tornillos en 22mm de largo EHTOP532B22
- Material: aluminio.
- Terminación: anodizado mate.

Tirador de aluminio		
Código EUROHARD	**Distancia entre tornillos (mm.)**	**Empaque**
EH005-0064A	64	50-200
EH005-0128A	128	30-120
EH005-0160A	160	25-100

Tirador de aluminio

EH006

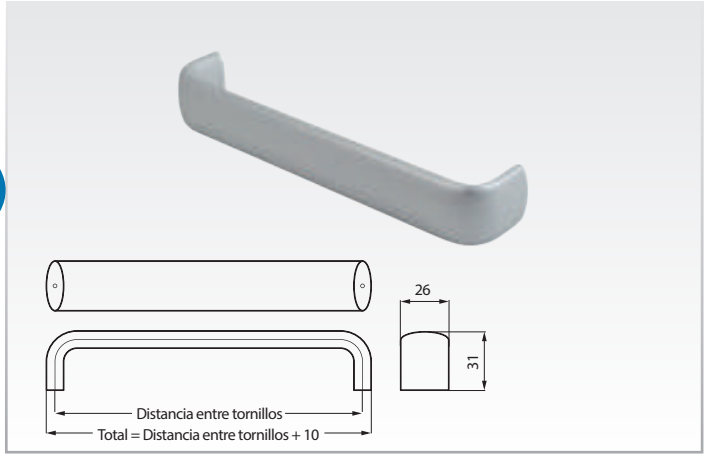

Tirador de aluminio.

- Rosca 5/32" Utilizar tornillos en 22mm de largo EHTOP532B22
- Material: aluminio
- Terminación: anodizado mate.

Tirador de aluminio		
Código EUROHARD	**Distancia entre tornillos (mm.)**	**Empaque**
EH006-0128A	128	50-200
EH006-0160A	160	50-200
EH006-0192A	192	50-200
EH006-0256A	256	40-160
EH006-0320A	320	30-120

Tirador de aluminio

EH007

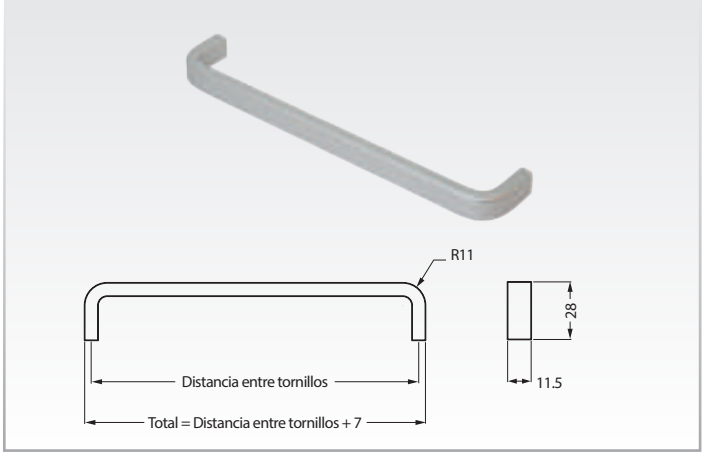

Tirador de aluminio.

- Rosca 5/32'. Utilizar tornillos en 22mm de largo EHTOP532B22
- Material: aluminio.
- Terminación: anodizado mate.

Tirador de aluminio		
Código EUROHARD	**Distancia entre tornillos (mm.)**	**Empaque**
EH007-0128A	128	75-300
EH007-0160A	160	75-300
EH007-0192A	192	50-200
EH007-0256A	256	50-200

Medidas indicadas sin compromiso. Nos reservamos el derecho de realizar modificaciones, consulte en nuestra web la última versión actualizada del mismo.

6 - Accesorios: manijas, tiradores, etc.- Manijas y tiradores

Tirador de aluminio

EH008

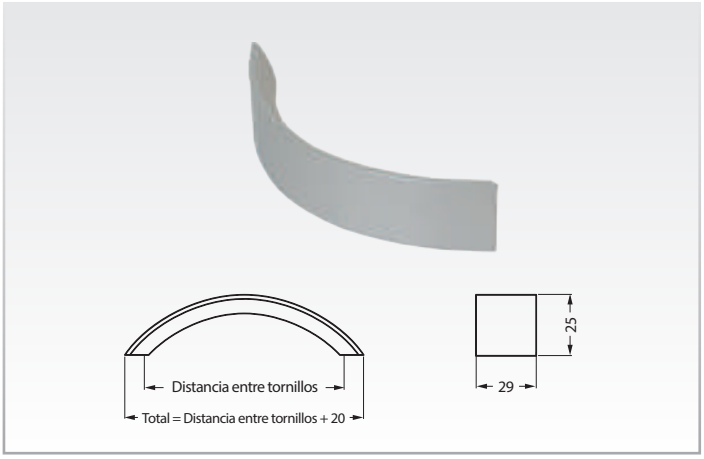

Tirador de aluminio.

- Rosca 5/32" Utilizar tornillos en 22mm de largo EHTOP532B22
- Material: aluminio.
- Terminación: anodizado mate.

Tirador de aluminio		
Código EUROHARD	**Distancia entre tornillos (mm.)**	**Empaque**
EH008-0096A	96	50-200
EH008-0128A	128	50-200
EH008-0160A	160	50-200

Tirador de aluminio

EH009

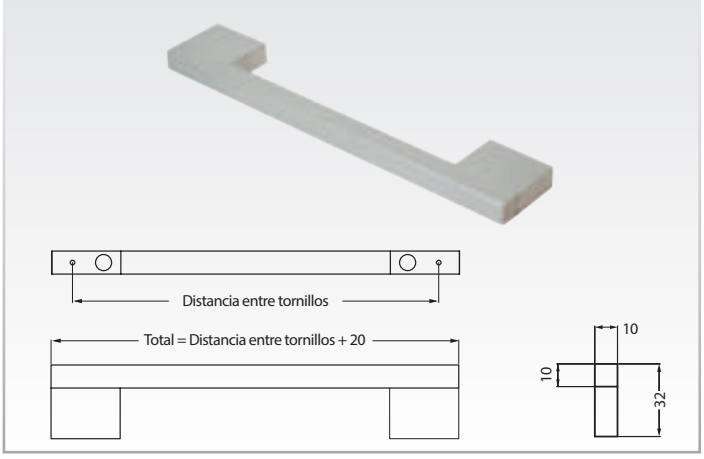

Tirador de aluminio.

- Rosca 5/32" Utilizar tornillos en 22mm de largo EHTOP532B22.
- Material: aluminio.
- Terminación: anodizado mate.

Tirador de aluminio		
Código EUROHARD	**Distancia entre tornillos (mm.)**	**Empaque**
EH009-0160A	160	50-200
EH009-0224A	224	50-200
EH009-0320A	320	50-200

Tirador de aluminio

EH010

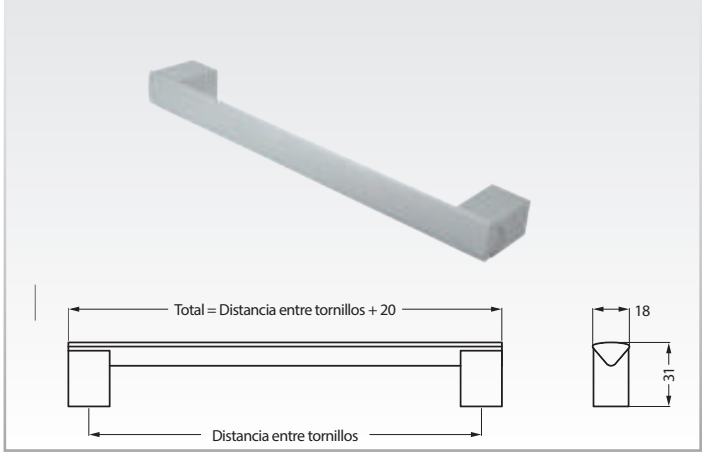

Tirador de aluminio.

- Rosca 5/32" Utilizar tornillos en 44mm de largo EHTOP532B44.
- Material: aluminio.
- Terminación: anodizado mate.

Tirador de aluminio		
Código EUROHARD	**Distancia entre tornillos (mm.)**	**Empaque**
EH010-0160A	160	50-200
EH010-0192A	192	50-200
EH010-0224A	224	50-200

Medidas indicadas sin compromiso. Nos reservamos el derecho de realizar modificaciones, consulte en nuestra web la última versión actualizada del mismo.

Tirador de aluminio

EH011

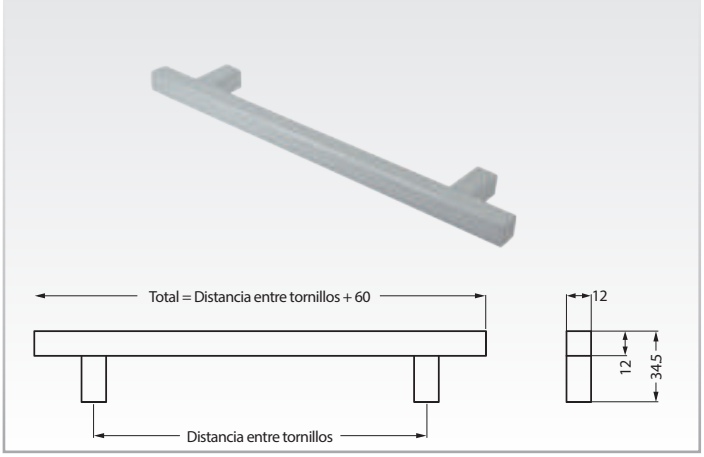

Tirador de aluminio.

- Rosca 5/32" Utilizar tornillos en 22mm de largo EHTOP532B22
- Material: aluminio.
- Terminación: anodizado mate.

Tirador de aluminio		
Código EUROHARD	**Distancia entre tornillos (mm.)**	**Empaque**
EH011-0096A	96	50-200
EH011-0160A	160	50-200
EH011-0224A	224	50-200
EH011-0320A	320	25-100

Medidas indicadas sin compromiso. Nos reservamos el derecho de realizar modificaciones, consulte en nuestra web la última versión actualizada del mismo.

EUROHARD

Accesorios: para muebles de cocina

7

PÁG.

Cesto de frente aplicable 88
Canasto interno 88
Cesto de frente aplicable para bajo pileta 89
Herraje para fijación frontal de canasto interno 89
Bandejas plásticas para canastos bajo mesada 89
Canastos giratorios 90
Sistemas para módulo rinconero 91
Conjuntos de canastos extraíbles para bajo mesada 94
Conjuntos de bandejas para columna extraíble para frente de aplicar 96
Unidades de despensa 98
Escurreplatos con bandeja integrada para interior de gabinete 100
Barral y soportes para accesorios sobremesada 100
Accesorios de colgar para sobremesada 101
Soportes de fijación superior 104

Cesto de frente aplicable
EHCCGO/EHCCE

Canastos de frente de aplicar

- Para módulo bajo mesada de 400-900mm. (ver cuadro)
- Espesor de pared lateral: 18mm.
- Capacidad de carga: 30kg.
- Funcionamiento: de extracción total.
- Montaje: para fijar en lateral de mueble.
- Ejecución: Acero cromado.
- Empaque: 1 set.

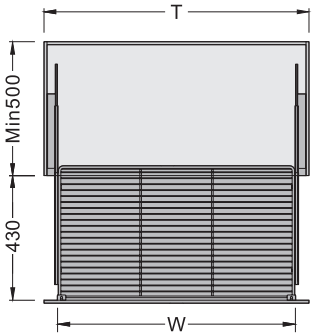

Descripción						
Código EH Guía oculta soft closing	Código EH Corredera telescópica	Ancho de módulo (T)	Tamaño del cesto			Cantidad
			Ancho (W)	Prof.	Altura	
EHCCGO400C	EHCCE400C	400	330	464	195	1 set
EHCCGO450C	EHCCE450C	450	380	464	195	1 set
EHCCGO500C	EHCCE500C	500	430	464	195	1 set
EHCCGO600C	EHCCE600C	600	530	464	195	1 set
EHCCGO700C	EHCCE700C	700	630	464	195	1 set
EHCCGO800C	EHCCE800C	800	730	464	195	1 set
EHCCGO900C	EHCCE900C	900	830	464	195	1 set

Canasto interno
EHCEGO/EHCE

Canastos interno

- Para módulo bajo mesada de 400-900mm. (ver cuadro)
- Espesor de pared lateral: 18mm.
- Capacidad de carga: 30kg.
- Funcionamiento: de extracción total.
- Montaje: para fijar en lateral de mueble.
- Ejecución: Acero cromado.
- Empaque: 1 set.

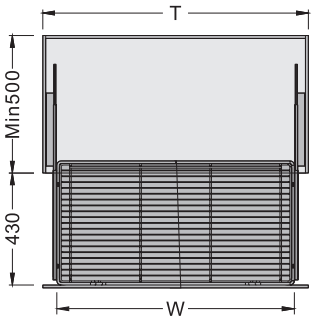

Descripción						
Código EH Guía oculta soft closing	Código EH Corredera telescópica	Ancho de módulo (T)	Tamaño del cesto			Cantidad
			Ancho (W)	Prof.	Altura	
EHCEGO400C	EHCE400C	400	330	465	190	1 set
EHCEGO450C	EHCE450C	450	380	465	190	1 set
EHCEGO500C	EHCE500C	500	430	465	190	1 set
EHCEGO600C	EHCE600C	600	530	465	190	1 set
EHCEGO700C	EHCE700C	700	630	465	190	1 set
EHCEGO800C	EHCE800C	800	730	465	190	1 set
EHCEGO900C	EHCE900C	900	830	465	190	1 set

Medidas indicadas sin compromiso. Nos reservamos el derecho de realizar modificaciones, consulte en nuestra web la última versión actualizada del mismo.

7 - Accesorios para muebles de cocina - Canastería

Canasto interno para bajo pileta

EHCEPGO/EHCEP

Canasto interno para bajo pileta

- Para módulo bajo mesada de 800-900mm. (ver cuadro)
- Espesor de pared lateral: 18mm.
- Capacidad de carga: 30kg.
- Funcionamiento: de extracción total.
- Montaje: para fijar en lateral de mueble.
- Ejecución: Acero cromado.
- Empaque: 1 set.

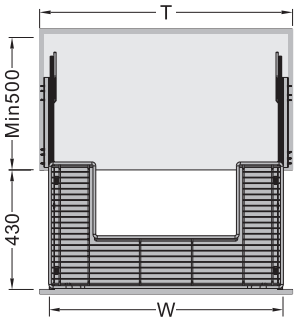

Descripción						
Código EH Guía oculta soft closing	Código EH Corredera telescópica	Ancho de módulo (T)	Tamaño del cesto			Cantidad
			Ancho (W)	Prof.	Altura	
EHCEPGO800C	EHCEP800C	800	730	465	190	1 set
EHCEPGO900C	EHCEP900C	900	830	465	190	1 set

Fijación frontal para adaptar canastos internos a canastos con frentes de aplicar.

EHCEGO-FF

Herraje para fijación frontal de canasto interno

- Montaje: al frente del canasto para que éste se utilice con frente de aplicar.
- Incluye: set de herrajes y tornillos de fijación.
- Ejecución: Acero terminación niquel.
- Presentación: 1/50 sets.

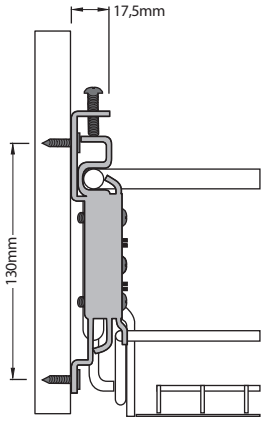

Bandeja plástica con soportes de metal para canastos bajo mesada con guía oculta

EHBP

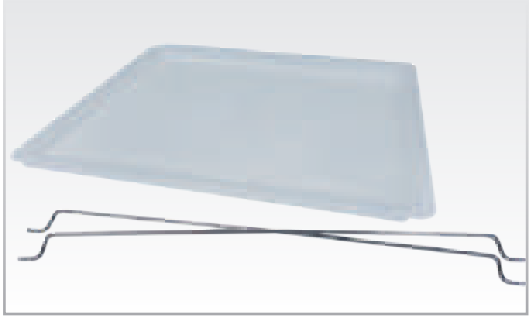

Bandeja plástica con soportes de metal

Para añadir a canastos bajo mesada de frente aplicable o interno con guía oculta.

- El set se compone de una bandeja plástica y dos varillas de metal como soportes.
- Material de bandeja: Plástico blanco.
- Terminación de soportes: Acero cromado.
- Presentación: x1 / x10 sets.

Nota: Bandeja removible.

Código EuroHard	Descripción de artículo	Ancho de módulo	Emp. por Caja
EHBP600	SE UTILIZA CON CANASTOS EHCCGO600C Y EHCEGO600C	600	10
EHBP700	SE UTILIZA CON CANASTOS EHCCGO700C Y EHCEGO700C	700	10
EHBP800	SE UTILIZA CON CANASTOS EHCCGO800C Y EHCEGO800C	800	10
EHBP900	SE UTILIZA CON CANASTOS EHCCGO900C Y EHCEGO900C	900	10

Medidas indicadas sin compromiso. Nos reservamos el derecho de realizar modificaciones, consulte en nuestra web la última versión actualizada del mismo.

Canastos giratorios de 180°

EHEG180C

Canasto giratorio de 180°

- Para módulo bajo mesada rinconero de 900x500mm (ver cuadro)
- Espesor de pared lateral: 18mm.
- El montaje se realiza aplicando el agarre superior e inferior al mueble.
- Regulable en alturas de 600-900mm.
- Ancho mímino de puerta: 450mm.
- Capacidad de carga por bandeja: 15kg.
- Ejecución: Acero cromado, piezas de soporte en plástico,
- Empaque: 1 set.

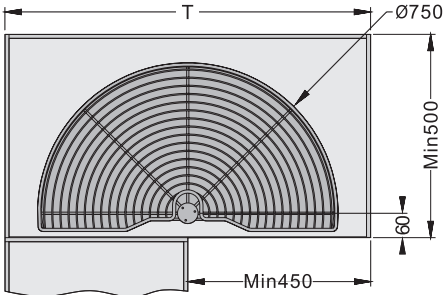

Descripción					
Código EUROHARD	Ancho de módulo (T = ver cuadro)	Dimensiones			Cantidad
		Ancho	Prof.	Altura	
EHEG180C	900	740	415	600-900	1 set

Canastos giratorios de 270°

EHEG270C

Canasto giratorio de 270°

- Para módulo bajo mesada rinconero de 800x500mm (ver cuadro)
- Espesor de pared lateral: 18mm.
- El montaje se realiza aplicando el agarre superior e inferior al mueble.
- Regulable en alturas de 600-900mm.
- Ancho mímino de puerta: 450mm
- Capacidad de carga por bandeja: 18kg.
- Ejecución: Acero cromado, piezas de soporte en plástico.
- Empaque: 1 set.

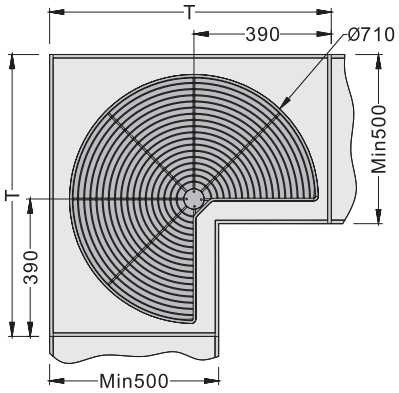

Descripción					
Código EUROHARD	Ancho de módulo (T = ver cuadro)	Dimensiones			Cantidad
		Ancho	Prof.	Altura	
EHEG270C	800	707	602	600-900	1 set

Medidas indicadas sin compromiso. Nos reservamos el derecho de realizar modificaciones, consulte en nuestra web la última versión actualizada del mismo.

EUROHARD

Sistema para módulo rinconero extraíble y giratorio

EHEA270/EHBA270

Sistema para módulo rinconero extraíble giratorio

- Para módulo bajo mesada rinconero de 900mm. (ver cuadro)
- Espesor de pared lateral: 18mm.
- Regulable en alturas de 650-750mm.
- Ancho mímino de puerta: 440mm.
- Capacidad de carga por bandeja: 2,5kg. bandejas latelares. Bandejas centrales 5kg. Carga máxima total: 30kg.
- Funcionamiento: Puede girar 360° en ambos sentidos. Las tres bandejas principales se pueden extraer en ambos sentidos.
- Ejecución: Acero cromado.
- Empaque: 1 set. Compuesto por estructura y bandejas.

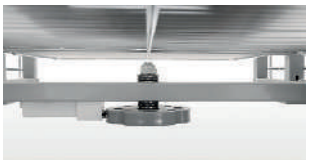

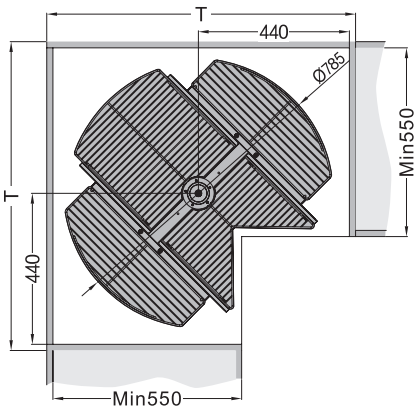

Descripción						
Código EUROHARD	Descripción	Ancho de módulo (T = ver cuadro)	Dimensiones			Cantidad
			Ancho	Prof.	Altura	
EHEA270	Estructura	900	785	785	650-750	1 set
EHBA270	Bandejas					

Medidas indicadas sin compromiso. Nos reservamos el derecho de realizar modificaciones, consulte en nuestra web la última versión actualizada del mismo.

7 - Accesorios para muebles de cocina - Riconeros

Sistema para módulo rinconero extraíble y giratorio con cierre suave

EHEM900IC/DC

Sist. para módulo rinconero extraíble y giratorio

- Para módulo bajo mesada rinconero de 900mm. (ver cuadro)
- Espesor de pared lateral: 18mm.
- Regulable en alturas de 610-810mm.
- Ancho mímino de puerta: 450mm.
- Capacidad de carga por bandeja: 6kg. bandejas grandes y 5kg. las bandejas chicas.
- Ejecución: Acero cromado.
- Empaque: 1 set.

Descripción						
Código EH puerta de apertura izquierda	Código EH puerta de apertura derecha	Ancho de módulo (T = ver cuadro)	Dimensiones			Cantidad
			Ancho (W)	Prof.	Altura	
EHEM900IC	EHEM900DC	900	820	505	610-810	1 set

Apertura del lado izquierdo

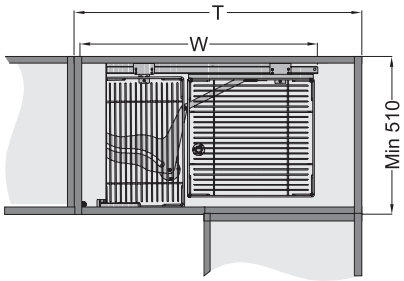

Apertura del lado derecho

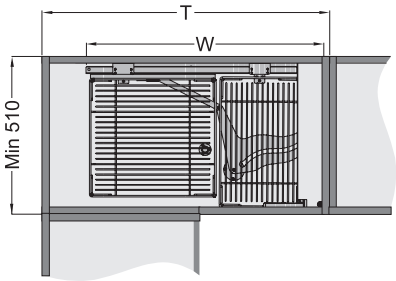

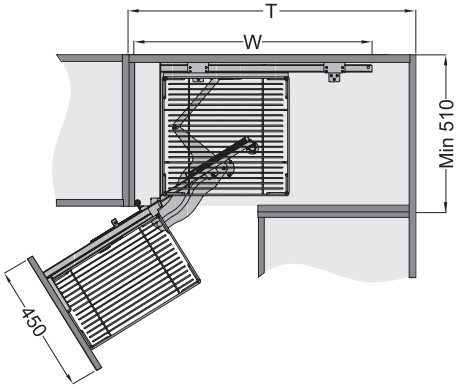

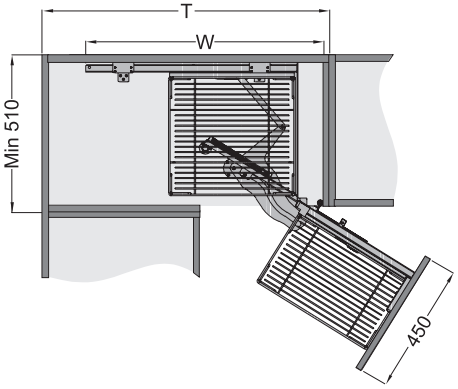

Medidas indicadas sin compromiso. Nos reservamos el derecho de realizar modificaciones, consulte en nuestra web la última versión actualizada del mismo.

EUROHARD

Sistema para módulo rinconero extraíble y oscilante con cierre suave

EHES900IC/DC

Sistema para módulo rinconero extraíble y oscilante

- Para módulo bajo mesada rinconero de 900mm.
- Espesor de pared lateral: 18mm.
- Regulable en alturas de 600-730mm.
- Ancho mímino de puerta: 450mm.
- Capacidad de carga por bandeja: 10kg. por bandeja.
- Ejecución: Acero cromado y placa de tableros melamínicos con terminación antideslizante.
- Empaque: 1 set.

Descripción						
Código EH puerta de apertura izquierda	Código EH puerta de apertura derecha	Ancho de módulo (T = ver cuadro)	Dimensiones			Cantidad
			Ancho (W)	Prof.	Altura	
EHES900IC	EHES900DC	900	785	468	600-730	1 set

Apertura del lado izquierdo

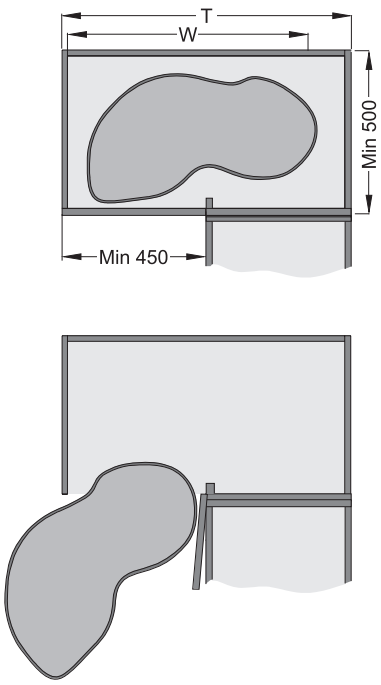

Apertura del lado derecho

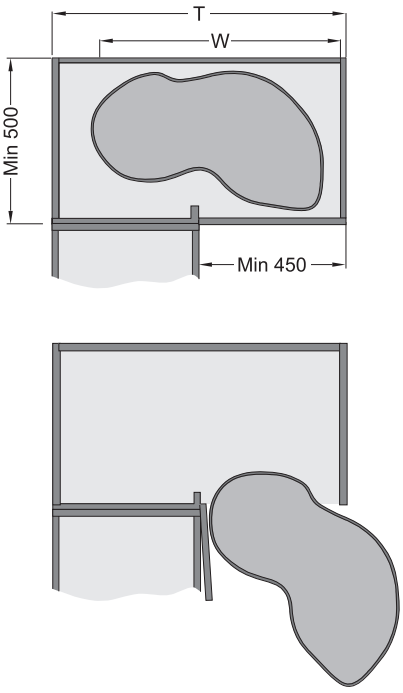

Medidas indicadas sin compromiso. Nos reservamos el derecho de realizar modificaciones, consulte en nuestra web la última versión actualizada del mismo.

Conjunto de canastos extraíbles para bajo mesada con cierre suave

EHCEBM200C/300C

Conjunto de canastos de frente de aplicar

- Para módulo bajo mesada de 200-300mm. (ver cuadro)
- Espesor de pared lateral: 18mm.
- Capacidad de carga: 25kg.
- Funcionamiento: de extracción total.
- Montaje: para fijar en lateral izquierdo de mueble.
- Ejecución: Acero cromado, correderas ocultas.
- Empaque: 1 set. Compuesto por una estructura, correderas ocultas, dos bandejas de alambre y soportes frontales.

NOTA: De montaje en lateral izquierdo.

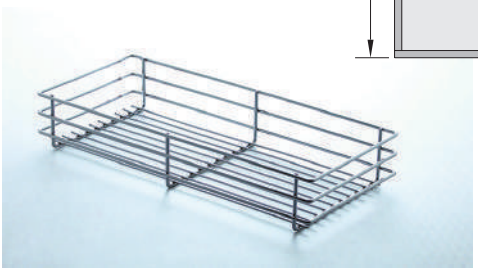

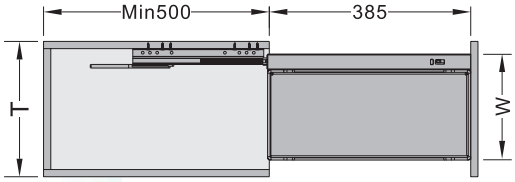

Descripción					
Código EUROHARD	Ancho de módulo (T = ver cuadro)	Dimensiones			Cantidad
		Ancho (W)	Prof.	Altura	
EHCEBM200C	200	135	460	550	1 set
EHCEBM300C	300	234	460	550	1 set

Conjunto de bandejas extraíbles para bajo mesada

EHCEBMGO200C

Conjunto de bandejas extraíbles de frente de aplicar

- Para módulo bajo mesada de 200mm.
- Espesor de pared lateral: 18mm.
- Capacidad de carga: 30kg.
- Funcionamiento: de extracción parcial (385mm de 450mm)
- Montaje: para fijar en lateral izquierdo de mueble.
- Ejecución: Acero cromado, correderas telescópicas.
- Empaque: 1 set. Compuesto por una estructura, correderas telescópicas, dos bandejas de alambre y soportes frontales.

NOTA: De montaje en lateral izquierdo.

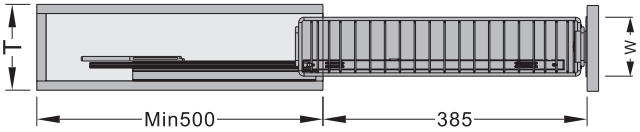

Descripción					
Código EUROHARD	Ancho de módulo (T = ver cuadro)	Dimensiones			Cantidad
		Ancho (W)	Prof.	Altura	
EHCEBMGO200C	200	145	450	500	1 set

Medidas indicadas sin compromiso. Nos reservamos el derecho de realizar modificaciones, consulte en nuestra web la última versión actualizada del mismo.

EUROHARD

Conjunto de bandejas extraíbles para bajo mesada

EHCEBMSC150C

Conjunto de bandejas extraíbles internas

- Para módulo bajo mesada de 150mm.
- Espesor de pared lateral: 18mm.
- Capacidad de carga: 5kg.
- Funcionamiento: de extracción total.
- Montaje: para fijar en lateral izquierdo o derecho de mueble.
- Ejecución: Acero cromado, correderas telescópicas.
- Empaque: 1 set. Compuesto por una estructura de alambre metálica con dos bandejas, 1 par de correderas telescópicas y tornillos de fijación.

NOTA: De montaje en lateral izquierdo y derecho.

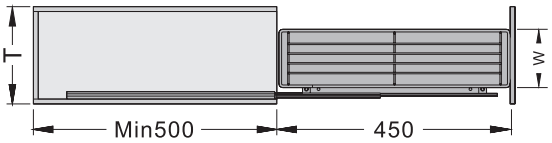

Descripción					
Código EUROHARD	Ancho de módulo (T = ver cuadro)	Dimensiones			Cantidad
		Ancho (W)	Prof.	Altura	
EHCEBMSC150C	150	91	450	420	1 set

Conjunto de bandejas de distinto tamaño extraíbles bajo mesada

EHCEBMSC300C

Conjunto de bandejas extraíbles internas

- Para módulo bajo mesada de 300mm.
- Espesor de pared lateral: 18mm.
- Capacidad de carga: 5kg.
- Funcionamiento: de extracción total.
- Montaje: para fijar en lateral izquierdo o derecho de mueble.
- Ejecución: Acero cromado, correderas telescópicas.
- Empaque: 1 set. Compuesto por una estructura de alambre metálica con dos bandejas de alambre de distintas dimensiones, 1 par de correderas telescópicas y tornillos de fijación.

NOTA: De montaje en lateral izquierdo y derecho.

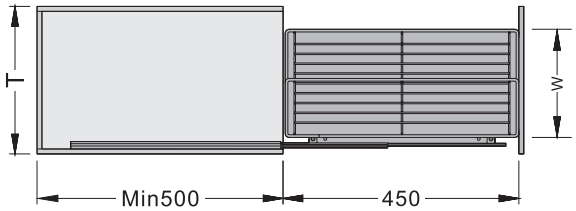

Descrición					
Código EUROHARD	Ancho de módulo (T = ver cuadro)	Dimensiones			Cantidad
		Ancho (W)	Prof.	Altura	
EHCEBMSC300C	300	227	450	420	1 set

Medidas indicadas sin compromiso. Nos reservamos el derecho de realizar modificaciones, consulte en nuestra web la última versión actualizada del mismo.

Conjunto de 5 bandejas para columna extraíble para frente de aplicar

EHC400C

Conjunto de bandejas para columna extraíble para frente de aplicar

- Para módulo de 400mm
- Espesor de pared lateral: 18mm.
- Capacidad de carga: 70kg.
- Funcionamiento: de extracción total.
- Montaje: para fijar en la parte superior e inferior del mueble.
- Ejecución: Acero cromado.
- Empaque: 1 set. Compuesto por una estructura, cinco bandejas de alambre y soportes frontales.

Nota:
La imagen es solo ilustrativa, el producto ofrecido tiene 5 bandejas.

7

Descrición					
Código EUROHARD	Ancho de módulo (T = ver cuadro)	Dimensiones			Cantidad
		Ancho (W)	Prof.	Altura	
EHC400C	400	350	500	1659-2059	1 set

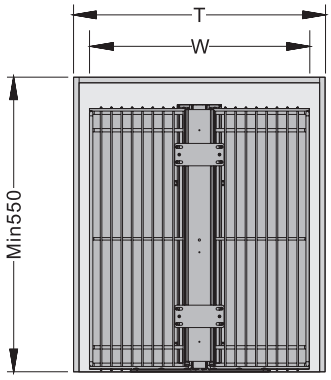

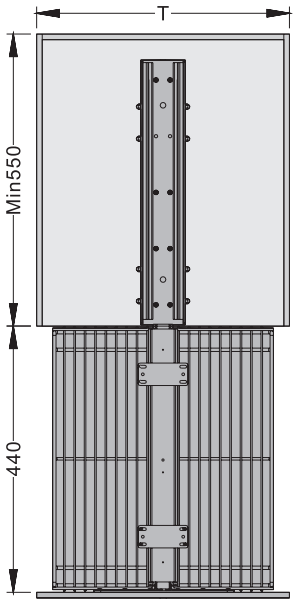

Medidas indicadas sin compromiso. Nos reservamos el derecho de realizar modificaciones, consulte en nuestra web la última versión actualizada del mismo.

EUROHARD

Conjunto de bandejas para columna extraíble para frente de aplicar con cierre suave

EHCSCE400C/EHCSCC400C/EHCSCT400C

Conjunto de bandejas para columna extraíble para frente de aplicar y cierre suave

- Para módulo de 400mm
- Espesor de pared lateral: 18mm.
- Capacidad de carga: 70kg.
- Funcionamiento: de extracción total.
- Montaje: para fijar en la parte superior e inferior del mueble.
- Ejecución: Acero cromado.
- Empaque: 1 set. Compuesto por una estructura, cinco bandejas de alambre y soportes frontales.

Descrición						
Código EUROHARD	Descripción	Ancho de módulo (T = ver cuadro)	Dimensiones			Cantidad
			Ancho (W)	Prof.	Altura	
EHCSCE400C	Estructura	400	350	500	1659-2059	1 set
EHCSCC400C	Canastos					
EHCSCT400C	Correderas					

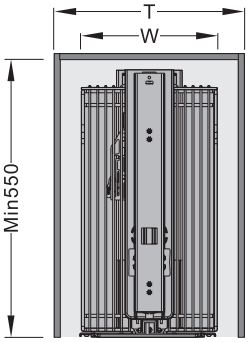

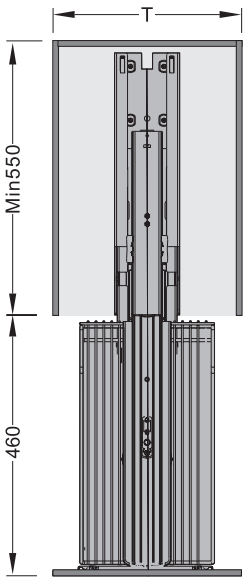

Medidas indicadas sin compromiso. Nos reservamos el derecho de realizar modificaciones, consulte en nuestra web la última versión actualizada del mismo.

Unidad de despensa extraíble simple

EHCEB600C

Unidad de despensa extraíble

- Para módulo de 600mm.
- Espesor de pared lateral: 18mm.
- Capacidad de carga: 5kg. por canasto interno y 3kg. por canasto de puerta.
- Montaje: para fijar en la parte superior e inferior del mueble y en la puerta del módulo.
- Ejecución: Acero cromado.
- Empaque: 1 set. Compuesto por una estructura, seis canastos internos y seis canastos de puerta.

NOTA: Se pueden montar de manera izquierda y derecha.

7

Descrición					
Código EUROHARD	Ancho de módulo (T = ver cuadro)	Dimensiones			Cantidad
		Ancho (W)	Prof.	Altura	
EHCEB600C	600	485	510	1959-2359	1 set

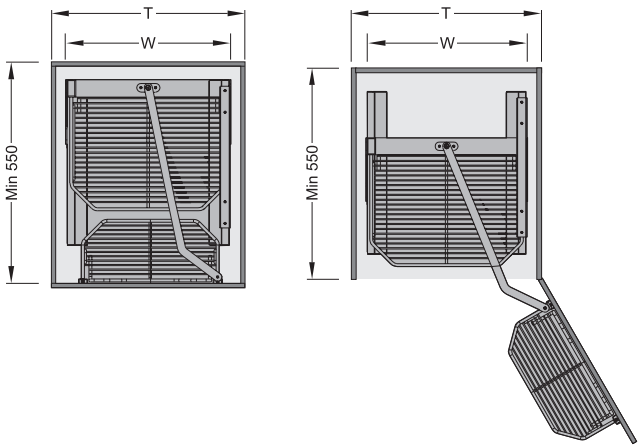

Medidas indicadas sin compromiso. Nos reservamos el derecho de realizar modificaciones, consulte en nuestra web la última versión actualizada del mismo.

EUROHARD

Unidad de despensa extraíble doble

EHCEB500C

Unidad de despensa extraíble

- Para módulo de 500mm.
- Espesor de pared lateral: 18mm.
- Capacidad de carga: 4kg. por canasto interno y 2kg. por canasto de puerta.
- Montaje: para fijar en la parte superior e inferior del mueble y en la puerta del módulo.
- Ejecución: Acero cromado.
- Empaque: 1 set. Compuesto por una estructura, doce canastos internos y seis canastos de puerta.

NOTA: Se pueden montar de manera izquierda y derecha.

Descrición					
Código EUROHARD	Ancho de módulo (T = ver cuadro)	Dimensiones			Cantidad
		Ancho (W)	Prof.	Altura	
EHCEB500C	500	385	510	1959-2359	1 set

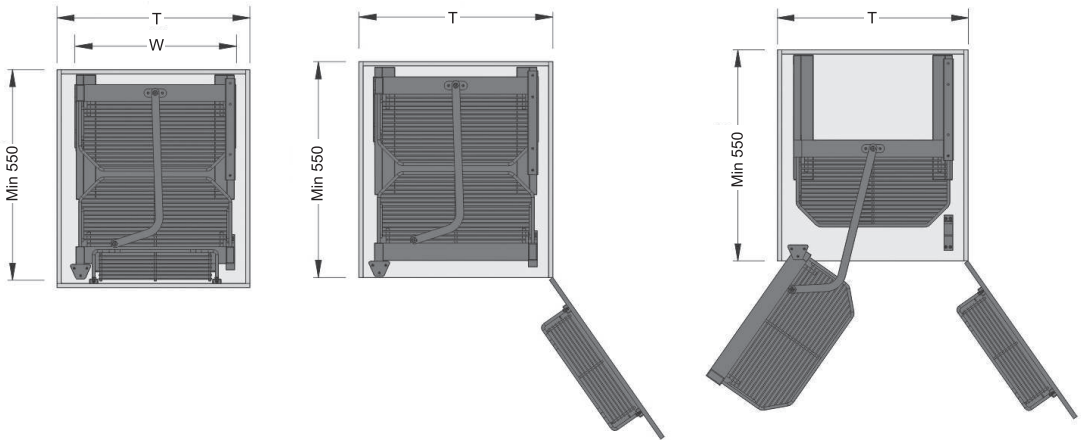

Medidas indicadas sin compromiso. Nos reservamos el derecho de realizar modificaciones, consulte en nuestra web la última versión actualizada del mismo.

Escurreplatos con bandeja integrada para interior de mueble

EHSP700I/800I/900I/1000I

Escurreplatos con bandeja integrada para interior de mueble

- Para módulo de 700-1000mm.
- Espesor de pared lateral: 18mm.
- Capacidad de carga: 10kg. por bandeja.
- Montaje: para fijar en las caras internas verticales de los gabinetes.
- Ejecución: Acero inoxidable y partes plásticas.
- Empaque: 1 set. Compuesto por una rejilla superior portaplatos, una rejilla inferior escurridora y una bandeja contenedora de líquidos.

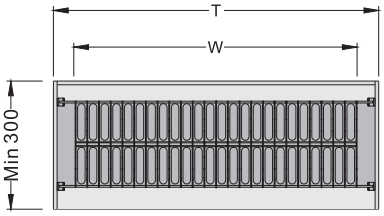

Descrición					
Código EUROHARD	Ancho de módulo (T = ver cuadro)	Dimensiones			Cantidad
		Ancho (W)	Prof.	Altura	
EHSP700I	700	665	280	65	1 set
EHSP800I	800	765	280	65	1 set
EHSP900I	900	865	280	65	1 set
EHSP1000I	1000	965	280	65	1 set

Barral para accesorios de sobremesada

EHTC

Barral para accesorios de sobremesada

- Dimensiones: Ø16mm x 1000mm.
- Ejecución: Acero cromado.
- Empaque: 1/40 piezas por caja. Compuesto por: un tubo de acero con tapas embellecedoras en sus extremos.

Nota: Las tapas embellecedoras se puede retirar y volver a colocar, si es necesario cortar el tubo.

Soportes de barral para accesorios de sobremesada

EHSBC

Soportes de barral para accesorios de sobremesada

- Dimensiones: 20x20x50mm.
- Ejecución: Zamak cromado.
- Empaque: 1 par/100 pares por caja.

Medidas indicadas sin compromiso. Nos reservamos el derecho de realizar modificaciones, consulte en nuestra web la última versión actualizada del mismo.

EUROHARD

Secaplatos de colgar para sobremesada

EHSPMC/MI

Secaplatos de colgar para sobremesada

- Dimensiones: 638mm de ancho x 250mm de prof. x 328mm de altura.
- Ejecución: Acero cromado o acero inox 201 pulido. Bandejas blancas plásticas PP.
- Empaque: 1/6 piezas por caja. Compuesto por una estructura metálica y dos bandejas blancas plásticas (298mm de ancho x 214mm de prof. x 14mm de altura).

Bandeja simple multiuso de colgar para sobremesada

EHBSS220C

Bandeja simple multiuso de colgar para sobremesada

- Dimensiones: 220mm de ancho x 149mm de prof. x 252mm de altura.
- Ejecución: Acero cromado.
- Empaque: 1/12 piezas por caja.

Bandeja simple multiuso de colgar para sobremesada

EHBSS450C

Bandeja simple multiuso de colgar para sobremesada

- Dimensiones: 450mm de ancho x 195mm de prof. x 274mm de altura.
- Ejecución: Acero cromado.
- Empaque: 1/6 piezas por caja.

Bandeja simple multiuso y barral porta paño de colgar para sobremesada

EHBSSC450C

Bandeja simple multiuso y barral porta paño de colgar para sobremesada

- Dimensiones: 450mm de ancho x 190mm de prof. x 344mm de altura.
- Ejecución: Acero cromado.
- Empaque: 1/8 piezas por caja.

Medidas indicadas sin compromiso. Nos reservamos el derecho de realizar modificaciones, consulte en nuestra web la última versión actualizada del mismo.

7 - Accesorios para muebles de cocina - De colgar

Bandeja doble con estantes combinados multiuso de colgar para sobremesada

EHBDS340C

Bandeja doble con estantes combinados multiuso de colgar para sobremesada

- Dimensiones: 340mm de ancho x 182mm de prof. x 312mm de altura.
- Ejecución: Acero cromado.
- Empaque: 1/6 piezas por caja.

Bandeja doble multiuso de colgar para sobremesada

EHBDS348C

Bandeja doble multiuso de colgar para sobremesada

- Dimensiones: 348mm de ancho x 145mm de prof. x 312mm de altura.
- Ejecución: Acero cromado.
- Empaque: 1/10 piezas por caja.

Bandeja simple multiuso esquinera de colgar para sobremesada

EHBSSEC

Bandeja simple multiuso esquinera de colgar para sobremesada

- Dimensiones: 314mm de ancho x 340mm de prof. x 292mm de altura.
- Ejecución: Acero cromado.
- Empaque: 1/8 piezas por caja.

Porta utensilios de colgar para sobremesada

EHAPCSC

Porta utensilios de colgar para sobremesada

- Dimensiones: 145mm de ancho x 156mm de prof. x 360mm de altura.
- Ejecución: Acero cromado y contenedor de acero inox.
- Empaque: 1/6 piezas por caja.

Nota: No incluye utensilios.

Medidas indicadas sin compromiso. Nos reservamos el derecho de realizar modificaciones, consulte en nuestra web la última versión actualizada del mismo.

7 - Accesorios para muebles de cocina - De colgar

Porta rollo simple de colgar para sobremesada

EHPPSC

Porta rollo simple de colgar para sobremesada
- Dimensiones: 265mm de ancho x 150mm de prof. x 257mm de altura.
- Ejecución: Acero cromado y topes plásticos.
- Empaque: 1/8 piezas por caja.

Porta rollo triple de colgar para sobremesada

EHPPTC

Bandeja simple multiuso de colgar para sobremesada
- Dimensiones: 331mm de ancho x 159mm de prof. x 372mm de altura.
- Ejecución: Acero cromado y topes plásticos.
- Empaque: 1/6 piezas por caja.

Porta cuchillos de colgar para sobremesada

EHPCSC

Porta cuchillos de colgar para sobremesada
Dimensiones: 410mm de ancho x 162mm de prof. x 362mm de altura.
- Ejecución: Acero cromado, madera y topes plásticos.
- Empaque: 1/12 piezas por caja.

Nota: No incluye cuchillos, ni tabla de madera.

Medidas indicadas sin compromiso. Nos reservamos el derecho de realizar modificaciones, consulte en nuestra web la última versión actualizada del mismo.

7 - Accesorios para muebles de cocina - De colgar

Ganchos de colgar para sobremesada

EHGSC/DC

Gancho simple de colgar
- Dimensiones: 54x56xØ5mm.
- Ejecución: Acero cromado.
- Empaque: 2/200 piezas por caja.

Gancho doble de colgar
- Dimensiones: 51x55x59mm
- Ejecución: Acero cromado.
- Empaque: 2/100 piezas por caja.

Soportes para copas simple y doble de fijación superior

EHSCSC / EHSCDC

Soportes para copas				
Código EUROHARD	Descripción	Dimensiones (mm)		
		Ancho	Prof.	Altura
EHSCSC	simple	107	339	65,5
EHSCDC	doble	210	339	65,5

Soportes para copas
- Para montaje superior.
- Ejecución: Acero cromado.
- Empaque: 1/10 por caja.

Soporte para tazas de fijación superior

EHSTC

Soporte para tazas
- Dimensiones: 380mm largo x 88,5mm ancho x 48,5mm alto.
- Capacidad de carga: 8 tazas.
- Para montaje superior.
- Ejecución: Acero cromado.
- Empaque: 1/10 por caja.

Medidas indicadas sin compromiso. Nos reservamos el derecho de realizar modificaciones, consulte en nuestra web la última versión actualizada del mismo.

EUROHARD

Accesorios: dormitorios y usos varios

	PÁG.
Elevador de ropa	106
Soportes transversales extraíbles	107
Soporte transversal cromado de fijación trasera	107
Corbateros	108
Pantalonero extraíble	109
Corbatero giratorio	109
Pantalonero extraíble de fijación superior	110
Soporte zapatero	110
Soporte tubo oval	111
Perfil tubo oval	111

Elevadores de ropa

EHER600830 / EHER8301150

Elevador de ropa		
Código EUROHARD	**Ancho interno mm.**	**Empaque**
EHER600830	600 - 830	1/6
EHER8301150	830 - 1150	1/6

Elevador de ropa.

- Accesorio para colgar perchas en altura.
- Capacidad de carga: 10 kg.
- Material: plástico y metal.
- Terminación: partes de metal cromado y plástico negro.
- Empaque: 1/6.

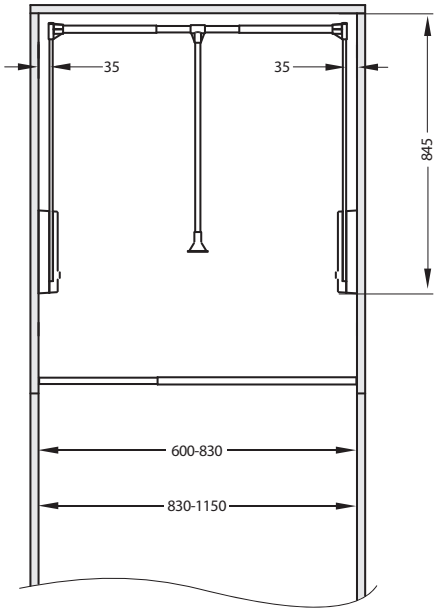

Medidas indicadas sin compromiso. Nos reservamos el derecho de realizar modificaciones, consulte en nuestra web la última versión actualizada del mismo.

Soporte transversal extraíble

EHST300/EHST400/EHST500

Soporte transversal cromado. Fijación trasera

- Para montaje superior en interiores de placard.
- Extracción: LN-100mm.
- Ejecución: Varillas de acero cromado y guía de deslizamiento de plástico negro.
- Empaque: 1/10.

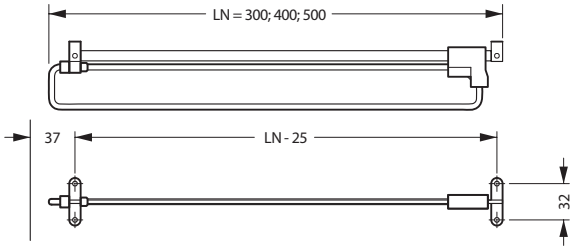

Soporte transversal extraíble reforzado

EHSTE300/ EHSTE400/ EHSTE500

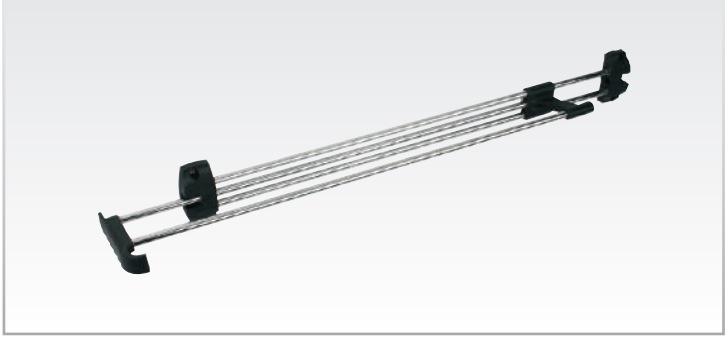

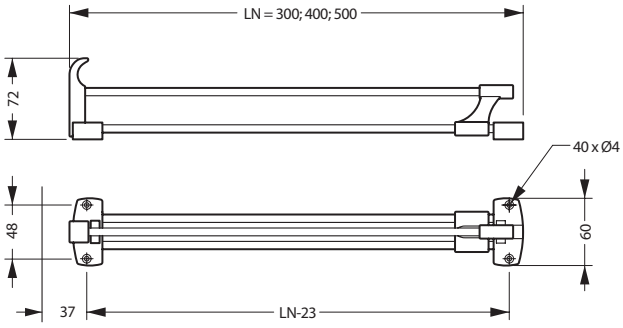

Soporte transversal extraíble reforzado.

- Para montaje superior en interiores de placard.
- Extracción: LN-100mm.
- Ejecución: Varillas de acero cromado y guía de deslizamiento de plástico negro.
- Empaque: 1/10.

Soporte transversal cromado con fijación trasera

EHSP6R

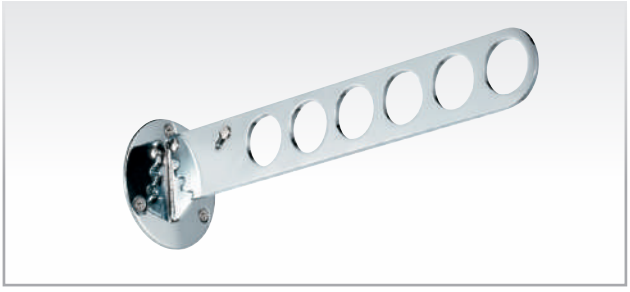

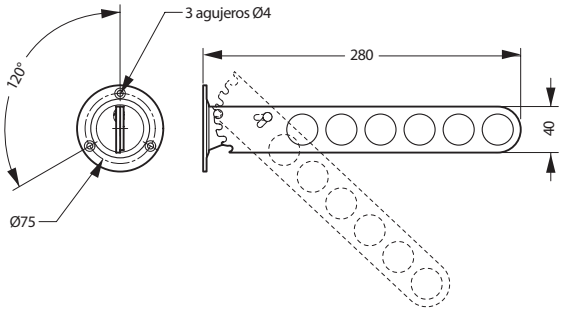

Soporte transversal cromado. Fijación trasera

- Para montaje en trasera de interiores de placard.
- Con 6 orificios. Ángulo variable en 4 posiciones.
- Ejecución: Acero cromado.
- Empaque: 1/10.

Medidas indicadas sin compromiso. Nos reservamos el derecho de realizar modificaciones, consulte en nuestra web la última versión actualizada del mismo.

Corbatero extraíble

EHSC

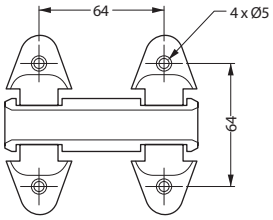

Placa de montaje

Corbatero extraíble.

- Para aplicar sobre lateral de placard, con capacidad de 29 corbatas.
- Para atornillar, montaje izquierda y derecha.
- Extraíble 300 mm. para un fácil acceso.
- Ejecución: Aluminio anodizado y plástico negro.
- Empaque: 1/32 por caja.

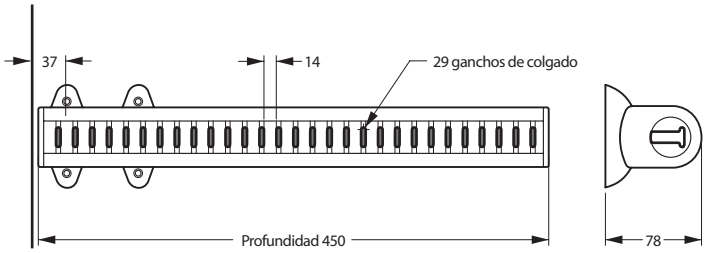

Corbatero con bandeja extraíble

EHSCYA

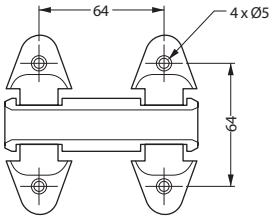

Placa de montaje

Corbatero con bandeja extraíble.

- Para aplicar sobre lateral de placard, con capacidad de 16 corbatas y una bandeja portaobjetos.
- Para atornillar, montaje izquierda y derecha.
- Extraíble 300 mm. para un fácil acceso.
- Ejecución: Aluminio anodizado y plástico negro.
  Y bandeja de plástico semitransparente
- Empaque: 1 /12 por caja.

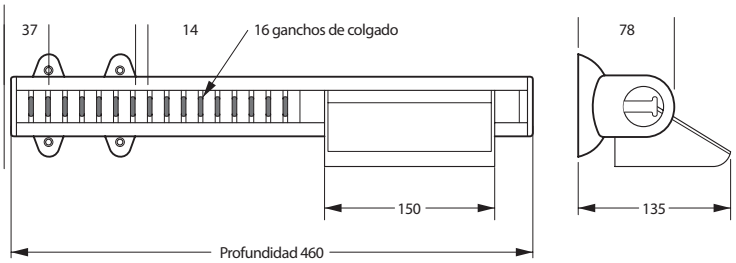

Medidas indicadas sin compromiso. Nos reservamos el derecho de realizar modificaciones, consulte en nuestra web la última versión actualizada del mismo.

8 - Accesorios de placard - Corbatero y pantalonero

Pantalonero extraíble

EHSP

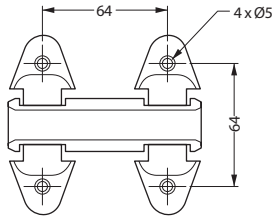

Placa de montaje

Pantalonero extraíble.

- Para aplicar sobre lateral de placard.
- Para atornillar montaje izquierda y derecha.
- Capacidad de 4 pantalones.
- Extraíble 300 mm. para un fácil acceso y volcable para reducción del espacio interior.
- Ejecución: Aluminio anodizado y plástico negro.
- Empaque: 1/12 por caja.

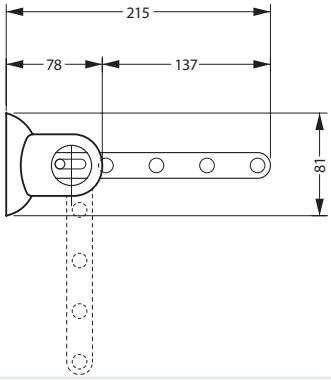

Corbatero giratorio

EHSR

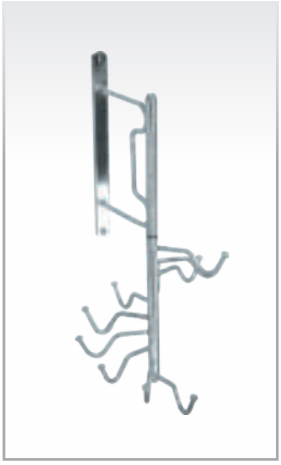

Corbatero giratorio de fijación superior.

- Para montaje en laterales o trasera de placard.
- Con 10 corbateros montados sobre un eje giratorio.
- Ejecución: Acero cromado.
- Empaque: 1/12 por caja.

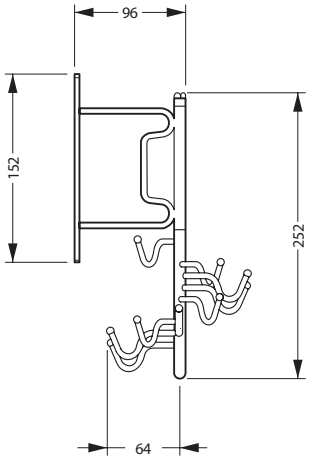

Medidas indicadas sin compromiso. Nos reservamos el derecho de realizar modificaciones, consulte en nuestra web la última versión actualizada del mismo.

Pantalonero extraíble de fijación superior

EHSPS

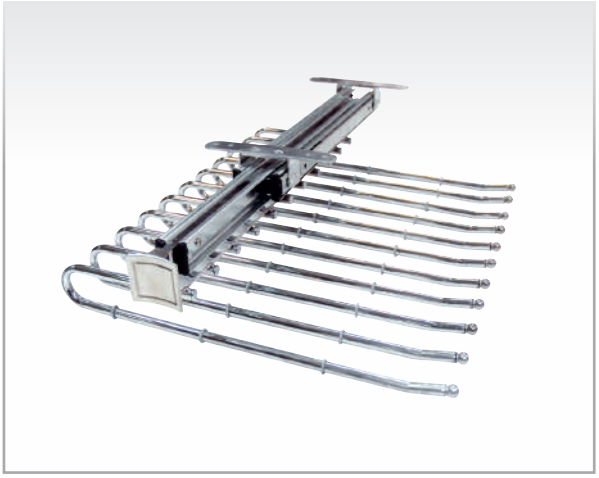

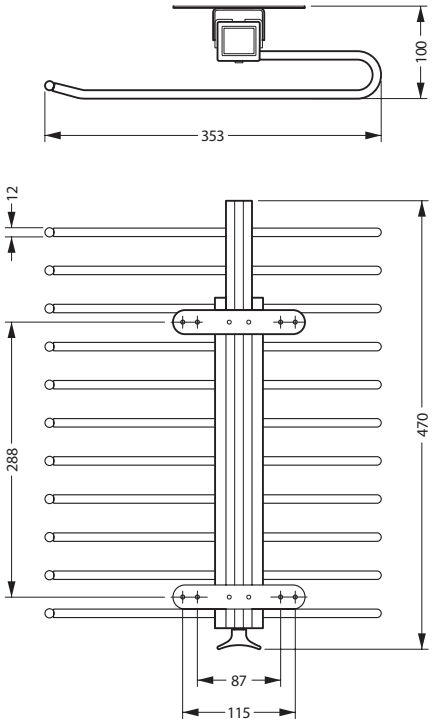

Pantalonero extraíble de fijación superior.

- Para montaje montaje superior en interiores de placard.
- Con capacidad para 11 pantalones
- Extracción: LN-100mm.
- Ejecución: Acero cromado.
- Empaque: x1/10 por caja.

Soporte zapatero

EHZ400-700 / EHZ700-1100

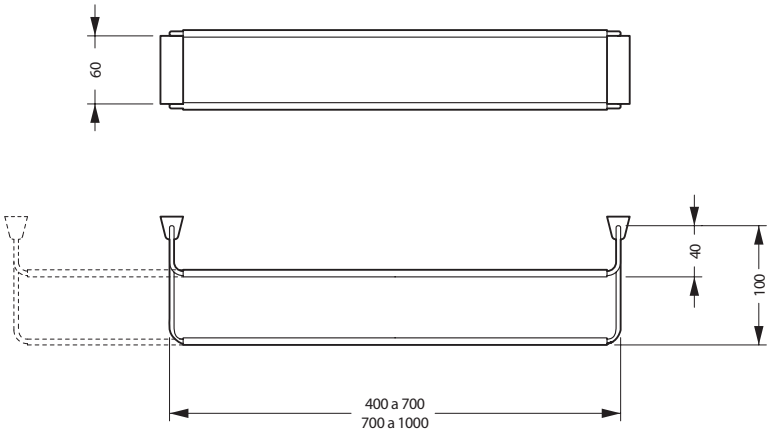

Soporte zapatero 400-700 y de 700-1100

- Para montaje en paneles traseros de placard.
- Expansible para adaptarse a distintos anchos de placard.
- Ejecución: Acero cromado y plástico negro.
- Empaque: x1/10 por caja.

- NOTA: Para anchos internos de 400 a 700mm y de 700 a 1100mm (regulación telescópica).

Medidas indicadas sin compromiso. Nos reservamos el derecho de realizar modificaciones, consulte en nuestra web la última versión actualizada del mismo.

8 - Accesorios de placard - Soporte oval

Soporte tubo oval

EHSOTOF

Soporte tubo oval fijación superior rosca M6

- Para la sujeción de tubo oval 15x30mm desde los extremos.
- Fijación en el lateral del mueble por medio de tornillos cabeza avellanada.
- Material: Zamak.
- Terminación: Niquelado.
- Presentación: Empaque x 400 / 500 / 2000 piezas.

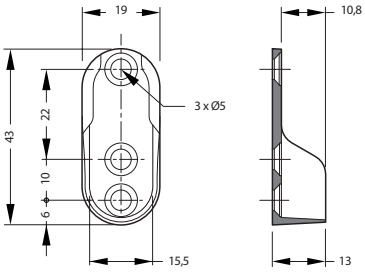

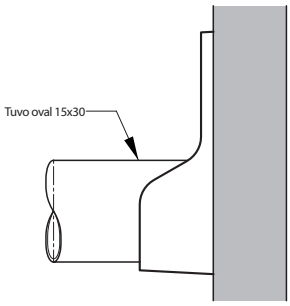

Soporte tubo oval

EHSOTOI

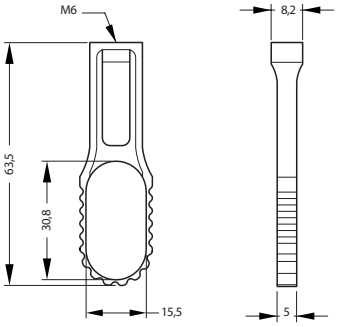

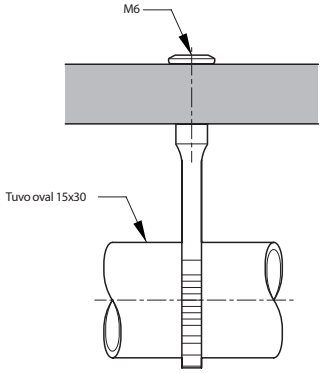

Soporte tubo oval fijación superior rosca M6

- Para la sujeción de tubo oval 15x30mm desde un punto intermedio.
- Fijación superior en el techo del mueble por medio de un tornillo rosca M6.
- Material: Zamak.
- Terminación: Niquelado.
- Presentación: Empaque x 100 / 400 / 1000 / 2000 piezas.

Perfil tubo oval

EHPATOX5

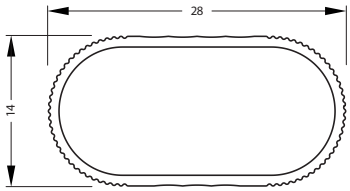

Perfil tubo oval

- Ejecución: Aluminio extruído 6063 T5.
- Terminación: Anodizado natural, esp. 10 micrones.
- Largo: 3.000mm.
- Peso aprox.: 0.173kg/mtl.
- Embalaje: Film autoadhesivo protector individual.
- Empaque: 5 tiras dentro de una bolsa plástica sellada.

Medidas indicadas sin compromiso. Nos reservamos el derecho de realizar modificaciones, consulte en nuestra web la última versión actualizada del mismo.

EUROHARD

Accesorios: para muebles de oficina

PÁG.

Pasacables..... 114

9

Pasacables

EHEPCC 60B / 60G / 60N / 80B / 80G / 80N

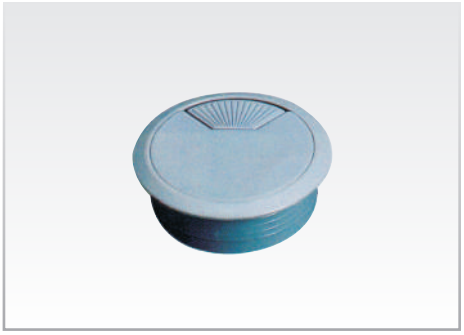

Pasacables

- Para montaje sobre tapas de escritorios.
- Con tapa extraíble, cortina giratoria soportada por resorte de sección 15x30mm.
- Para embutir a presión.
- Terminación: plástico ABS.
- Colores disponibles: Blanco, Gris, Negro.

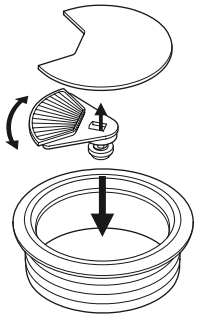

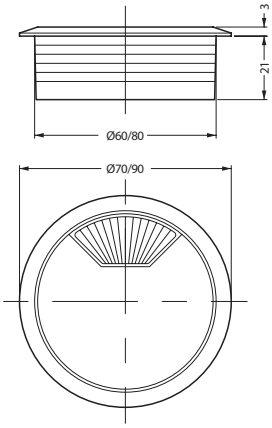

Pasacables			
Código EUROHARD	**Ø (mm.)**	**Color**	**Cantidad**
EHEPCC60B	Ø 60	Blanco	4 /500
EHEPCC80B	Ø 80	Blanco	4/300
EHEPCC60G	Ø 60	Gris	4 /500
EHEPCC80G	Ø 80	Gris	4/300
EHEPCC60N	Ø 60	Negro	4 /500
EHEPCC80N	Ø 80	Negro	4/300

Pasacables

EHPCC / 60G / 60N / 80G / 80N

Pasacable redondo, con cortina giratoria

- Para montaje sobre tapas de escritorios.
- Con tapa extraíble y cortina giratoria de doble ranura para el paso de cables.
- Para embutir a presión.
- Terminación: plástico ABS.
- Colores disponibles: Gris, Negro.

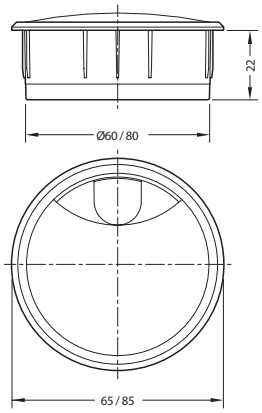

Pasacables			
Código EUROHARD	**Ø (mm.)**	**Color**	**Cantidad**
EHPCC60G	Ø 60	Gris	4 / 500
EHPCC80G	Ø 80	Gris	4 / 200
EHPCC60N	Ø 60	Negro	4 / 500
EHPCC80N	Ø 80	Negro	4 / 200

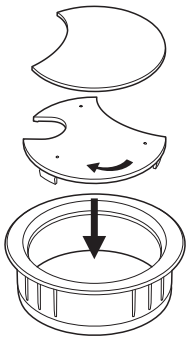

Medidas indicadas sin compromiso. Nos reservamos el derecho de realizar modificaciones, consulte en nuestra web la última versión actualizada del mismo.

EUROHARD

Pasacables

EHPCR / 60G / 60N / 80B / 80N

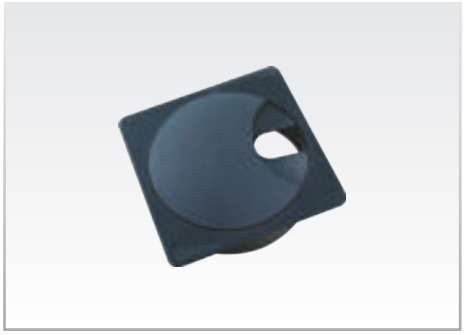

Pasacables cuadrado, con cortina giratoria

- Para montaje sobre tapas de escritorios.
- Con tapa extraíble y cortina giratoria de doble ranura para el paso de cables.
- Para embutir a presión.
- Terminación: plástico ABS.
- Colores disponibles: Blanco, Gris, Negro.

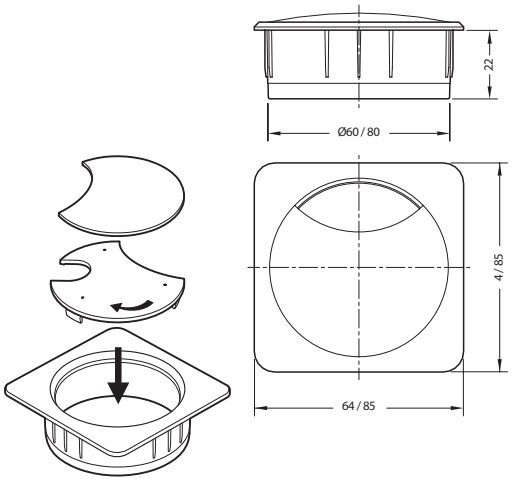

Pasacables			
Código EUROHARD	**Ø (mm.)**	**Color**	**Cantidad**
EHPCR60G	Ø 60	Gris	4 / 500
EHPCR80B	Ø 80	Blanco	4 / 10 / 100 / 200
EHPCR60N	Ø 60	Negro	4 / 500
EHPCR80N	Ø 80	Negro	4 / 10 / 100 / 200

Pasacables

EHPCCC60 / P / E / B / N

Pasacables redondo con cepillo

- Para montaje sobre tapas de escritorios en calados de Ø60.
- Con tapa extraíble, sección de paso de cables de 40x20mm, con cepillo.
- Para embutir a presión.
- Terminación: plástico ABS.
- Colores disponibles: Gris plata, Cromado espejo, Blanco perlado, Negro perlado.

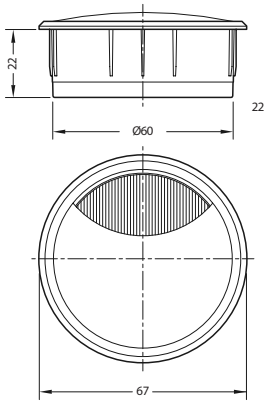

Pasacables			
Código EUROHARD	**Ø (mm.)**	**Color**	**Cantidad**
EHPCCC60B	Ø 60	Blanco Perlado	1/4/100/500
EHPCCC60P	Ø 60	Gris Plata	1/4/100/500
EHPCCC60E	Ø 60	Cromado Espejo	1/4/100/500
EHPCCC60N	Ø 60	Negro Perlado	1/4/100/500

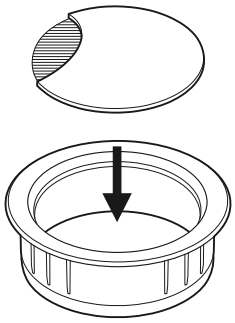

Medidas indicadas sin compromiso. Nos reservamos el derecho de realizar modificaciones, consulte en nuestra web la última versión actualizada del mismo.

Pasacables

EHPCCR80 / B / P / E / N

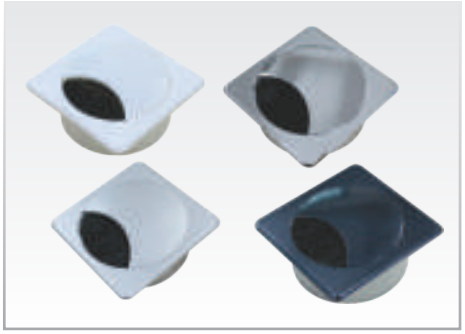

Pasacable cuadrado con cepillo Ø80mm

- Para montaje sobre tapas de escritorios en calados de Ø80
- Con tapa extraíble, sección de paso de cables de 55x25mm con cepillo.
- Para embutir a presión.
- Terminación: Plástico ABS.
- Colores disponibles: Blanco Perlado, Gris Plata, Cromado Espejo, Negro Perlado.

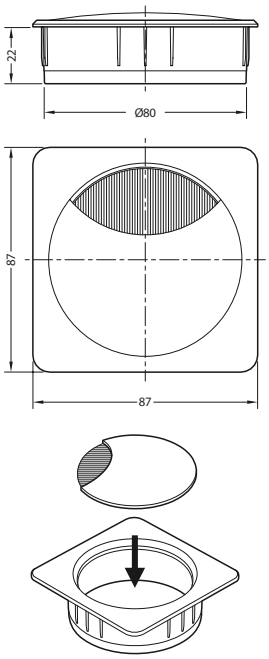

Pasacables			
Código EUROHARD	**Ø (mm.)**	**Color**	**Cantidad**
EHPCCR80B	Ø 80	Blanco Perlado	4 / 200
EHPCCR80P	Ø 80	Gris Plata	4 / 200
EHPCCR80E	Ø 80	Cromado Espejo	4 / 200
EHPCCR80N	Ø 80	Negro Perlado	4 / 200

Pasacables

EHPCRN80 / B / P / N

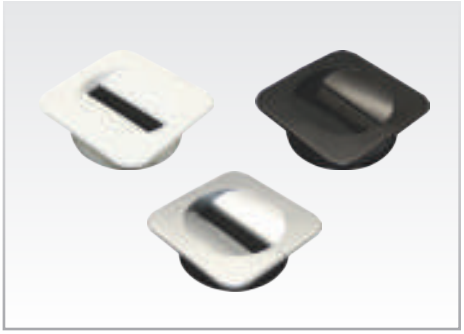

Pasacable redondo, con cepillo central, Ø80mm

- Para montaje sobre tapas de escritorios.
- Con dos tapas extraíbles y ranura central con cepillo para el paso de cables.
- Para embutir a presión.
- Terminación: plástico ABS.
- Colores disponibles: Blanco, Gris Plata, Negro.

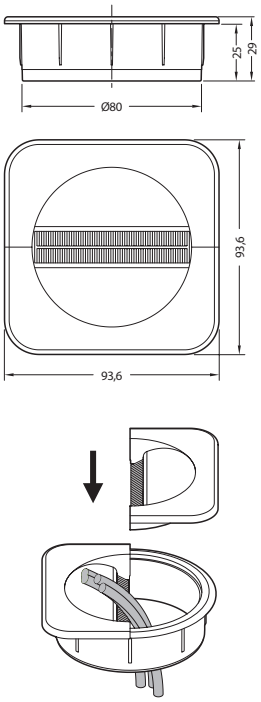

Pasacables			
Código EUROHARD	**Ø (mm.)**	**Color**	**Cantidad**
EHPCRN80B	Ø 80	Blanco	4 / 10 / 100 / 200
EHPCRN80P	Ø 80	GrisPlata	4 / 200
EHPCRN80N	Ø 80	Negro	4 / 10 / 100 / 200

Medidas indicadas sin compromiso. Nos reservamos el derecho de realizar modificaciones, consulte en nuestra web la última versión actualizada del mismo.

EUROHARD

Sistemas para puertas corredizas

PÁG.

Conjunto de herrajes para armar un frente de placard..... 118
Conjunto placard: kit perfiles de aluminio..... 119
Accesorios adcionales..... 120

10 - Sistemas para puertas corredizas - Conj. para frente de placard

Conjunto de Herrajes para armar un frente de placard

EHPA

Componentes del kit de herrajes de placard

- Para espesores de placa de 18mm.
- Rodamiento inferior con regulación en altura, traba plástica para asegurar el resorte de la rueda en el traslado o instalación de la puerta.
- Con tornillo de fijación final de altura de rueda.
- Rodamiento superior, por medio de rodamiento lo que reduce al máximo los ruidos por rozamiento.
- Carga máxima de 70kg por puerta (considerando 2 ruedas inferiores).
- Ejecución: Aluminio 6063 T5. Espesor 10 micrones.
- Terminación: Anodizado natural.
- Dimensiones máximas: Ancho 2000; 3000 y 4000mm. Altura hasta 2600mm.

Nota: No necesita mecanizado, todos los herrajes son de aplicar a través de los tornillos. Todos los perfiles cuentan de manera individual con film autoadhesivo como protector en caras vistas.
Cada kit viene en una bolsa plástica sellada; esto asegura el traslado, estibado, aplicación e instalación final sin rayones.

Conjunto placard - kit de herrajes

EHPAKAC

Componentes del kit herrajes de placard

- Compuesto por: 2 ruedas inferiores, 2 rodamientos superiores, 2 clip de retención de felpa, 16 tornillos de fijación, 5200mm de felpa gris.
- Empaque: 1 juego (para conformar una puerta).

DETALLE DE PARTES

Rodamiento inferior
Ejecución: Acero pintura epoxy con partes zincadas blanco.
Rodamiento con banda de poliamida blanca rectificada. Capacidad de carga: 70kg.

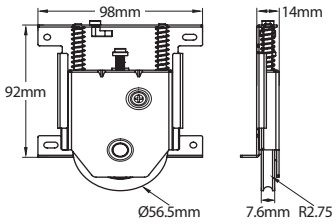

Rodamiento superior
Ejecución: Acero zincado blanco, rodamiento con banda de goma color negro.

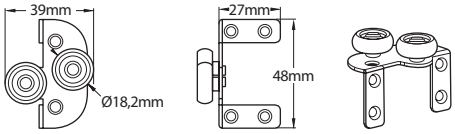

Clip de fijación
Asegura la posición de la felpa dentro del carril de posicionamiento.
Ejecución: Acero zincado blanco.

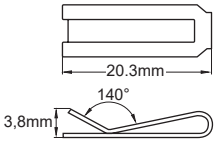

Felpa
Genera un cierre más hermético a la entrada de polvo dentro del placard.
Nota: Cada felpa reduce 3mm el espacio entre puertas.
Dimensiones: 7x7mm. Color: gris.

Tornillos de fijación cabeza plato
Dimensiones: 3,5x13mm. Terminación: Plateado niquel.

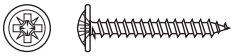

Medidas indicadas sin compromiso. Nos reservamos el derecho de realizar modificaciones, consulte en nuestra web la última versión actualizada del mismo.

10 - Sistemas para puertas corredizas - Perfiles

Conjunto placard - Kit perfiles de aluminio

EHPA

Componentes de Kit Placard - Perfilería de Aliminio					
Código EUROHARD	**Descripción**		**Largo**	**Unidad**	**Conformado por**
EHPAKPMP	Kit Perfil Tirador - 2 puertas		2600mm	Juego	4 piezas
EHPASPMP	Kit Perfil Tirador - 1 puerta		2600mm	Juego	2 piezas
EHPAKSIP2	Kit 2mt Perfil Superior + Inferior	Perfil Superior	2000mm	Juego	1 pieza
		Perfil Inferior	2000mm	Juego	1 pieza
EHPAKSIP3	Kit 3mt Perfil Superior + Inferior	Perfil Superior	3000mm	Juego	1 pieza
		Perfil Inferior	3000mm	Juego	1 pieza
EHPAKSIP4	Kit 4mt Perfil Superior + Inferior	Perfil Superior	4000mm	Juego	1 pieza
		Perfil Inferior	4000mm	Juego	1 pieza

Nota: Todos los perfiles cuentan de manera individual con film autoadhesivo en caras vistas como protector.
Cada kit esta contenido dentro de una bolsa plástica sellada.

IMPORTANTE: Para la confirmación total del KIT Placard incluye:
- Kit perfil tirador (según cantidad de puertas).
- Kit Perfil Superior + Inferior (según dimensiones del vano).
- Kit de Herrajes Placard (según cantidad de puertas).

Calculo de dimensiones de puerta placa
Ancho de panel de puerta para Vano de 2 puertas: (Ancho de vano - (21mm x 3) /2
Ancho de panel de puerta para Vano de 3 puertas: (Ancho de vano - (21mm x 4) /3
Ancho de panel de puerta para Vano de 4 puertas: (Ancho de vano - (21mm x 6) /4

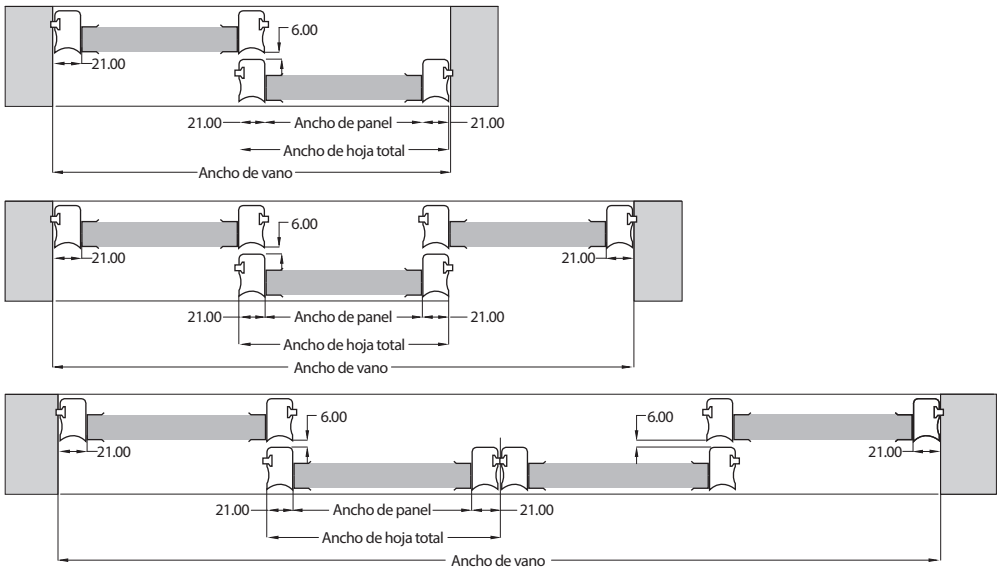

Posición del perfil inferior respecto del frente superior

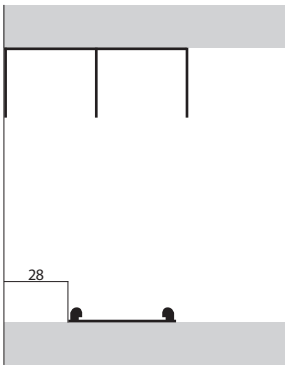

Largo / altura de panel de puerta:
Altura del vano – 30mm.

Perfil Superior
Largo: según módulo de kit.
Peso aprox.: 0,451 kg/mtl
Embalaje: Film autoadhesivo protector individual, dentro de bolsa plástica sellada.

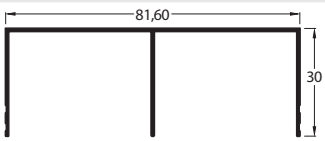

Perfil Tirador
Para placas de 18mm.
Largo: 2.600mm.
Peso aprox.: 0,375 kg/mtl
Embalaje: Film autoadhesivo protector individual, dentro de bolsa plástica sellada.

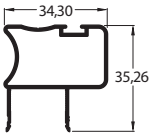

Perfil Inferior
Largo: según módulo de kit.
Peso aprox.: 0,235 kg/mtl
Embalaje: Film autoadhesivo protector individual, dentro de bolsa plástica sellada.

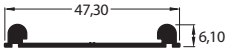

Medidas indicadas sin compromiso. Nos reservamos el derecho de realizar modificaciones, consulte en nuestra web la última versión actualizada del mismo.

10 - Sistemas para puertas corredizas - Conj. para frente de placard

Accesorios adicionales para Conjunto Placard - Kit Herrajes

EHPARIP

Rodamiento Inferior

- Para espesores de placa de 18mm.
- Ejecución: Acero pintura epoxy con partes zincadas blanco.
- Rodamiento con banda de poliamida blanca rectificada.
- Capacidad de carga: 70kg.

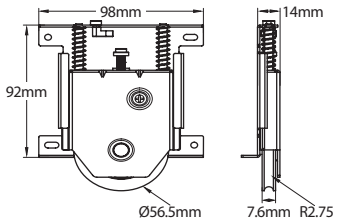

EHPARSP

Rodamiento Superior

- Ejecución: Acero zincado blanco, rodamiento con banda de goma color negro.
- Empaque x100 piezas.

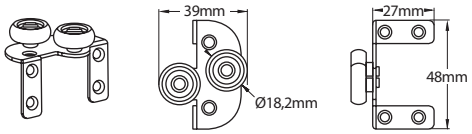

Medidas indicadas sin compromiso. Nos reservamos el derecho de realizar modificaciones, consulte en nuestra web la última versión actualizada del mismo.

EUROHARD

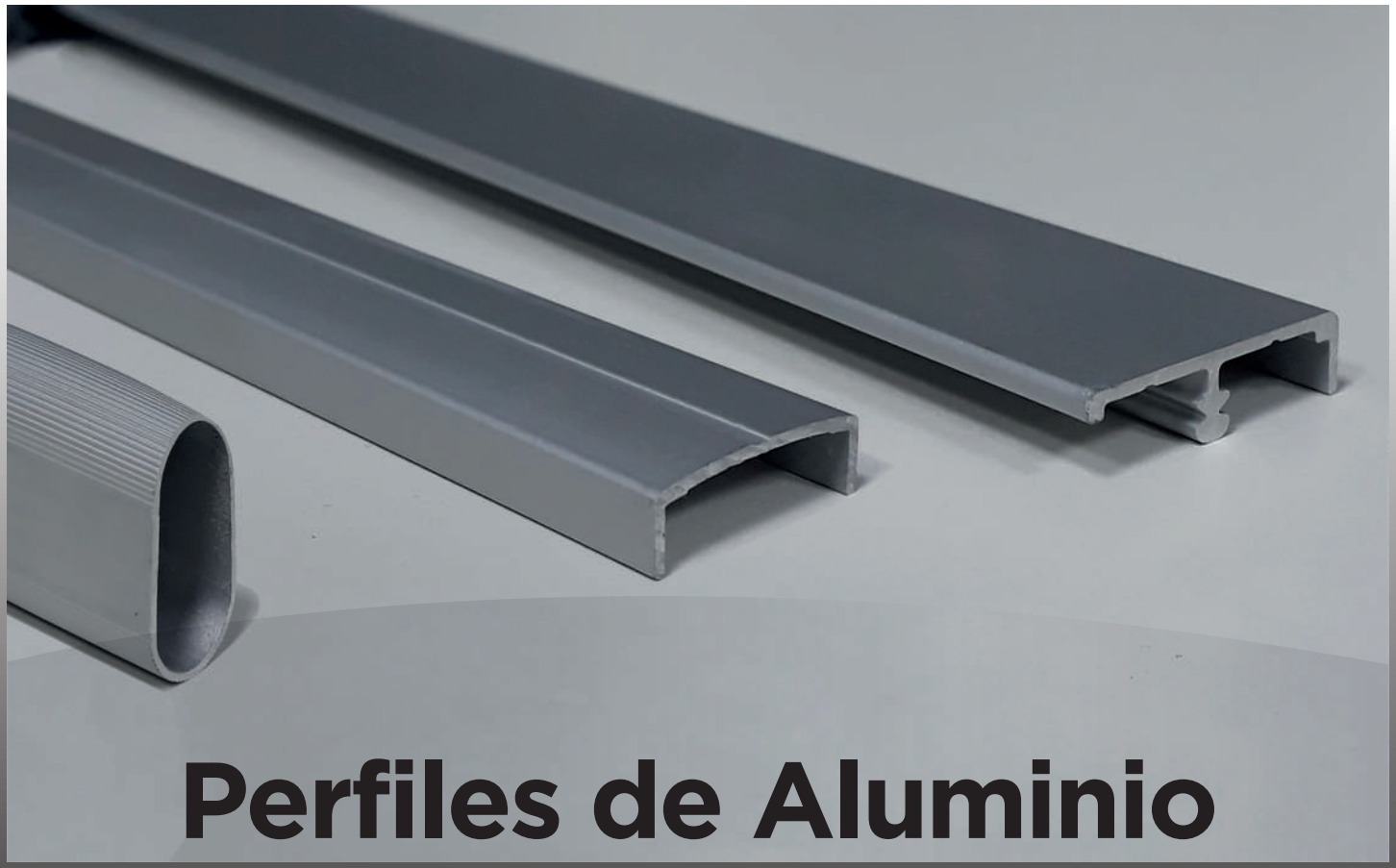

Perfiles de Aluminio

PÁG.

Perfil tubo oval 122
Perfil cantonero recto con arpón 122
Perfil cantonero curvo de aplicar 122

11 - Perfiles de aluminio - varios

Tubo oval

EHPATOX5

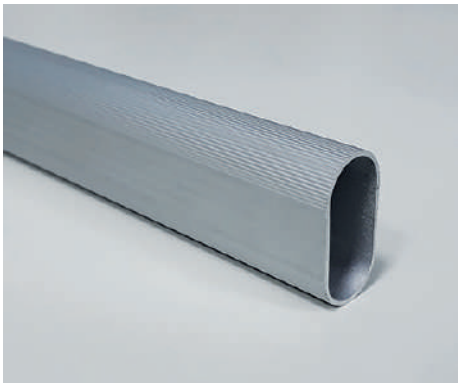

Perfil tubo oval

- Ejecución: Aluminio extruído 6063 T5.
- Terminación: Anodizado natural.
- Espesor: 10 micrones.
- Largo: 3.000mm.
- Peso aprox.: 0.173kg/mtl.
- Embalaje: Film autoadhesivo protector individual.
- Empaque: 5 tiras dentro de una bolsa plástica sellada.

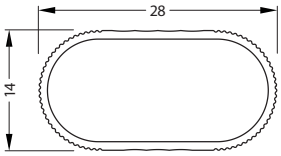

Perfil cantonero recto con arpón

EHPAPRU18X10

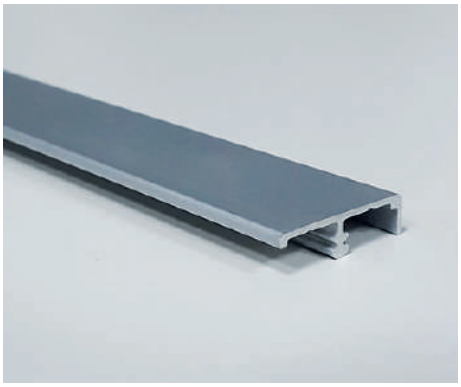

Perfil cantonero recto con arpón

Para placas de 18mm.

- Ejecución: Aluminio extruído 6063 T5.
- Terminación: Anodizado natural.
- Espesor: 10 micrones.
- Largo: 3.000mm.
- Peso aprox.: 0.083kg/mtl.
- Embalaje: Film autoadhesivo protector individual.
- Empaque: 10 tiras dentro de una bolsa plástica sellada.

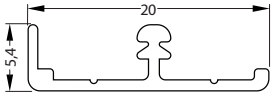

Perfil cantonero curvo de aplicar

EHPAPCU18X10

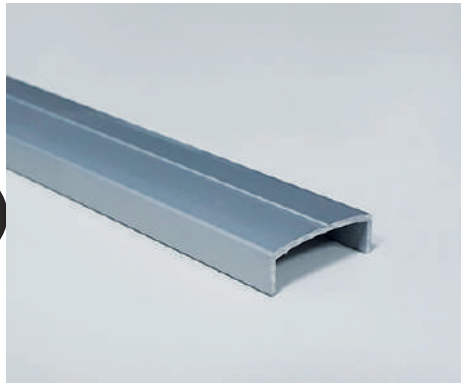

Perfil cantonero curvo de aplicar

Para placas de 18mm.

- Ejecución: Aluminio extruído 6063 T5.
- Terminación: Anodizado natural.
- Espesor: 10 micrones.
- Largo: 3.000mm.
- Peso aprox.: 0.083kg/mtl.
- Embalaje: Film autoadhesivo protector individual.
- Empaque: 10 tiras dentro de una bolsa plástica sellada.

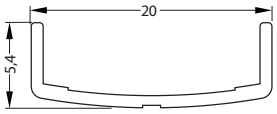

Medidas indicadas sin compromiso. Nos reservamos el derecho de realizar modificaciones, consulte en nuestra web la última versión actualizada del mismo.

EUROHARD

Elementos auxiliares y herramientas

	PÁG.
Brocas pasantes	124
Brocas no pasantes	125
Brocas no pasantes para bisagras	126
Puntas PH	127
Soporte magnético universal	127

Brocas pasantes

EHBRO-P I/D

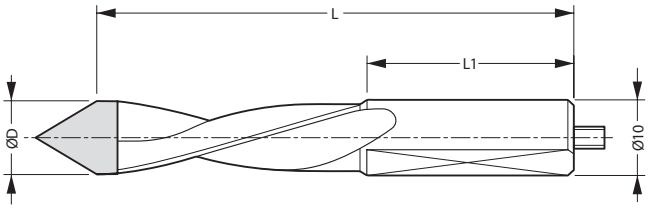

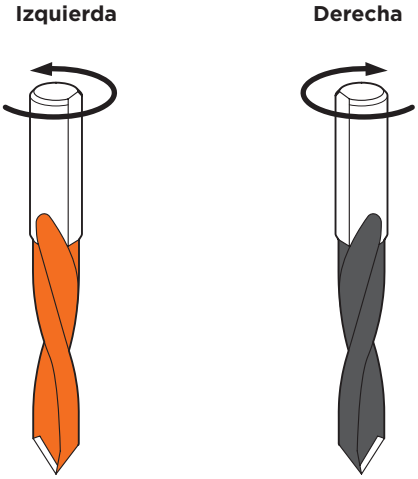

Brocas pasantes.

- Brocas con filos de carburo de tungsteno, para agujereadoras múltiples y máquinas CNC.
- Diseño de punta que permite realizar agujeros pasantes en tableros de madera, aglomerado y mdf, evitando el astillado de la capa inferior.
- Vástago Ø10 para mandriles de acople rápido, con plano de fijación y prisionero de ajuste.
- Profundidad máximade taladro: 30 mm. (largo 57 mm.), 40 mm. (largo 70 mm.)
- Ejecución: Acero, filos de metal duro.
- Revestimiento: en PTFE naranja o negro.

Brocas Pasante				
Código IZQUIERDA	Código DERECHA	ØD (mm.)	Largo L	Vástago L1
EHBRO0457PI	EHBRO0457PD	4	57	27
EHBRO0557PI	EHBRO0557PD	5	57	27
EHBRO0657PI	EHBRO0657PD	6	57	27
EHBRO0857PI	EHBRO0857PD	8	57	27
EHBRO1057PI	EHBRO1057PD	10	57	27
EHBRO1257PI	EHBRO1257PD	12	57	27
EHBRO1557PI	EHBRO1557PD	15	57	27
EHBRO1857PI	EHBRO1857PD	18	57	27
EHBRO0470PI	EHBRO0470PD	4	70	30
EHBRO0570PI	EHBRO0570PD	5	70	30
EHBRO0670PI	EHBRO0670PD	6	70	30
EHBRO0870PI	EHBRO0870PD	8	70	30
EHBRO1070PI	EHBRO1070PD	10	70	30
EHBRO1270PI	EHBRO1270PD	12	70	30
EHBRO1570PI	EHBRO1570PD	15	70	30
EHBRO1870PI	EHBRO1870PD	18	70	30

Medidas indicadas sin compromiso. Nos reservamos el derecho de realizar modificaciones, consulte en nuestra web la última versión actualizada del mismo.

EUROHARD

Brocas no pasantes

EHBRO-NP I/D

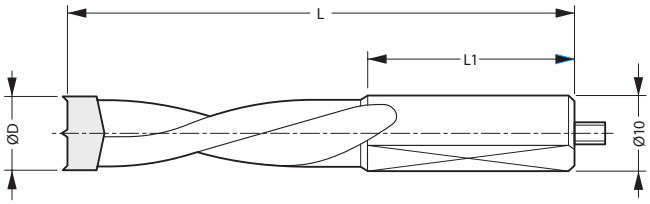

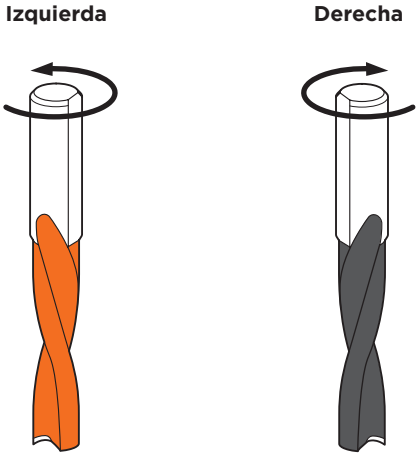

Brocas no pasantes.

- Brocas con filos de carburo de tungsteno, para agujereadoras múltiples y máquinas CNC.
- Diseño de tres puntas para realizar limpiamente agujeros ciegos en tableros de madera, aglomerado y mdf, evitando el astillado de la capa superior.
- Vástago Ø10 para mandriles de acople rápido, con plano de fijación y prisionero de ajuste.
- Profundidad máximade taladro: 30 mm. (largo 57 mm.), 40 mm. (largo 70 mm.)
- Ejecución: Acero, filos de metal duro.
- Revestimiento: en PTFE naranja o negro.

Brocas No Pasante				
Código IZQUIERDA	Código DERECHA	ØD (mm.)	Largo L	Vástago L1
EHBRO0457NPI	EHBRO0457NPD	4	57	27
EHBRO0557NPI	EHBRO0557NPD	5	57	27
EHBRO0657NPI	EHBRO0657NPD	6	57	27
EHBRO0857NPI	EHBRO0857NPD	8	57	27
EHBRO1057NPI	EHBRO1057NPD	10	57	27
EHBRO1257NPI	EHBRO1257NPD	12	57	27
EHBRO1557NPI	EHBRO1557NPD	15	57	27
EHBRO1857NPI	EHBRO1857NPD	18	57	27
EHBRO0470NPI	EHBRO0470NPD	4	70	30
EHBRO0570NPI	EHBRO0570NPD	5	70	30
EHBRO0670NPI	EHBRO0670NPD	6	70	30
EHBRO0870NPI	EHBRO0870NPD	8	70	30
EHBRO1070NPI	EHBRO1070NPD	10	70	30
EHBRO1270NPI	EHBRO1270NPD	12	70	30
EHBRO1570NPI	EHBRO1570NPD	15	70	30
EHBRO1870NPI	EHBRO1870NPD	18	70	30

Medidas indicadas sin compromiso. Nos reservamos el derecho de realizar modificaciones, consulte en nuestra web la última versión actualizada del mismo.

Brocas no pasantes para bisagras

EHBRO-NP I/D

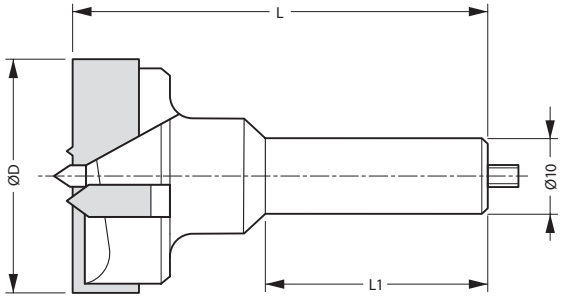

Izquierda

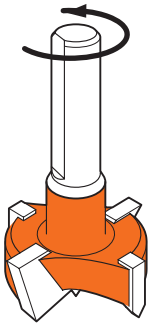

Derecha

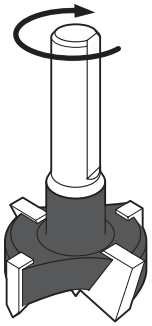

Brocas no pasantes para bisagras.

- Brocas con filos de carburo de tungsteno, para agujereadoras múltiples y máquinas CNC.
- Apta para operaciones de perforado de cazoletas y bisagras.
- Diseño de tres puntas para realizar agujeros ciegos en tableros de madera, aglomerado y mdf, evitando el astillado de la capa inferior.
- Vástago Ø10 para mandriles de acople rápido, con plano de fijación y prisionero de ajuste.
- Largo total: 57 mm. y 70 mm.
- Ejecución: Acero, filos de metal duro.
- Revestimiento: en PTFE naranja o negro.

Brocas Pasante				
Código IZQUIERDA	**Código DERECHA**	**ØD (mm.)**	**Largo L**	**Vástago L1**
EHBRO2657NPI	**EHBRO2657NPD**	26	57	27
EHBRO3057NPI	**EHBRO3057NPD**	30	57	27
EHBRO3557NPI	**EHBRO3557NPD**	35	57	27
EHBRO4057NPI	**EHBRO4057NPD**	40	57	27
EHBRO2670NPI	**EHBRO2670NPD**	26	70	30
EHBRO3070NPI	**EHBRO3070NPD**	30	70	30
EHBRO3570NPI	**EHBRO3570NPD**	35	70	30
EHBRO4070NPI	**EHBRO4070NPD**	40	70	30

Medidas indicadas sin compromiso. Nos reservamos el derecho de realizar modificaciones, consulte en nuestra web la última versión actualizada del mismo.

EUROHARD

Punta PH

EHP

Punta PH
- Longitud: 25mm.
- Tipo: PH - Phillips.
- Ejecución: Acero.
- Presentación: 400/4000 piezas.

Puntas PH		
Código EUROHARD	**Tamaño**	**Diámetro de los tornillos (mm)**
EHP125	PH1	2,2 - 2,9
EHP225	PH2	3,5 - 4,8
EHP325	PH3	5,5 - 6,3

Soporte magnético universal

EHSMU60

Soporte magnético universal
- Longitud: 60mm.
- Ejecución: Acero con imán permanente.
- Presentación: 1/5/100 piezas.

NOTA: Apropiado para puntas de ¼".

Medidas indicadas sin compromiso. Nos reservamos el derecho de realizar modificaciones, consulte en nuestra web la última versión actualizada del mismo.

NOTAS

Medidas indicadas sin compromiso. Nos reservamos el derecho de realizar modificaciones sin aviso previo.

Catálogo 2018

Material sin valor comercial.
El presente catálogo es propiedad de Eurohard.
Queda prohibida su reproducción total o parcial.

Tanto las imágenes de productos como los dibujos técnicos no conllevan compromiso alguno, nos reservamos el derecho de poder modificarlos sin aviso.

Eurohard excluye su responsabilidad de errores que puedan surgir tanto en la impresión, como en la elaboración y producción del presente catálogo.

2018
Eurohard ® se reserva todos los derechos de esta edición.
Impreso por Artes Gráficas Buschi S.A. en Buenos Aires, Argentina.
Realización editorial: Dpto. de Diseño de Eurohard ®.

EUROHARD

+ info en www.eurohard.com.ar