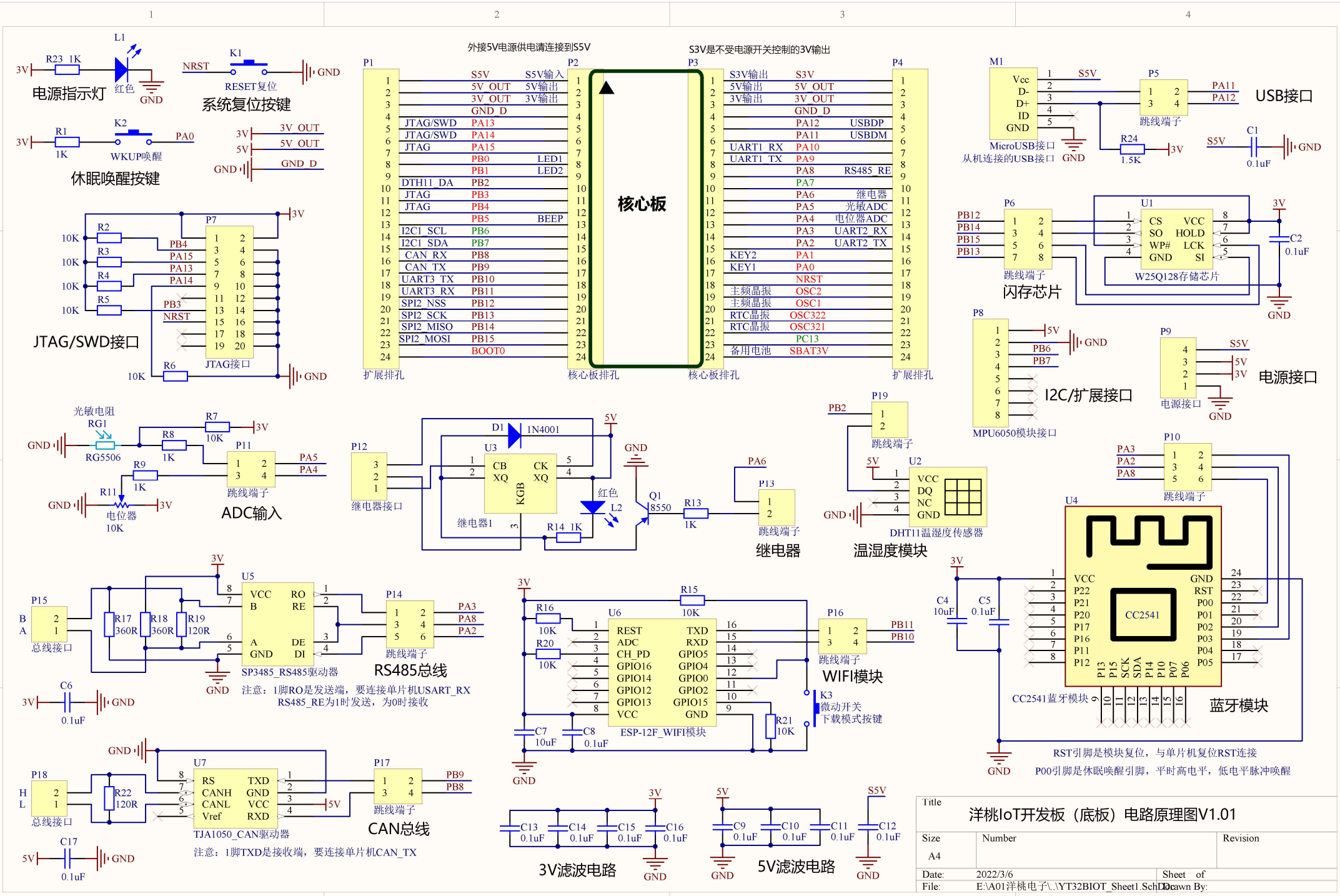
电源指示灯
系统复位按键
休眠唤醒按键
外接5V电源供电请连接到S5V
S3V是不受电源开关控制的3V输出
核心板
扩展排孔
核心板排孔
USB接口
MicroUSB接口
从机连接的USB接口
跳线端子
闪存芯片
W25Q128存储芯片
JTAG/SWD接口
JTAG接口
I2C/扩展接口
MPU6050模块接口
电源接口
ADC输入
光敏电阻
电位器
继电器接口
继电器
温湿度模块
DHT11温湿度传感器
蓝牙模块
CC2541蓝牙模块
RST引脚是模块复位，与单片机复位RST连接
P00引脚是休眠唤醒引脚，平时高电平，低电平脉冲唤醒
RS485总线
SP3485_RS485驱动器
注意：1脚RO是发送端，要连接单片机USART_RX
RS485_RE为1时发送，为0时接收
WIFI模块
ESP-12F_WIFI模块
微动开关
下载模式按键
CAN总线
TJA1050_CAN驱动器
注意：1脚TXD是接收端，要连接单片机CAN_TX
3V滤波电路
5V滤波电路
Title
洋桃IoT开发板（底板）电路原理图V1.01
Size
A4
Number
Revision
Date: 2022/3/6
Sheet of
File: E:\A01洋桃电子\..\YT32BIOT_Sheet1.SchDoc
Drawn By: