FURUNO

No.	NAME	UNIT TYPE	SYSTEM MODEL
8	JUNCTION BOX	IC-315	FELCOM 15
7	JUNCTION BOX	IC-315	FELCOM 15
6	TRANSCEIVER UNIT	FS-1570T/2570T	FS-1570/2570
5	DSC/NBDP PRINTER	PP-510	FS-1570/2570
4	INMARSAT-C TERMINAL UNIT	IC-215	FELCOM 15
3	CONTROL UNIT	FS-2570C	FS-1570/2570
2	INMARSAT-C PRINTER	PP-510	FELCOM 15
1	INMARSAT-C TERMINAL UNIT	IC-215	FELCOM 15

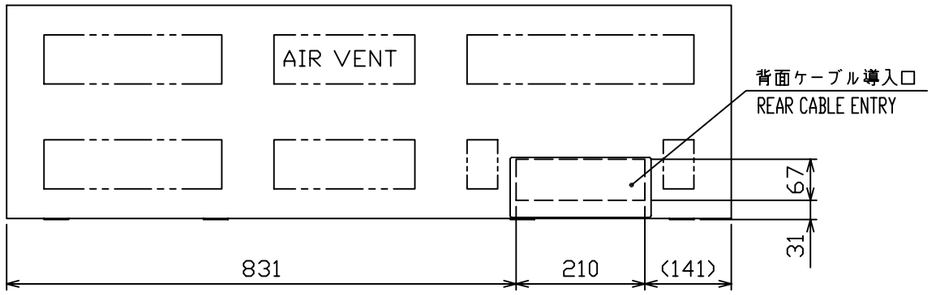

矢視 B
B VIEW

寸法区分（mm） DIMENSION	公差（mm） TOLERANCE
L≦50	±1.5
50<L≦100	±2.5
100<L≦500	±3
500<L≦1000	±4
1000<L≦2000	±5

表 1　TABLE 1

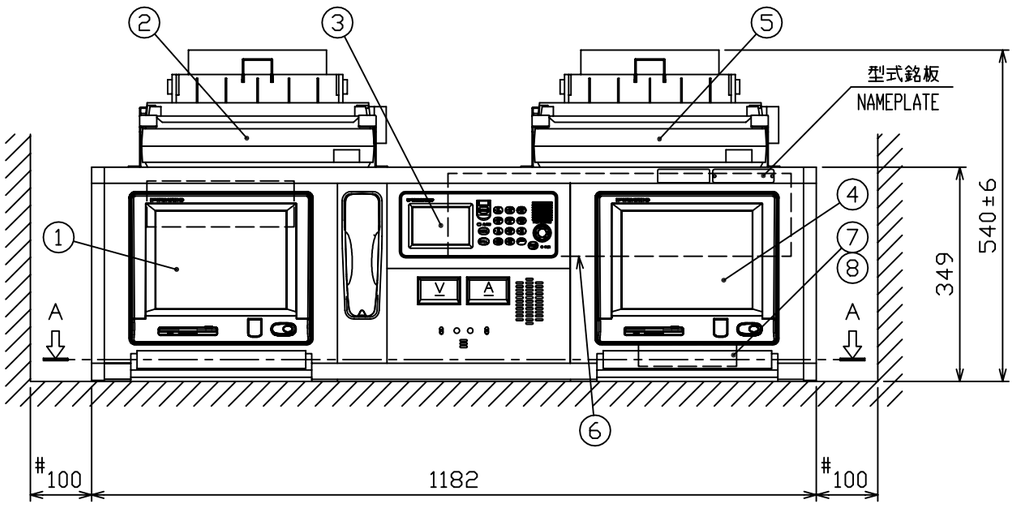

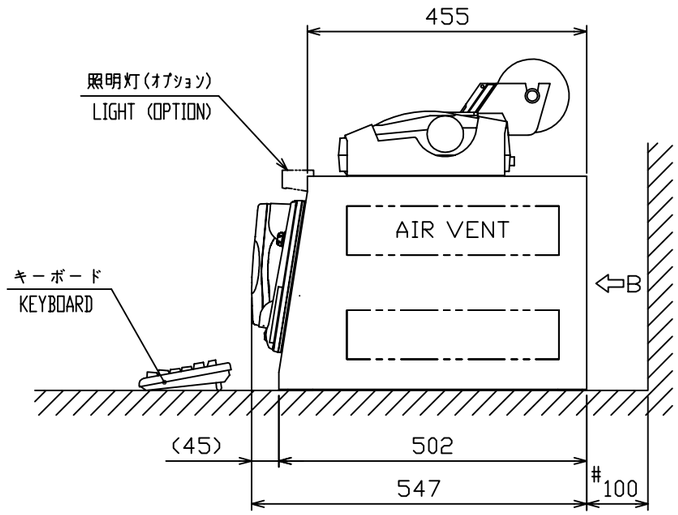

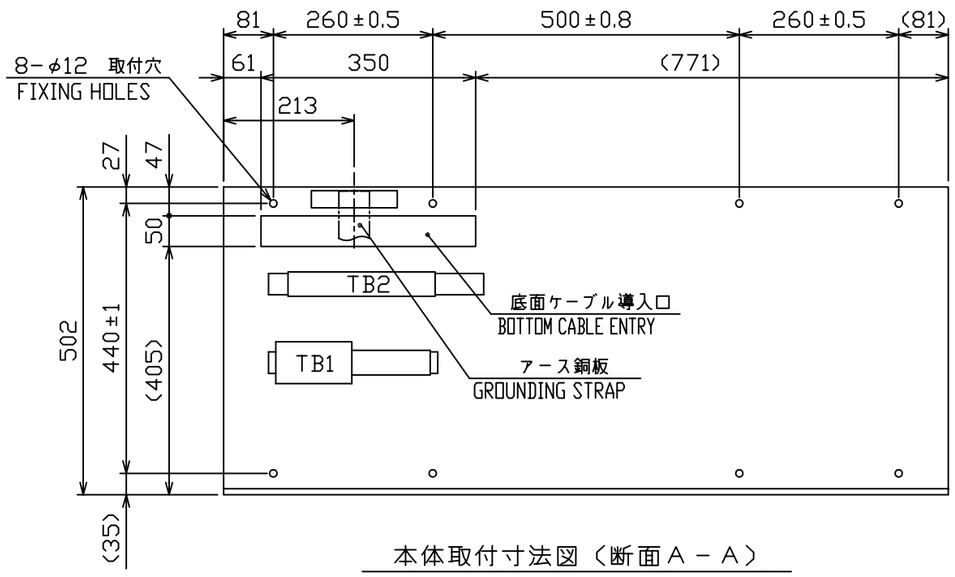

本体取付寸法図（断面A－A）
MOUNTING DIMENSIONS (A-A SECTIONAL VIEW)

注　記　1）＃印寸法は最小サービス空間寸法とする。
　　2）指定外の寸法公差は表1による。
NOTE　1. #: RECOMMENDED SERVICE CLEARANCE.
　　2. TABLE 1 INDICATES TOLERANCE OF DIMENSIONS.

TENTATIVE
暫定

DRAWN Feb. 24 '03 T.YAMASAKI		TITLE RC-1800T (FS-1570/2570 + FELCOM 15x2)
CHECKED Feb. 24 '03 Y.KIMURA		名称 ラックタイプ無線通信装置
APPROVED Feb. 24, '03 Y. Kimura		外寸図
SCALE 1/10 MASS 100 ±10% kg		NAME GMDSS RADIO STATION
DWG No. C5633-G22-1	05-091-014G-0	OUTLINE DRAWING

FURUNO ELECTRIC CO., LTD.