G-语音板-V1.1

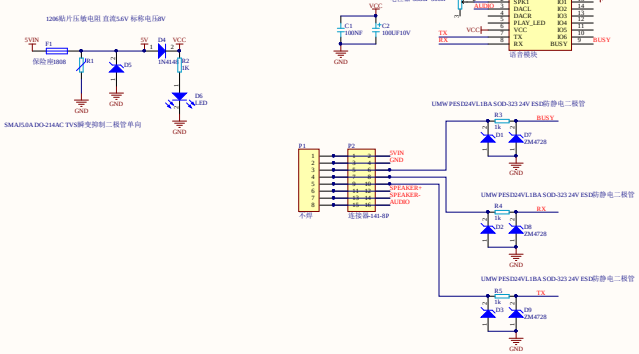
1206贴片压敏电阻 直流5.6V 标称电压6V
5VIN
F1
保险丝1808
5V
D4
VCC
1.2
ZM4148
R2
1K
VR1
D5
D6
LED
GND
SMAJ5.0A DO-214AC TVS瞬变抑制二极管单向
SPEAKER+
SPEAKER-
电位器-3386P-500R
RP1
AUDIO
VCC
C1
100NF
C2
100UF10V
U1
SPK2
SPK1
DACL
DACR
PLAY_LED
VCC
TX
RX
GND
IO1
IO2
IO3
IO4
IO5
IO6
BUSY
语音模块
TX
RX
BUSY
UMW PESD24VL1BA SOD-323 24V ESD防静电二极管
R3
1k
D1
D7
ZM4728
R4
1k
D2
D8
ZM4728
R5
1k
D3
D9
ZM4728
P1
不焊
P2
连接器-141-8P
5VIN
GND
SPEAKER+
SPEAKER-
AUDIO