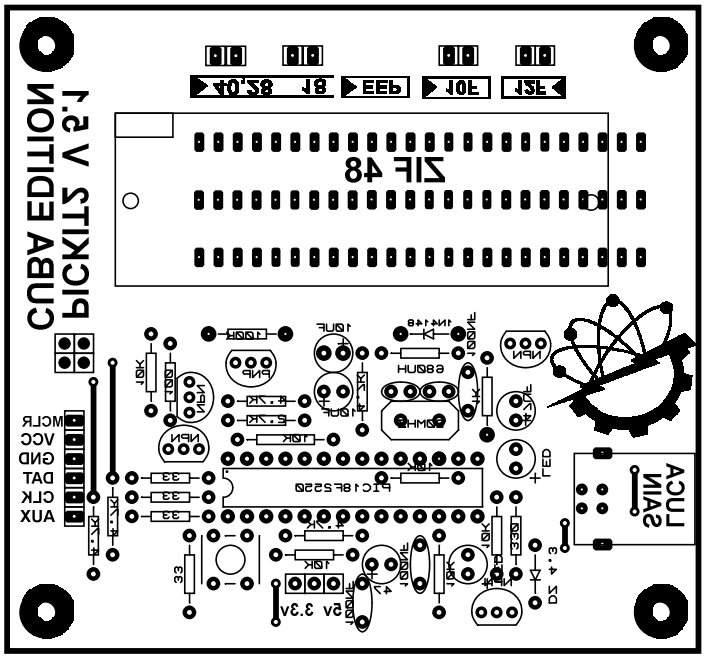
CUBA EDITION
PICKIT2 V 1.5
ZIF 48
MCLR
VCC
GND
DAT
CLK
AUX
PIC18F2550
5v 3.3v
LUCA
SAIN

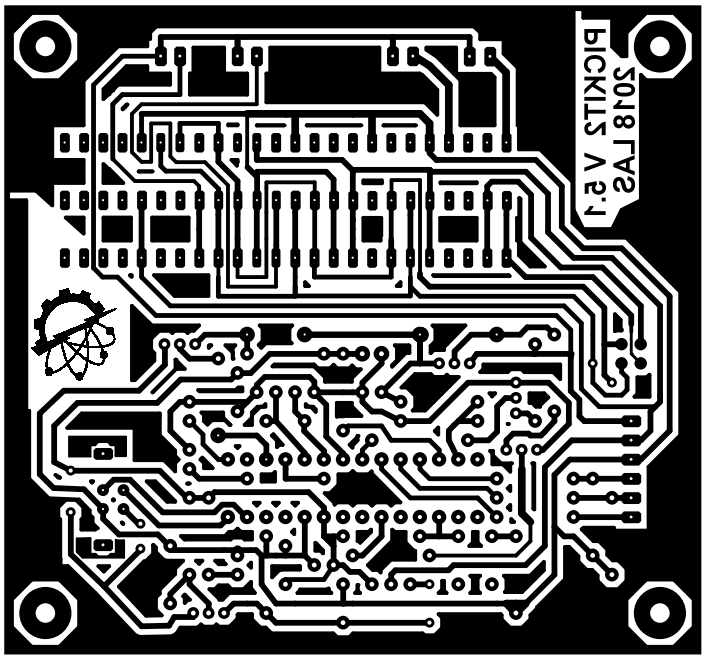
PICKIT2 V 1.5
SAI 8102