BÁNKI DUNAÚJVÁROSI EGYETEM BÁNKI DONÁT TECHNIKUM
2400 DUNAÚJVÁROS, TÁNCSICS M. U. 1-1.,TEL:30/299-54-37
E-MAIL: TITKARSAG@BANKISULI.HU
WWW.BANKISULI.HU
OM AZONOSÍTÓ: 910014

MÉRÉSI JEGYZŐKÖNYV

Cég: Dunaújvárosi Egyetem Bánki Donát Technikum	Mérésvezető tanár: Vass Tamás
Készítette: Barkóczi Rajmund Soma	Osztály, csoport:11B/2, Mérés helye: Due-P010 labor

Mérés célja:

Alapadatok:

Alkalmazott eszközök, alkatrészek típusa, értéke:
M2092 multiméter

Alkalmazott mérőműszerek megnevezése, típusa:	
M2092 multiméter	

Kapcsolási rajz:

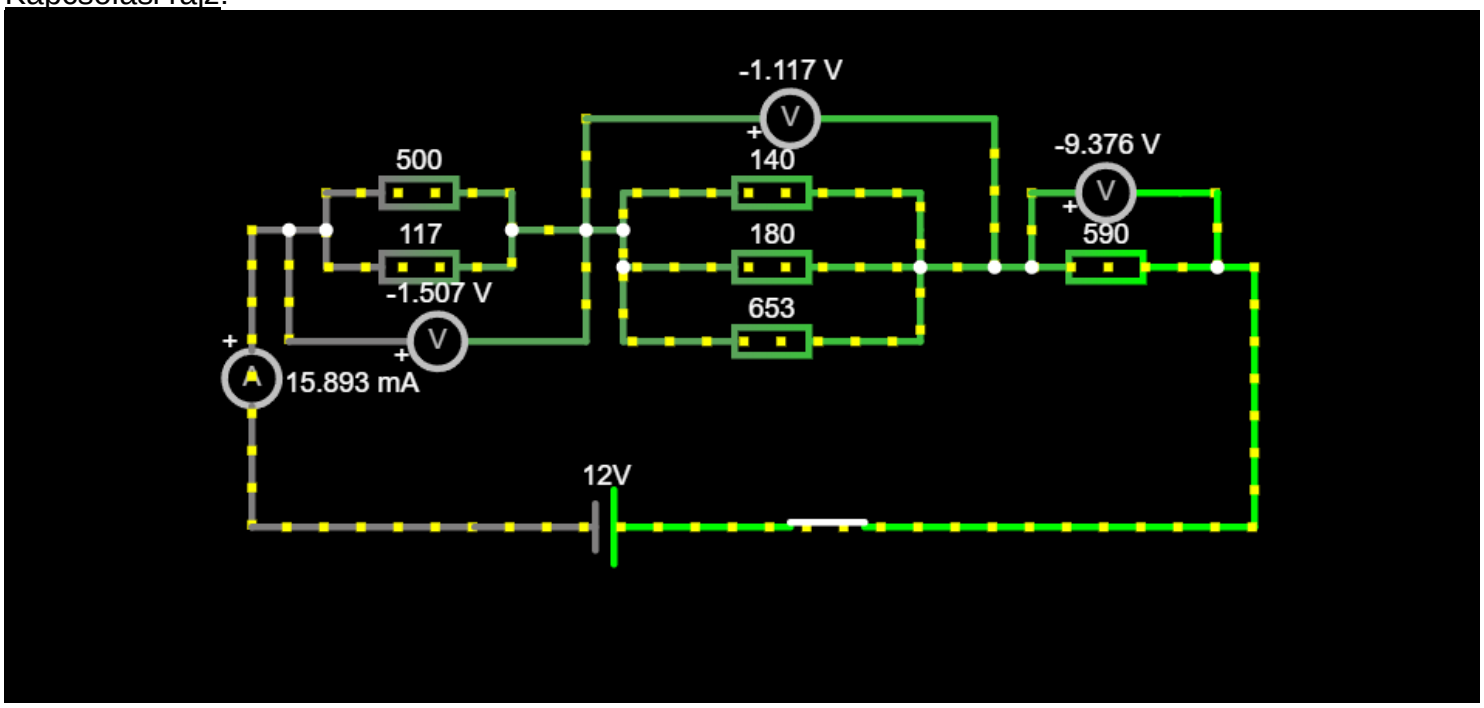

Számítások:

R1 = 500 Ω R2 =117 Ω R3 = 140 Ω R4 = 180 Ω R5 653 Ω R6 = 590 Ω

- **I1 ≈ 3.02 mA**
- **I2 ≈ 12.9 mA**
- **I3 ≈ 8.0 mA**
- **I4 ≈ 6.2 mA**
- **I5 ≈ 1.7 mA**
- **I6 ≈ 15.9 mA**

1/R12=1/500+1/117=0.002+0.008547=0.010547R12≈94.8Ω

R345/1=1/140+1/180+1/653=0.007143+0.005556+0.001531=0.01423R345≈70.3Ω

R őssz.=94.8+70.3+590=755.1Ω

I őssz. =12/755.1≈0.0159A=15.9mA

Mérési eredmények:

U12=I·R12=0.0159·94.8≈1.51V

U345=0.0159·70.3≈1.12V

R1 I1=1.51/500≈0.00302A=3.02mA

R2I2=1.51/117≈0.0129A=12.9mA

R3I3=1.12/140≈8.0mA

R4I4=1.12/180≈6.2mA

R5I5=1.12/653≈1.7mA

Mérések, számítások eltéréseinek szöveges kiértékelése:

A mért és a számított értékek közötti különbség nagyon kicsi, a hibahatáron belül van, ezért a mérés megfelelőnek tekinthető.

Dátum:2023.11.08

Mérést végző aláírása: _____
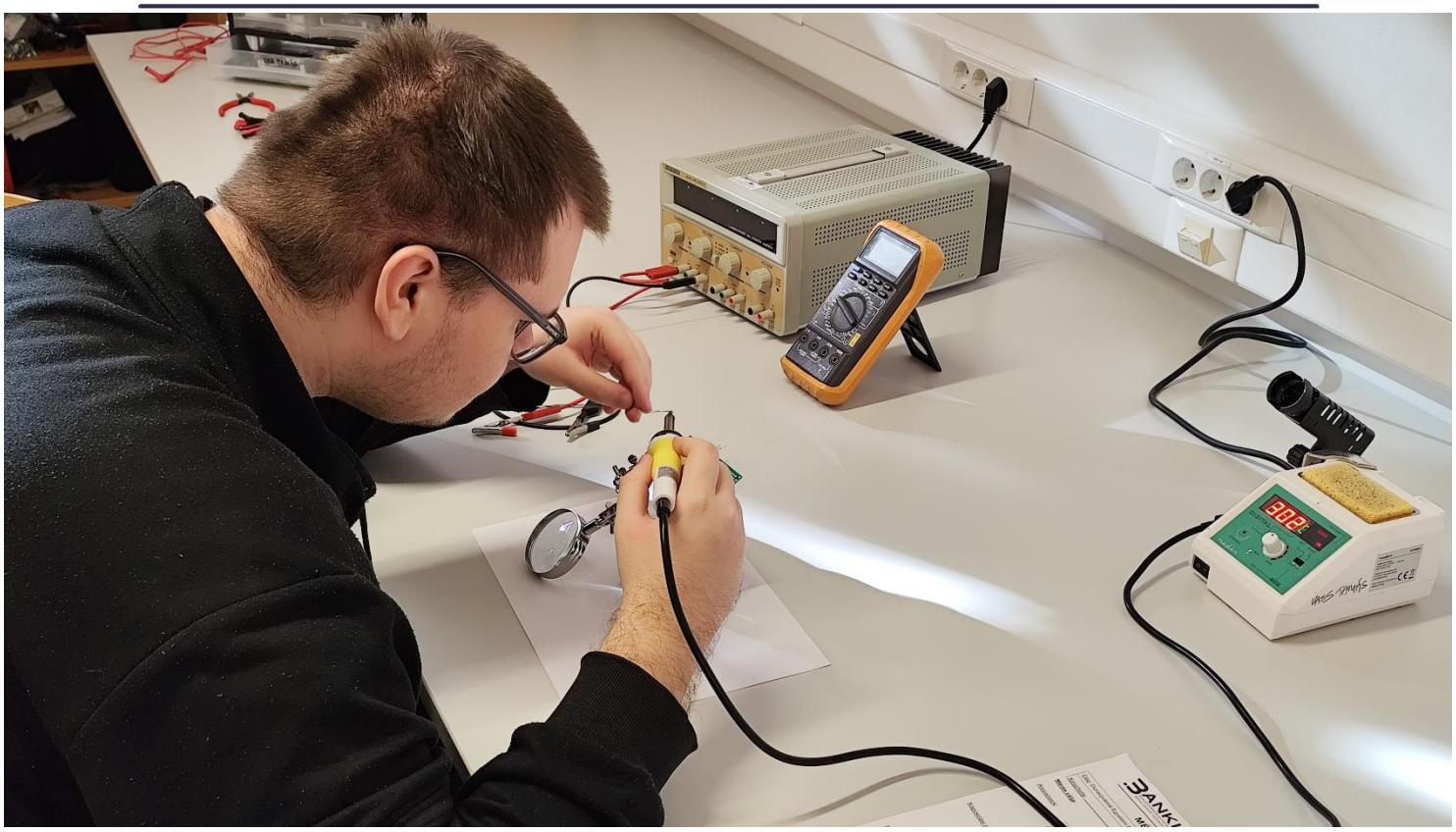
2400 DUNAÚJVÁROS, TÁNCSICS M. U. 1-1.,TEL:30/299-54-37
E-MAIL: TITKARSAG@BANKISULI.HU
WWW.BANKISULI.HU
OM AZONOSÍTÓ: 910014