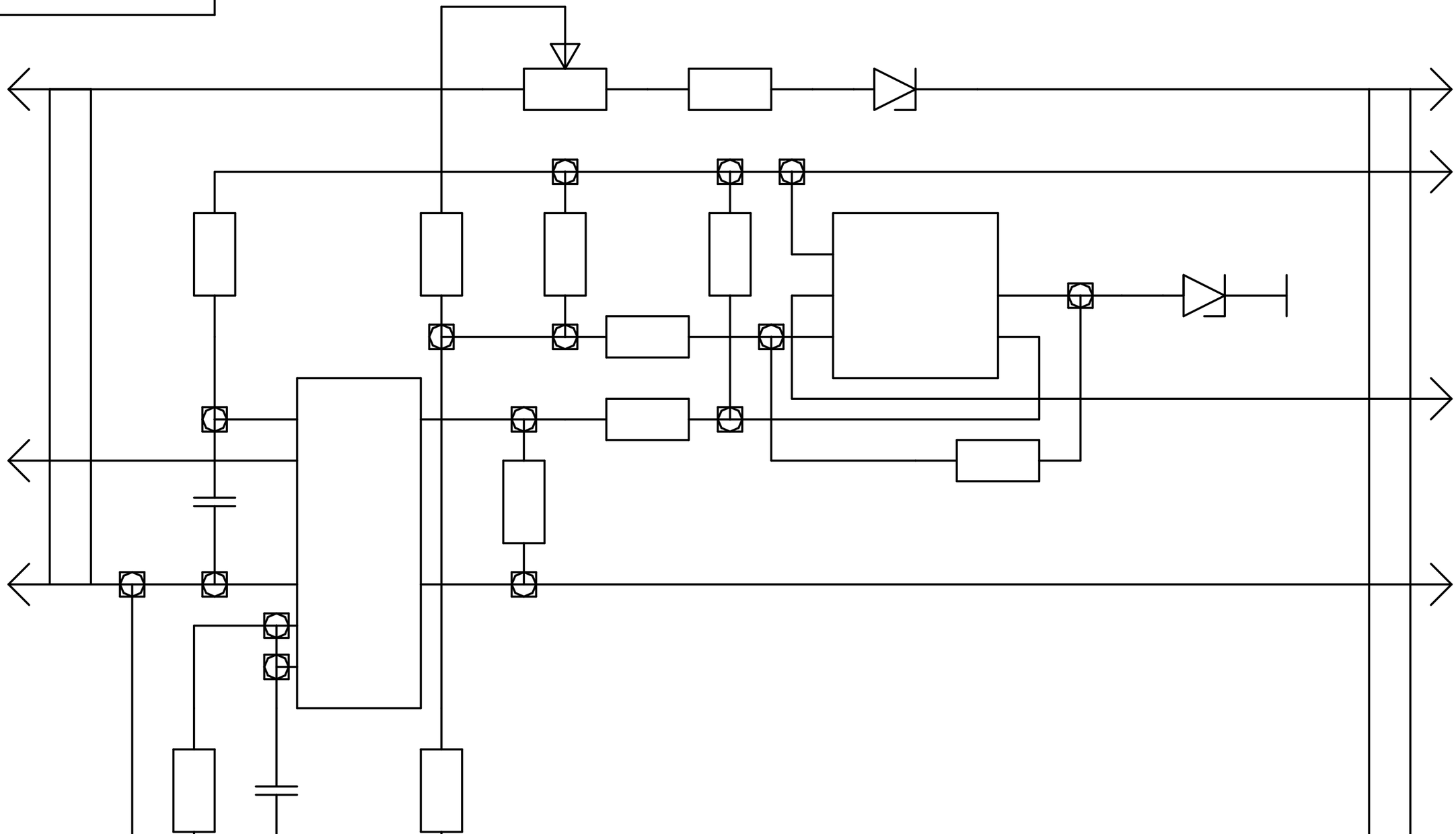

Изм	Лист	N докум.	Подп.	Дата
Разраб.				
Пров.				
Т.контр.				
Н.контр.				
Утв.				

Литер.	Масса	Масштаб
		1:1
Лист	Листов	

Перв. примен.

Справ. N

Подп. и дата

Инв. N дубл.

Взам. инв.N

Подп. и дата

Инв. N подл.

KONSEXPERT & RIBBONSOFT
OPEN SOURCE RELEASE