IO	IO名称	IO说明	备注
P10	SENSOR_ID	探头ID识别匹配。	
P11	SENSOR_DATA	探头和显示器协议信号。	UART2_TX
P12			
P13			
P14			
P15			
P16			
P17			
P30	RX1	UART1,调试口。	
P31	TX1	UART1,调试口。	
P32			
P33	INT_40K	40K返回信号。	
P34			
P35	PWM_SP	蜂鸣器PWM报警声音输出。	
P36	40KHZ	40K超声波信号，12个脉冲，高电平触发，占空比50%，平常状态保持低电平。	
P37			
PD6			

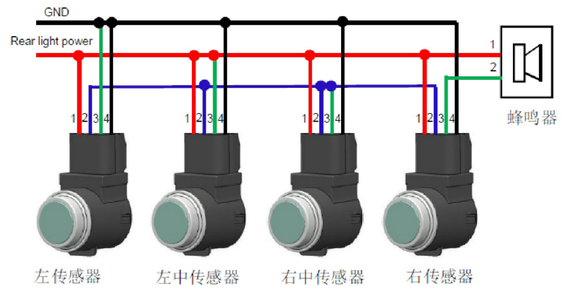

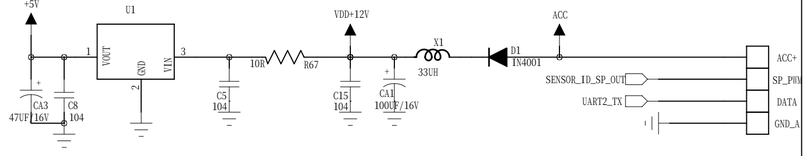

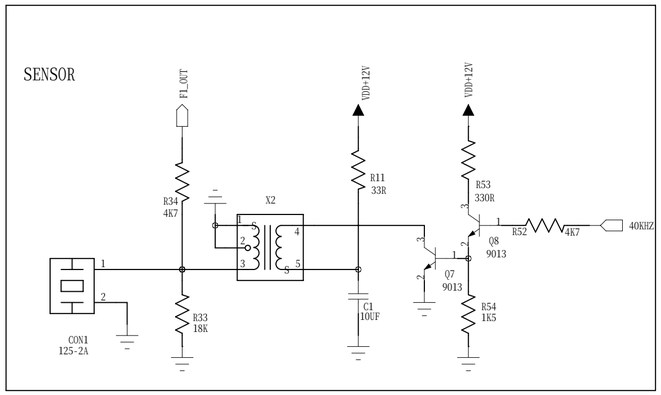

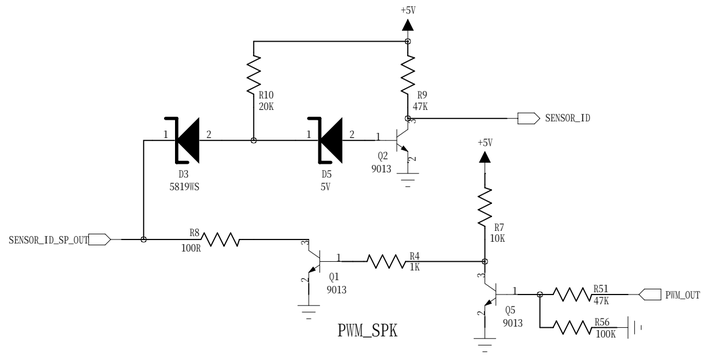

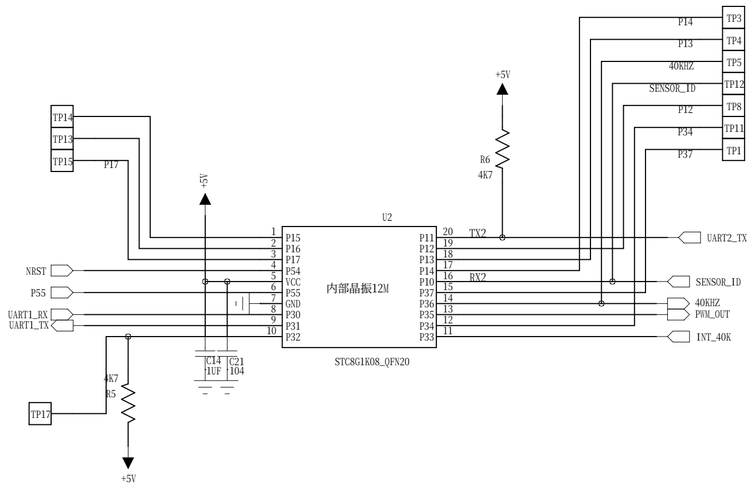

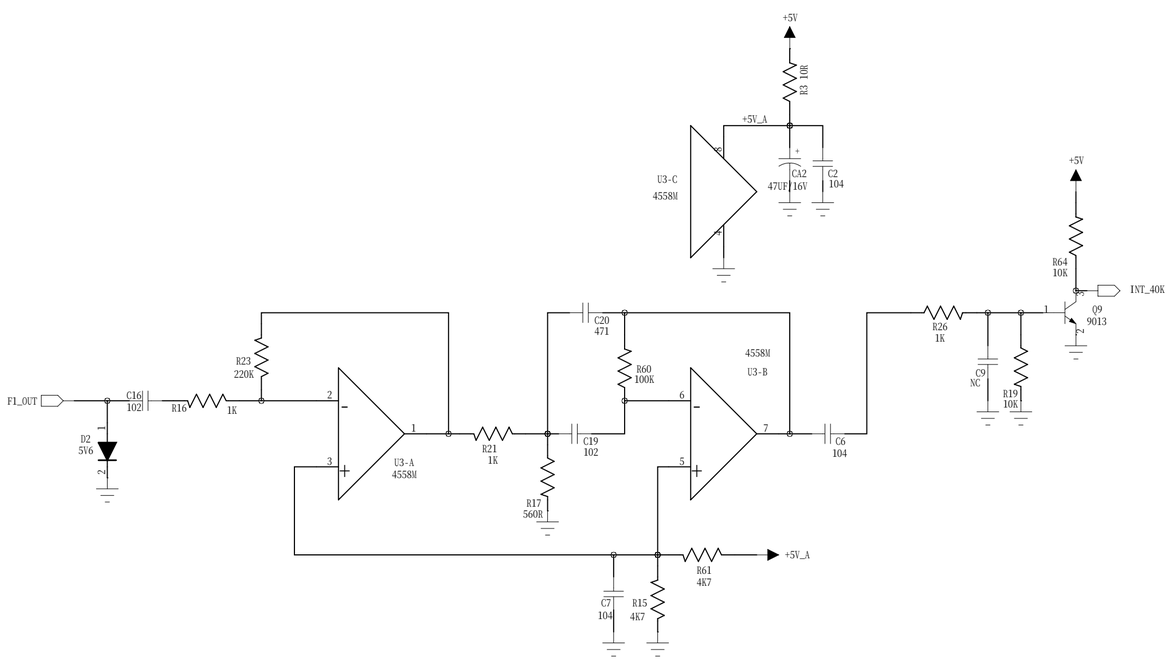

REVISION RECORD			
LTR	ECO NO:	APPROVED:	DATE:

COMPANY: 深圳市赢时通电子有限公司			
TITLE: 无主机倒车雷达系统			
DRAWN: 周长征	DATED: 2022-01-05		
CHECKED: <Checked By>	DATED: <Checked Date>	CODE: <Code>	SIZE: A2
QUALITY CONTROL: <QC By>	DATED: <QC Date>	DRAWING NO: RS3018_STC8G1K08	REV: A
RELEASED: <Released By>	DATED: <Release Date>	SCALE: <Scale>	SHEET: 1 OF 2