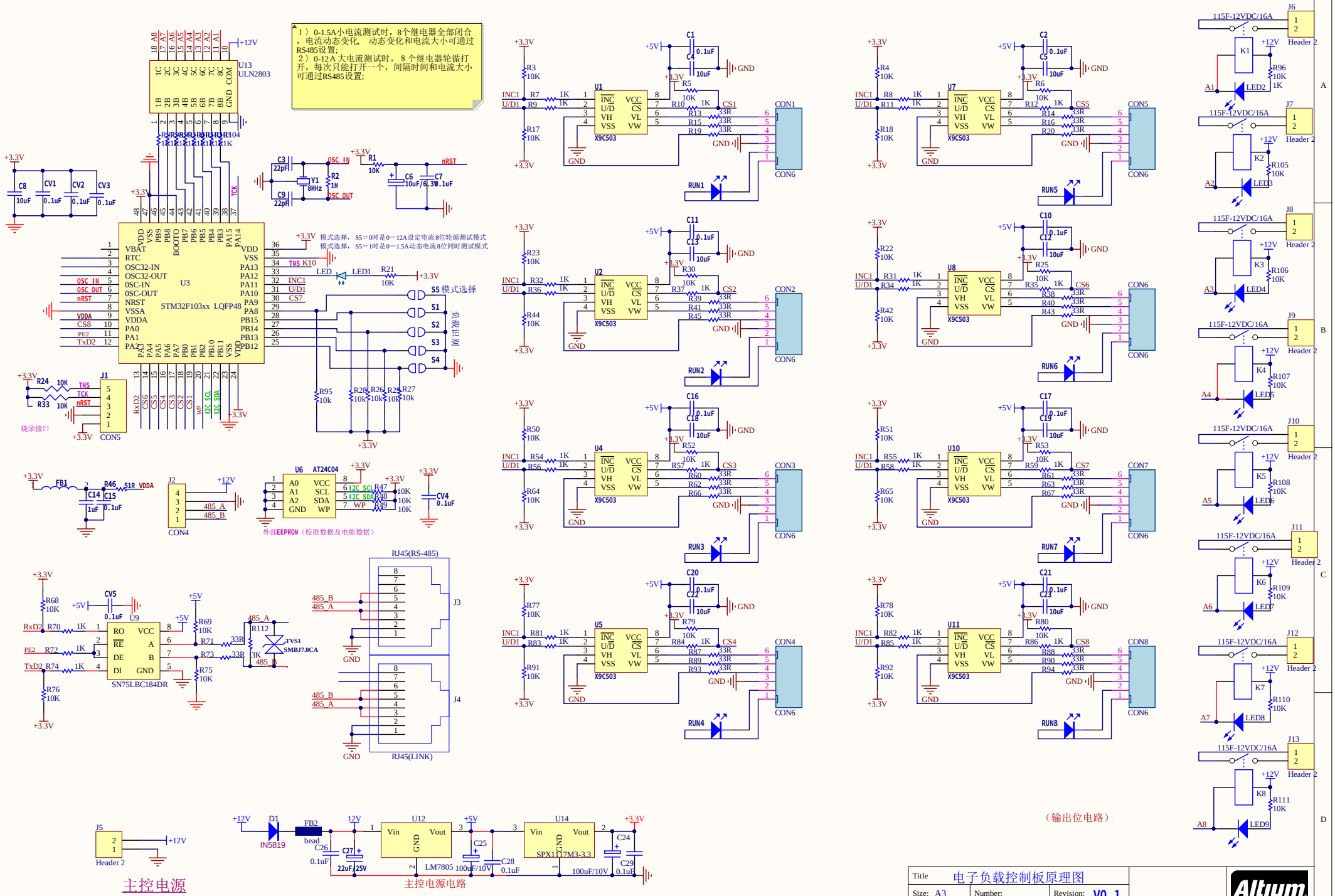
1）0-1.5A小电流测试时，8个继电器全部闭合，电流动态变化，动态变化和电流大小可通过RS485设置;
2）0-12 A 大电流测试时，8 个继电器轮循打开，每次只能打开一个，间隔时间和电流大小可通过RS485设置;
U13 ULN2803
U3 STM32F103xx LQFP48
模式选择，S5=0时是0－12A设定电流8位轮循测试模式
模式选择，S5=1时是0－1.5A动态电流8位同时测试模式
S5 模式选择
负载识别
烧录接口
外部EEPROM（校准数据及电能数据）
RJ45(RS-485)
RJ45(LINK)
SN75LBC184DR
主控电源
主控电源电路
（输出位电路）
Title 电子负载控制板原理图
Size: A3
Number:
Revision: V0.1
Date: 2017/11/6
Time: 10:48:37
Sheet6 of 8
File: E:\硬件\数据中心机房运行模拟测试系统\电子负载控制板\电子负载控制板.SchDoc