YAMAHA

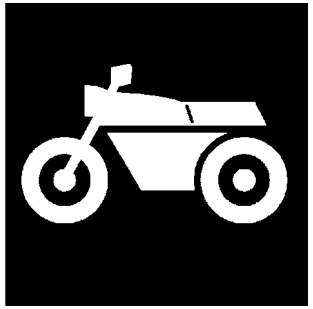

CATÁLOGO DE PEÇAS

MT03A (B091) BRASIL

YAMAHA GENUINE Parts & Accessories

1RB09-280P1

( )

17/03/2017

NEWS NO.	DATA	COMENTÁRIO
PP7-MC-170003	17 Mar., 2017	MOD: MT03A (B091) - PARA-LAMA - INFORMAR A CORREÇÃO NA INDICAÇÃO DE COR DOS CÓDIGOS DAS PEÇAS - (FIG. 18)

MT03A
CATÁLOGO DE PEÇAS
©2016, Yamaha Motor do Brasil Ltda.
1ª edição, Março 2016
Todos os direitos reservados.
É proibida expressamente toda e qualquer
reimpressão ou utilização sem a autorização
por escrita da
Yamaha Motor do Brasil Ltda.
Impresso no Brasil.

MT03A (MS1)

MT03A (RM7)

MT03A (SMX)

PREFÁCIO

Este Catálogo de Peças se refere as Peças dos modelos relacionados na capa. Quando for solicitar peças de reposição para estes Modelos, recorra a este Catálogo de Peças e especifique corretamente os códigos e Nomes das Peças.

1. As Modificações ou adições que tenham sido efetuadas após a publicação deste Catálogo de Peças, serão comunicadas a Rede de Concessionárias através das informações de Modificação de Peças (Parts News).

2. Abreviaturas
   Seguem abaixo as abreviaturas utilizadas neste Catálogo de Peças:
   "UR" Uso Restrito para o Código da Peça
   "UN" Uso Necessário
   "AP" Peça Alternativa
   "LM" Fabricação Local (A peça pode ser pedida localmente)
   "F#" No. de Série do Chassi (Aplicação do Número de Série)
   "O/S" Tamanho Maior

3. Peças componentes de conjuntos
   - As peças que são fornecidas dentro de conjuntos estão listadas com um ponto de identificação (.)como segue abaixo.
   - O número que aparece a direita da descrição da Peça indica o número de Peças usado em cada Conjunto Individual.

No. PEÇA	DESCRIÇÃO	QTDE	OBSERVAÇÕES
2F5–83310–60	PISCA DIANTEIRO CONJ.	2	
115–83311–60	.LÂMPADA (6V–18W)	1	

4. Os gráficos que são Aplicados em Peças Coloridas estão representados na coluna "OBSERVAÇÕES", como segue abaixo.

No. PEÇA	DESCRIÇÃO	QTDE	OBSERVAÇÕES
2N4–24110–00–X5	TANQUE DE COMBUSTÍVEL COMPL.	2	MXR
3J1–24240–10	.GRÁFICO, TANQUE DE COMB.	1	PARA MXR

5. Observe que as ilustrações são referentes apenas a indicação dos códigos das peças, e não para montagem. Para montagem, por favor utilize o Manual de Montagem apropriado.

6. O asterisco (*) antes do Número de referência da peça indica a modificação ocorrida após a primeira edição.

7. Aplicação do Número de Série

No. de Série do Chassi

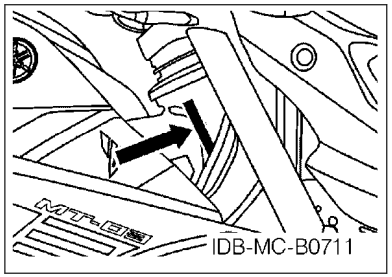

No. de Série do Motor

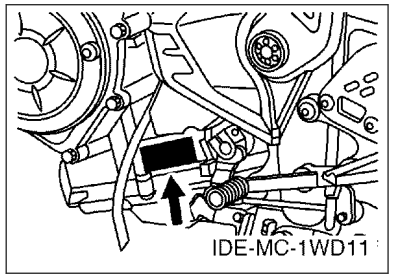

8. Aplicação do Código de Cor (A marca (*) mostra a cor do Modelo.)

Abreviação	Nome da Cor	Código da Cor
DPBM15	DEEP PURPLISH BLUE METALLIC 15	1329
LGB	LOW GLOSS BLACK	0098
MBL2	MAT BLACK 2	0582
MS1(*)	MAT SILVER 1	1160
RM7(*)	RED METALLIC 7	1218
S8	SILVER 8	0895
SL	SILVER	0035
SMX(*)	BLACK METALLIC X	0903

9. Aplicação do No. de Série Inicial

No. de Série do Chassi

No. Série	Nome do Modelo	Código do Modelo
9C6RH1120H0000100	MT03A	B091

No. de Série do Motor

No. Série	Nome do Modelo	Código do Modelo
H403E-002706	MT03A	B091

ÍNDICE GERAL

MOTOR

CABECOTE DO CILINDRO..... 1
VIRABREQUIM E PISTAO..... 3
VALVULA.....5
CORRENTE DO EIXO DE COMANDO.....6
BOMBA DE AGUA.....7
MANGUEIRA DO RADIADOR.....8
BOMBA DE OLEO.....10
ADMISSAO.....11
ESCAPAMENTO..... 13
CARCACA DO MOTOR..... 15
TAMPA DA CARCACA 1.....16
EMBREAGEM DA PARTIDA.....17
EMBREAGEM..... 18
TRANSMISSAO.....19
EIXO TRAMBULADOR.....21
EIXO DE MUDANCA.....22

CHASSI

CHASSI..... 23
PARA-LAMA.....25
TAMPA LATERAL..... 27
GARFO TRASEIRO. SUSPENSAO 1..... 30
MESA DO GUIDAO.....31
GARFO DIANTEIRO..... 32
TANQUE DE COMBUSTIVEL.....34
TANQUE DE COMBUSTIVEL 2.....36
ASSENTO.....39
RODA DIANTEIRA 1..... 41
PINCA DE FREIO DIANTEIRA.....42
RODA TRASEIRA 1..... 43
PINCA DE FREIO TRASEIRA.....45
GUIDAO E CABOS.....46
CILINDRO MESTRE DIANTEIRO.....47
CAVALETE. ESTRIBOS. PEDAL.....49
CILINDRO MESTRE TRASEIRO..... 51
GERADOR.....53
MOTOR DE PARTIDA.....54
PISCAS.....55
MEDIDOR.....56
FAROL DIANTEIRO..... 57
LANTERNA TRASEIRA.....59
INTERRUP. DO GUIDAO E MANETE 1..... 60
SISTEMA ELETRICO 1.....61
SISTEMA ELETRICO 2.....63
SISTEMA ELETRICO 3.....65

ÍNDICE GERAL

ÍNDICE NUMÉRICO.....66

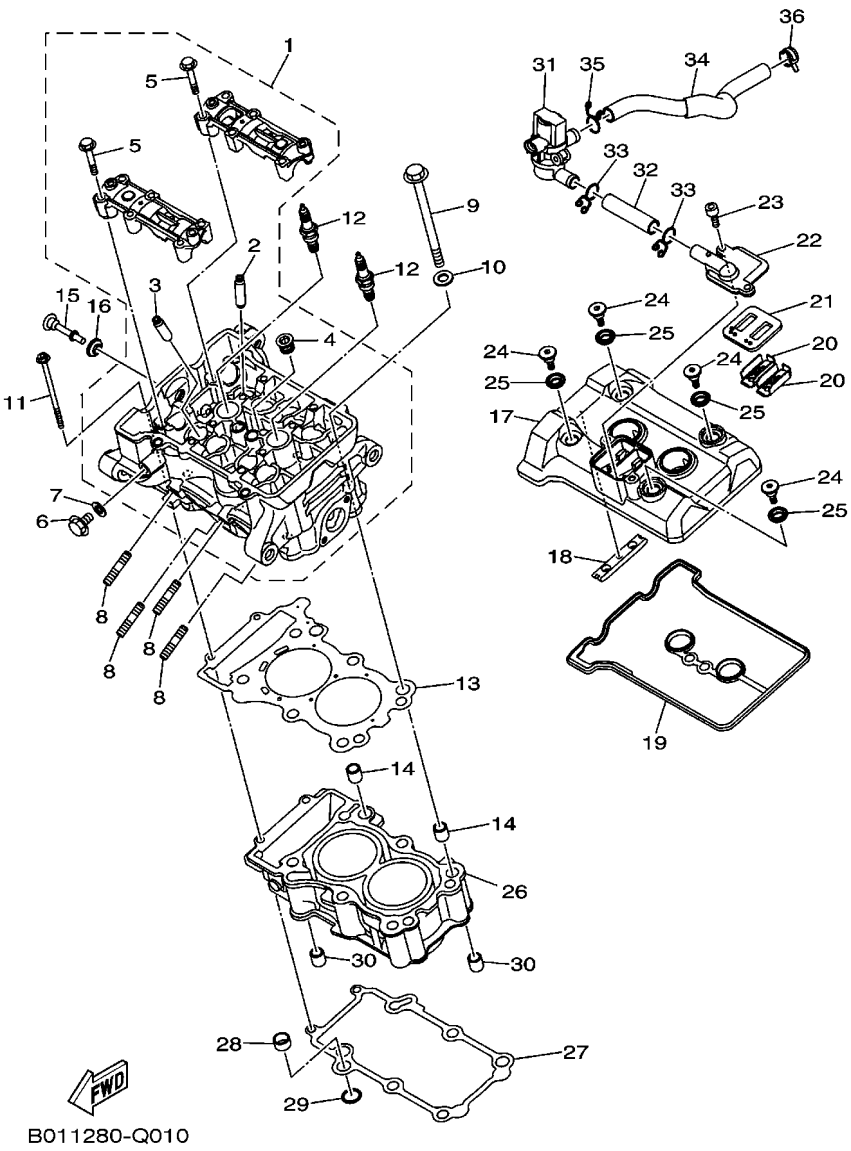

FIG. 1 CABECOTE DO CILINDRO

REF. NO.	No. PEÇA	DESCRIÇÃO	B091					OBSERVAÇÕES
1	B01–E1102–00	CABECOTE DO CILINDRO CONJ.	1					
2	2MS–E1133–10	.GUIA DA VALVULA 1	4					
3	1WD–E1133–10	.GUIA DA VALVULA 1	4					
4	90340–18002	.TAMPAO DO DRENO	1					
5	90105–06027	.PARAFUSO FLANGE	12					
6	95022–08012	PARAFUSO FLANGE	1					
7	90430–08119	GAXETA	1					
8	95612–08625	PRISIONEIRO	4					
9	2MS–11361–00	PARAFUSO SUPORTE DO CILINDRO 1	6					
10	90201–10845	ARRUELA PLANA	6					
11	90110–06870	PARAFUSO HEXAGONAL INTERNO	2					
12	94700–00872	VELA DE IGNICAO (NGK CR8E)	2					
13	2MS–E1181–00	GAXETA, CABECOTE DO CILINDRO 1	1					
14	99530–14016	PINO GUIA	2					
15	90109–06898	PARAFUSO	1					
16	1WD–E111G–00	AMORTIZADOR DE BORRACHA	1					
17	1WD–E1191–00	TAMPA, CABECOTE DO CILINDRO 1	1					
18	1WD–E2241–00	GUIA LIMITADORA 2	1					
19	1WD–E1193–00	GAXETA DA TAMPA DO CABECOTE 1	1					
20	5VY–1482K–00	PLACA	2					
21	1WD–E4890–00	VALVULA DE PALHETA CONJUNTO	1					
22	1WD–E4899–00	TAMPA DA CAIXA	1					
23	91312–06020	PARAFUSO HEXAGONAL	2					
24	90109–06899	PARAFUSO	4					
25	1WD–E111G–00	AMORTIZADOR DE BORRACHA	4					
26	2MS–E1311–00	CILINDRO 1	1					
27	1WD–E1351–00	GAXETA DO CILINDRO	1					

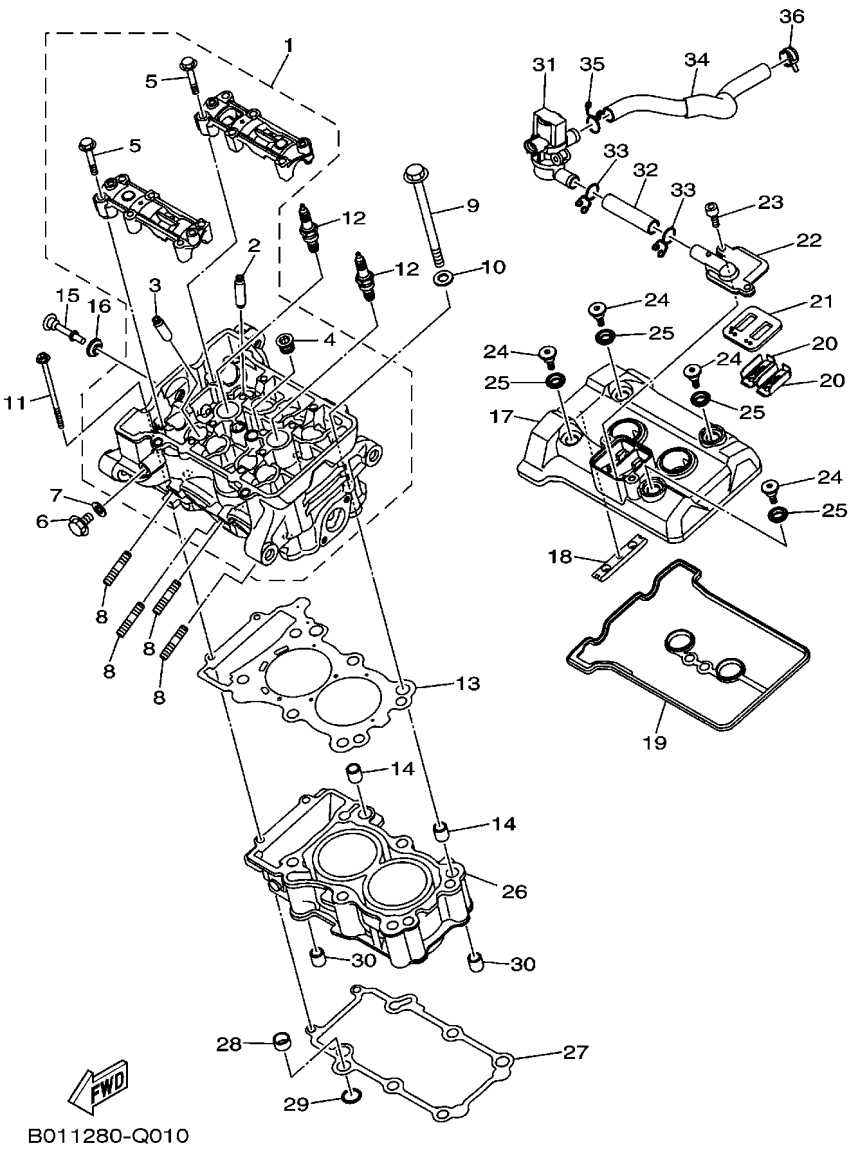

FIG. 1 CABECOTE DO CILINDRO

REF. NO.	No. PEÇA	DESCRIÇÃO	B091					OBSERVAÇÕES
28	5NL–12564–00	TUBO DE AGUA	1					
29	93210–16716	ANEL DE BORRACHA	1					
30	99530–14016	PINO GUIA	2					
31	1WD–E4840–00	DIRECIONADOR DE AR DA VALVULA	1					
32	1WD–E4881–00	MANGUEIRA CURVADA 1	1					
33	90467–16801	PRESILHA	2					
34	1WD–E4882–01	MANGUEIRA CURVADA 2	1					
35	90467–16801	PRESILHA	1					
36	90467–16800	PRESILHA	1					

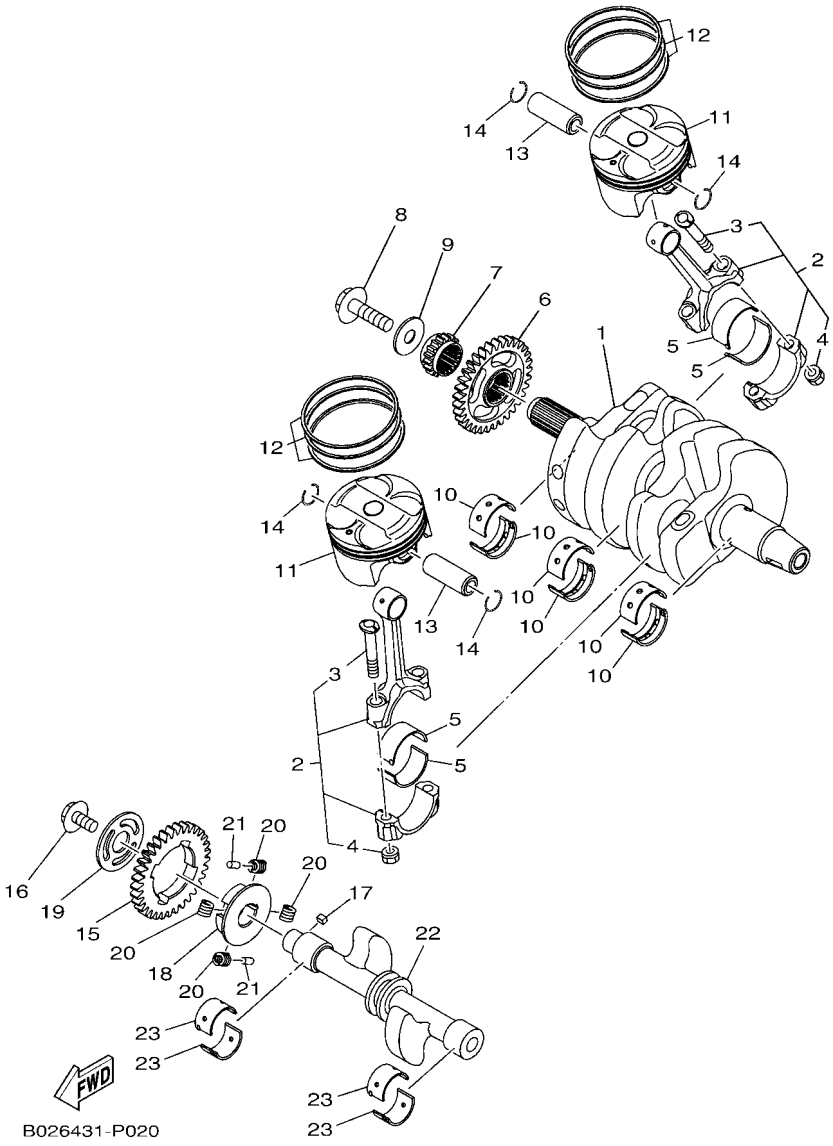

FIG. 2 VIRABREQUIM E PISTAO

REF. NO.	No. PEÇA	DESCRIÇÃO	B091					OBSERVAÇÕES
1	1WD–11411–00	VIRABREQUIM	1					
2	1WD–11650–00	BIELA COMPLETA	2					
3	5SL–11654–00	.PARAFUSO DA BIELA	2					
4	90179–07652	.PORCA	2					
5	1WD–11656–00	BRONZINA PLANA DA BIELA	4					UR AZUL
	1WD–11656–10	BRONZINA PLANA DA BIELA	4					UR PRETO
	1WD–11656–20	BRONZINA PLANA DA BIELA	4					UR MARROM
	1WD–11656–30	BRONZINA PLANA DA BIELA	4					UR VERDE
6	1WD–E1536–00	ENGRENAGEM MOTORA	1					
7	1WD–E1549–00	ENGRENAGEM CORRENTE DO CAME	1					
8	90105–10883	PARAFUSO FLANGE	1					
9	90201–102R1	ARRUELA PLANA	1					
10	1WD–11416–00	ROLAMENTO PLANO DO VIRABREQ. 1	6					UR AZUL
	1WD–11416–10	ROLAMENTO PLANO DO VIRABREQ. 1	6					UR PRETO
	1WD–11416–20	ROLAMENTO PLANO DO VIRABREQ. 1	6					UR MARROM
	1WD–11416–30	ROLAMENTO PLANO DO VIRABREQ. 1	6					UR VERDE
	1WD–11416–40	ROLAMENTO PLANO DO VIRABREQ. 1	6					UR AMARELO
11	2MS–E1631–00	PISTAO (STD)	2					
12	2MS–E1603–00	JOGO DE ANEIS (STD)	2					
13	1WD–E1633–00	PINO DO PISTAO	2					
14	93450–16068	ANEL TRAVA	4					
15	1WD–E1531–00	ENGRENAGEM DO CONTRA PESO	1					
16	90105–088F8	PARAFUSO FLANGE	1					
17	90282–04036	CHAVETA RETA	1					
18	1WD–E1496–00	CUBO RASPADOR DO VIRABREQUIM	1					
19	90201–16812	ARRUELA PLANA	1					
20	90501–22800	MOLA DE COMPRESSAO	4					

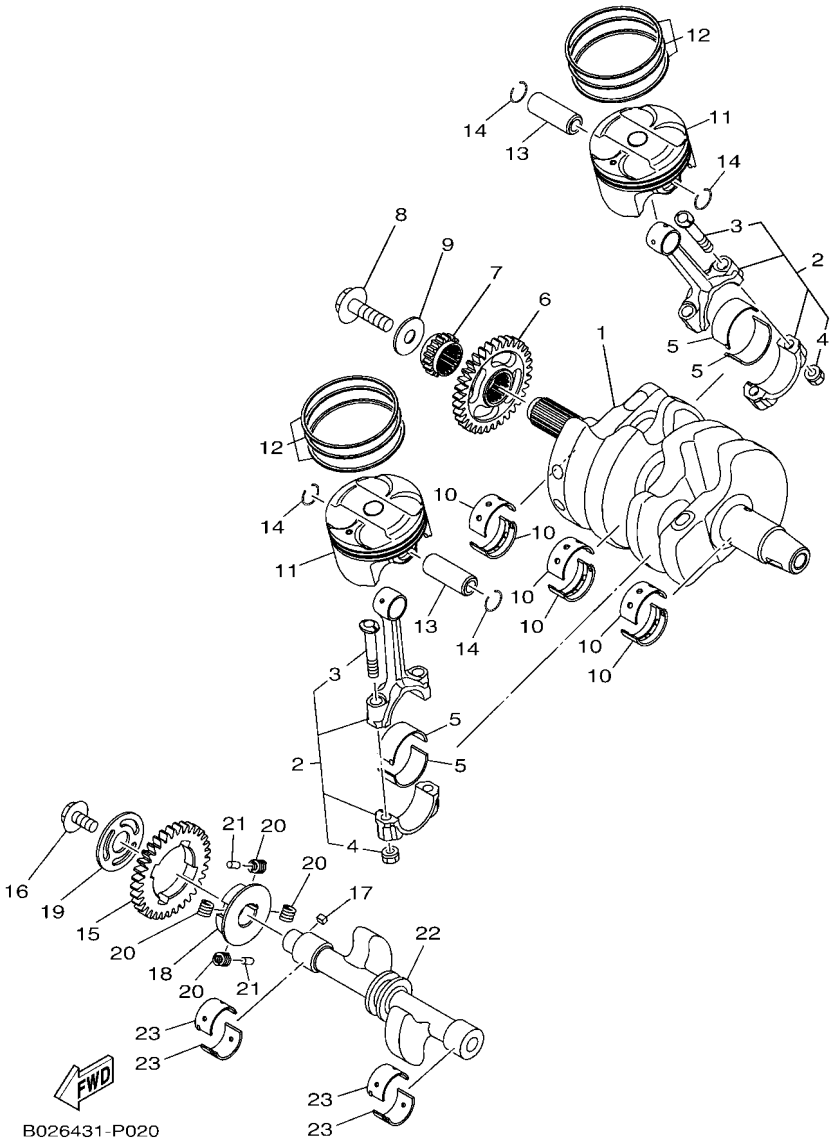

FIG. 2 VIRABREQUIM E PISTAO

REF. NO.	No. PEÇA	DESCRIÇÃO	B091					OBSERVAÇÕES
21	93605–10090	PINO	2					
22	1WD–E1454–00	BALANCEADOR DO VIRABREQUIM	1					
23	1WD–11413–00	ROLAMENTO PLANO DO BALANCEADOR	4					UR AZUL
	1WD–11413–10	ROLAMENTO PLANO DO BALANCEADOR	4					UR PRETO
	1WD–11413–20	ROLAMENTO PLANO DO BALANCEADOR	4					UR MARROM
	1WD–11413–30	ROLAMENTO PLANO DO BALANCEADOR	4					UR VERDE
	1WD–11413–40	ROLAMENTO PLANO DO BALANCEADOR	4					UR AMARELO

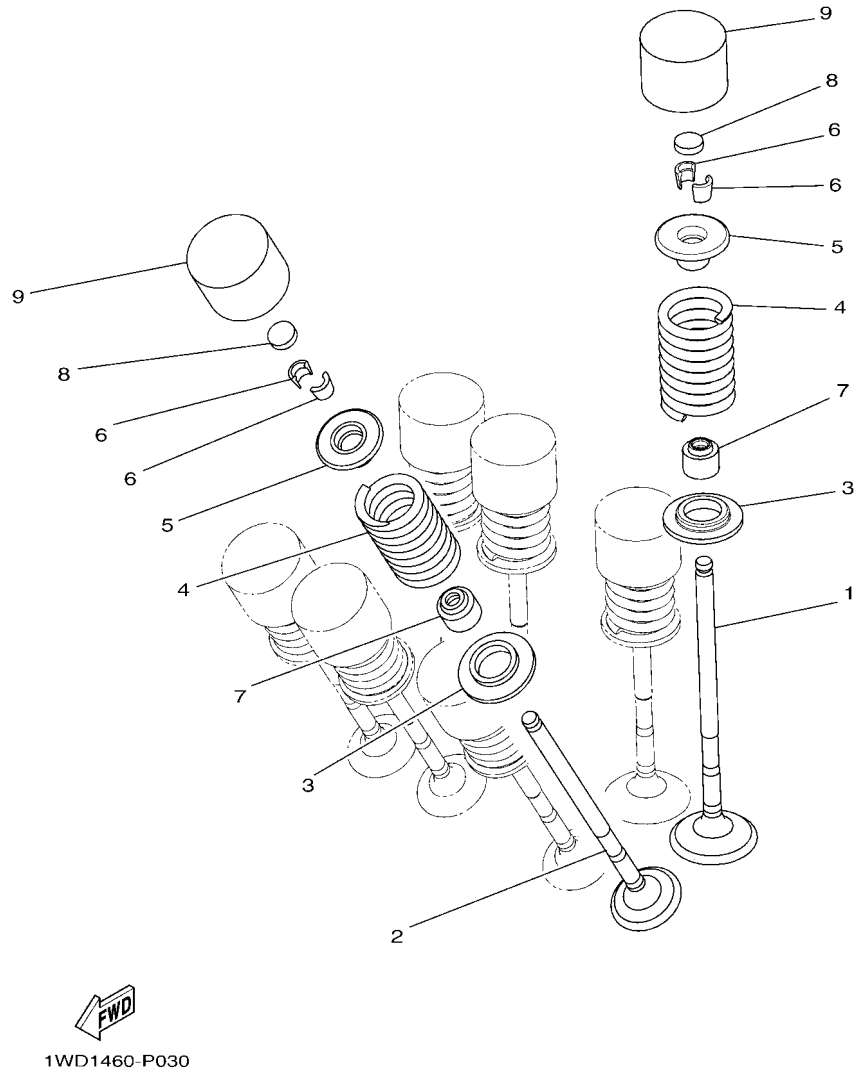

FIG. 3 VALVULA

REF. NO.	No. PEÇA	DESCRIÇÃO	B091					OBSERVAÇÕES
1	2MS–E2111–00	VALVULA DE ADMISSAO	4					
2	2MS–E2121–00	VALVULA DE ESCAPE	4					
3	2MS–E2126–00	ASSENTO DA MOLA DA VALVULA 2	8					
4	2MS–E2113–00	MOLA INTERNA DA VALVULA	8					
5	2MS–E2117–00	ASSENTO SUPERIOR DA MOLA	8					
6	3S0–E2118–00	TRAVA DA VALVULA	16					
7	1PA–E2119–00	RETENTOR DA HASTE DA VALVULA	8					
8	1HX–12168–F0	PASTILHA DE AJUSTE 2 (1.50)	8					UR
	1HX–12168–H1	PASTILHA DE AJUSTE 2 (1.55)	8					UR
	1HX–12168–K1	PASTILHA DE AJUSTE 2 (1.60)	8					UR
	1HX–12168–M1	PASTILHA DE AJUSTE 2 (1.65)	8					UR
	1HX–12168–R1	PASTILHA DE AJUSTE 2 (1.70)	8					UR
	1HX–12168–U1	PASTILHA DE AJUSTE 2 (1.75)	8					UR
	1HX–12168–W1	PASTILHA DE AJUSTE 2 (1.80)	8					UR
	1HX–12168–Y1	PASTILHA DE AJUSTE 2 (1.85)	8					UR
	1HX–12169–11	PASTILHA DE AJUSTE 2 (1.90)	8					UR
	1HX–12169–31	PASTILHA DE AJUSTE 2 (1.95)	8					UR
	1HX–12169–50	PASTILHA DE AJUSTE 2 (2.00)	8					UR
	1HX–12169–70	PASTILHA DE AJUSTE 2 (2.05)	8					UR
	1HX–12169–90	PASTILHA DE AJUSTE 2 (2.10)	8					UR
	1HX–12169–E0	PASTILHA DE AJUSTE 2 (2.15)	8					UR
	1HX–12169–G0	PASTILHA DE AJUSTE 2 (2.20)	8					UR
	1HX–12169–J0	PASTILHA DE AJUSTE 2 (2.25)	8					UR
	1HX–12169–L0	PASTILHA DE AJUSTE 2 (2.30)	8					UR
	1HX–12169–N0	PASTILHA DE AJUSTE 2 (2.35)	8					UR
	1HX–12169–T0	PASTILHA DE AJUSTE 2 (2.40)	8					UR
9	2MS–12153–10	LEVANTADOR DA VALVULA	8					UR

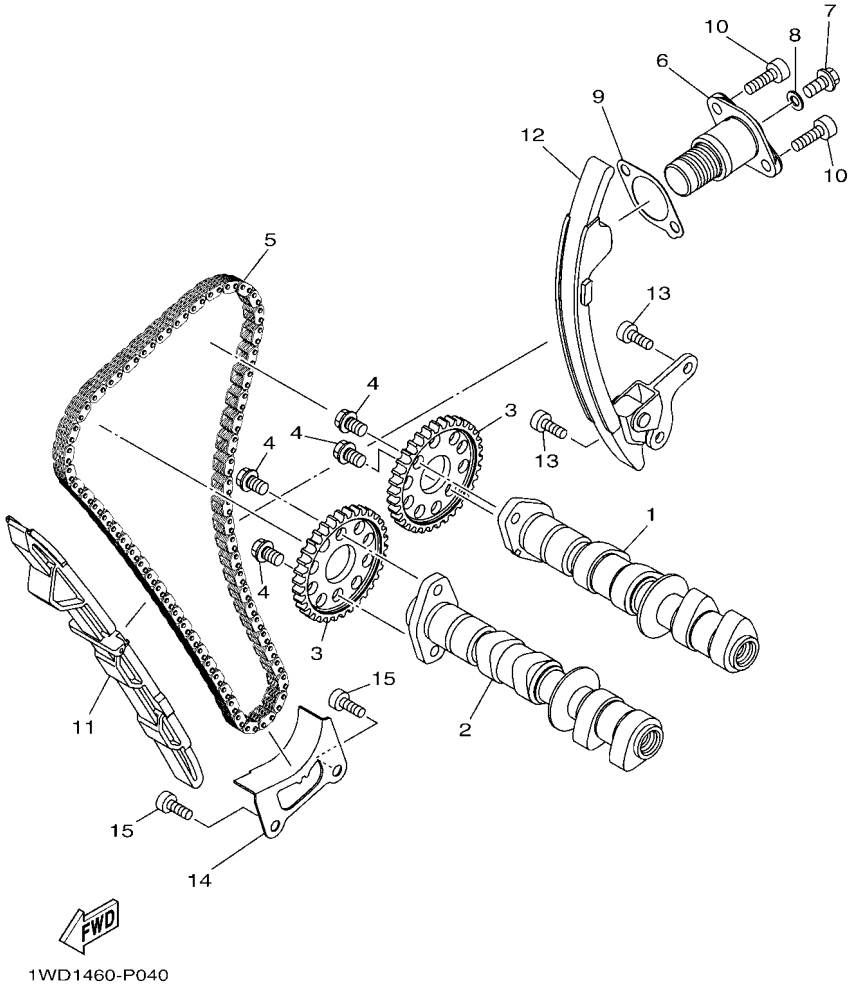

FIG. 4 CORRENTE DO EIXO DE COMANDO

REF. NO.	No. PEÇA	DESCRIÇÃO	B091					OBSERVAÇÕES
1	B01–E2170–01	EIXO DE COMANDO COMPLETO 1	1					
2	B01–E2180–01	EIXO DE COMANDO COMPLETO 2	1					
3	1WD–E2176–00	COROA DA CORRENTE	2					
4	90105–07800	PARAFUSO FLANGE	4					
5	94591–61118	CORRENTE (98XRH2015-118M)	1					
6	2MS–12210–00	TENSIONADOR DA CORRENTE CONJ.	1					
7	95022–06008	PARAFUSO FLANGE	1					
8	90430–06014	GAXETA	1					
9	1WD–E2213–00	GAXETA DA CAIXA DO TENSIONADOR	1					
10	91312–06020	PARAFUSO HEXAGONAL	2					
11	1WD–E2251–00	AMORTIZADOR DA CORRENTE 1	1					
12	2MS–E2252–00	AMORTIZADOR DA CORRENTE 2	1					
13	90110–06161	PARAFUSO HEXAGONAL INTERNO	2					
14	1WD–E2256–00	TAMPA DA CORRENTE	1					
15	90110–06161	PARAFUSO HEXAGONAL INTERNO	2					

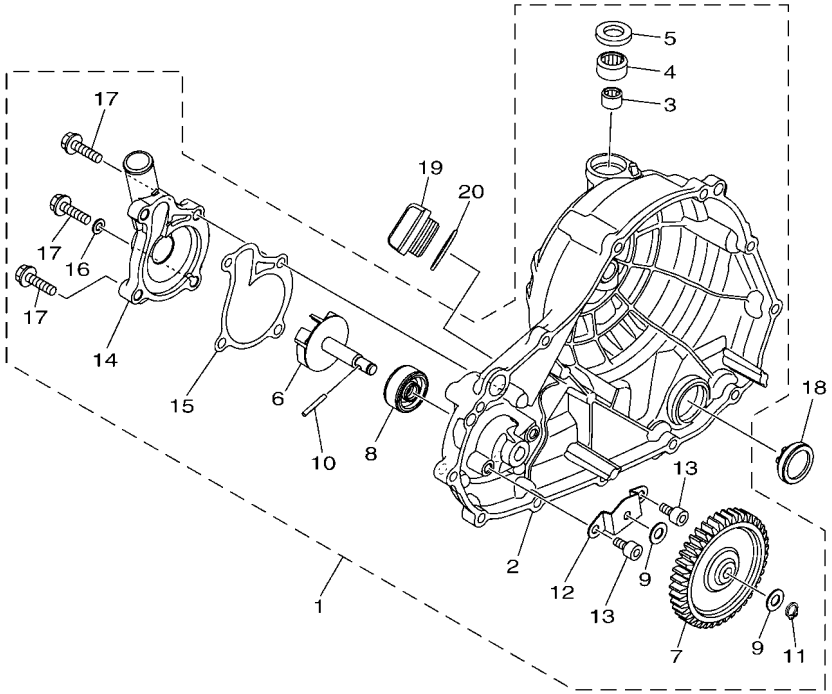

FIG. 5 BOMBA DE AGUA

REF. NO.	No. PEÇA	DESCRIÇÃO	B091					OBSERVAÇÕES
1	1WD–E2420–00	BOMBA DE AGUA COMPLETA	1					
2	1WD–E5421–00	.TAMPA DA CARCACA 2	1					
3	93317–11096	.ROLAMENTO	1					
4	93315–21570	.ROLAMENTO	1					
5	93102–15801	.RETENTOR DE OLEO	1					
6	1WD–E2450–00	.EIXO IMPULSOR COMPLETO	1					
7	1WD–E2453–00	.ENGRENAGEM	1					
8	33S–E2223–00	.VEDACAO	1					
9	33S–E2456–00	.ARRUELA	2					
10	1WD–E319L–00	.PINO LISO	1					
11	99009–08400	.ANEL TRAVA	1					
12	1WD–E2681–00	.PLACA	1					
13	91312–06010	.PARAFUSO HEXAGONAL	2					
14	1WD–E2422–00	.TAMPA DA CAIXA	1					
15	1WD–E2428–00	.GAXETA DA TAMPA CAIXA 2	1					
16	90430–06014	.GAXETA	1					
17	95022–06025	.PARAFUSO FLANGE	3					
18	2H7–15361–00	MEDIDOR DO NIVEL DE OLEO	1					
19	1WD–E5362–00	TAMPAO DO NIVEL DE OLEO	1					
20	93210–27807	ANEL DE BORRACHA	1					

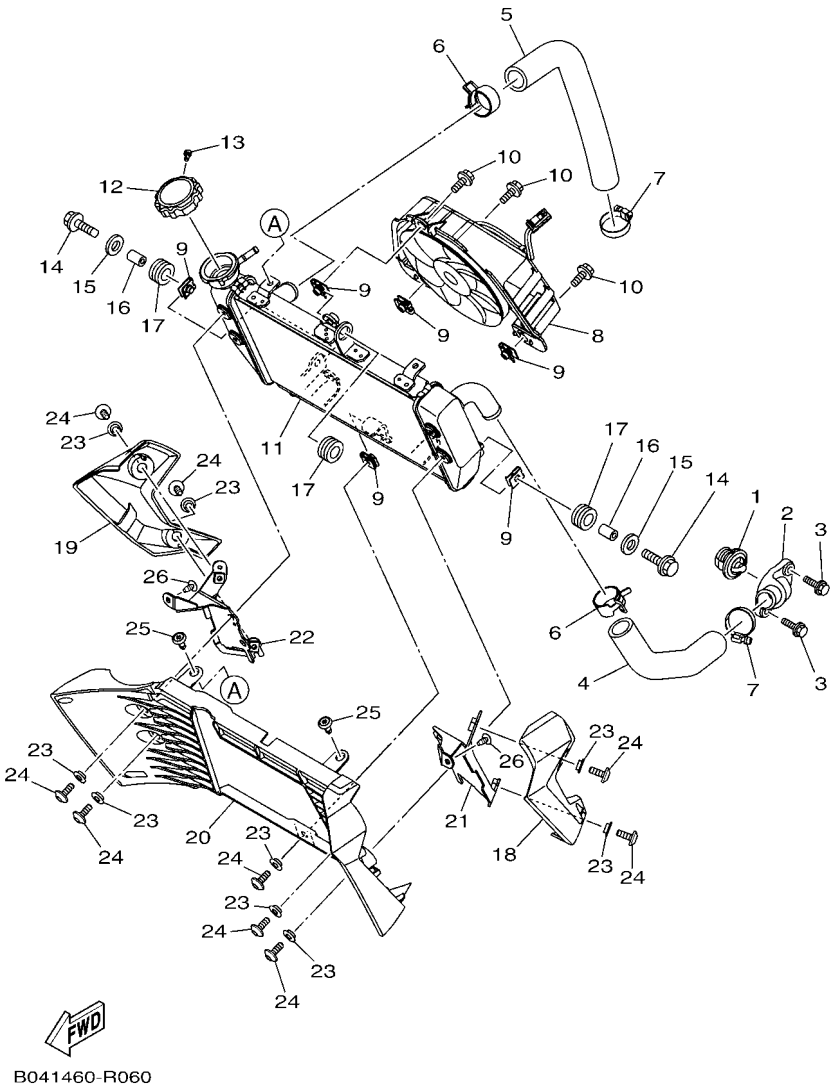

FIG. 6 MANGUEIRA DO RADIADOR

REF. NO.	No. PEÇA	DESCRIÇÃO	B091					OBSERVAÇÕES
1	5P0–12411–00	TERMOSTATO	1					
2	1WD–E2413–00	TAMPA DO TERMOSTATO	1					
3	95022–06020	PARAFUSO FLANGE	2					
4	2MS–E2577–00	MANGUEIRA 2	1					
5	1WD–E2578–00	MANGUEIRA 3	1					
6	90467–250A1	PRESILHA	2					
7	90450–28001	BRACADEIRA DO TUBO	2					
8	2MS–E2405–00	VENTOINHA CONJUNTO	1					
9	5SL–12671–00	PORCA 1	6					
10	2S3–12675–00	PARAFUSO	3					
11	B04–E2461–00	RADIADOR CONJUNTO	1					
12	B04–E2462–10	TAMPA DO RADIADOR	1					
13	97707–30505	PARAFUSO	1					
14	95827–06025	PARAFUSO FLANGE	2					
15	90201–06072	ARRUELA PLANA	2					
16	90387–064W3	ESPACADOR	2					
17	90480–15808	ILHO DE BORRACHA	3					
18	B04–F137U–00–P0	GUIA DE AR 1	1					MBL2 PARA MS1
	B04–F137U–00–P1	GUIA DE AR 1	1					S8 PARA RM7,SMX
19	B04–F137V–00–P0	GUIA DE AR 2	1					MBL2 PARA MS1
	B04–F137V–00–P1	GUIA DE AR 2	1					S8 PARA RM7,SMX
20	B04–F1557–00	DUTO DE AR	1					
21	B04–F175T–00	SUPORTE 1	1					
22	B04–F175U–00	SUPORTE 2	1					
23	90387–06130	ESPACADOR	9					
24	90111–06151	PARAFUSO HEXAGONAL	9					
25	90269–06812	REBITE	2					

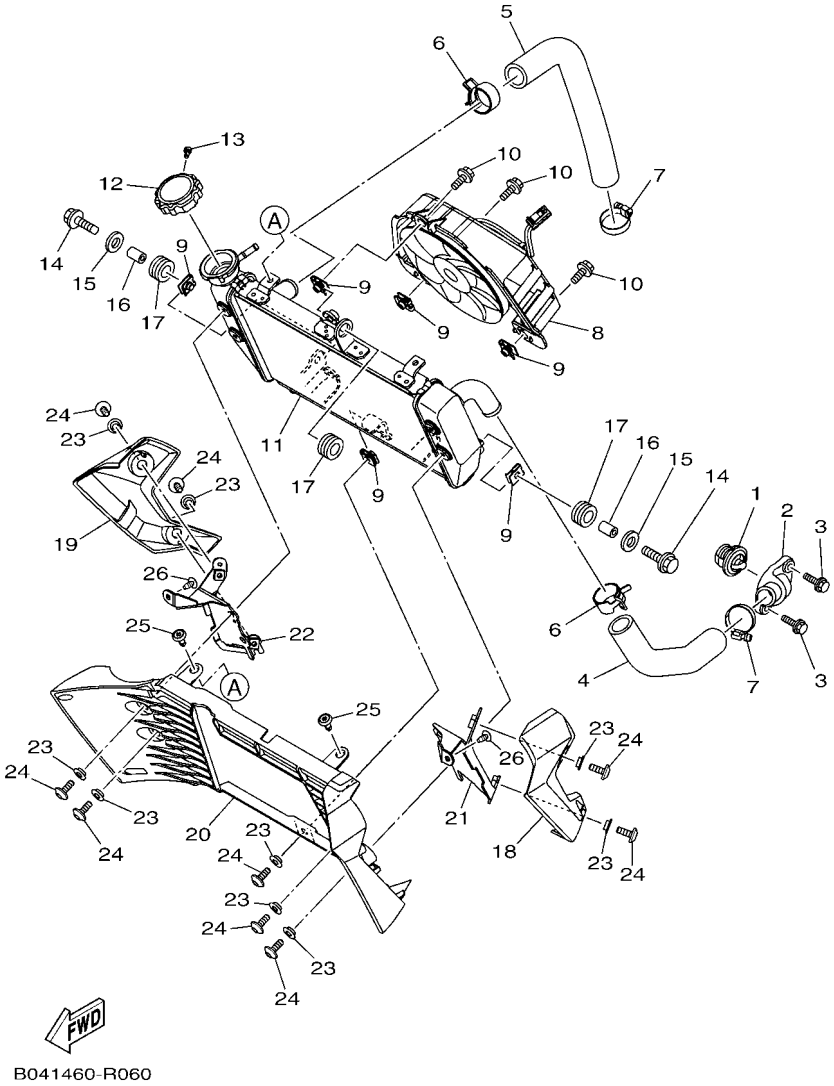

FIG. 6 MANGUEIRA DO RADIADOR

REF. NO.	No. PEÇA	DESCRIÇÃO	B091					OBSERVAÇÕES
26	90160–05012	PARAFUSO	2					

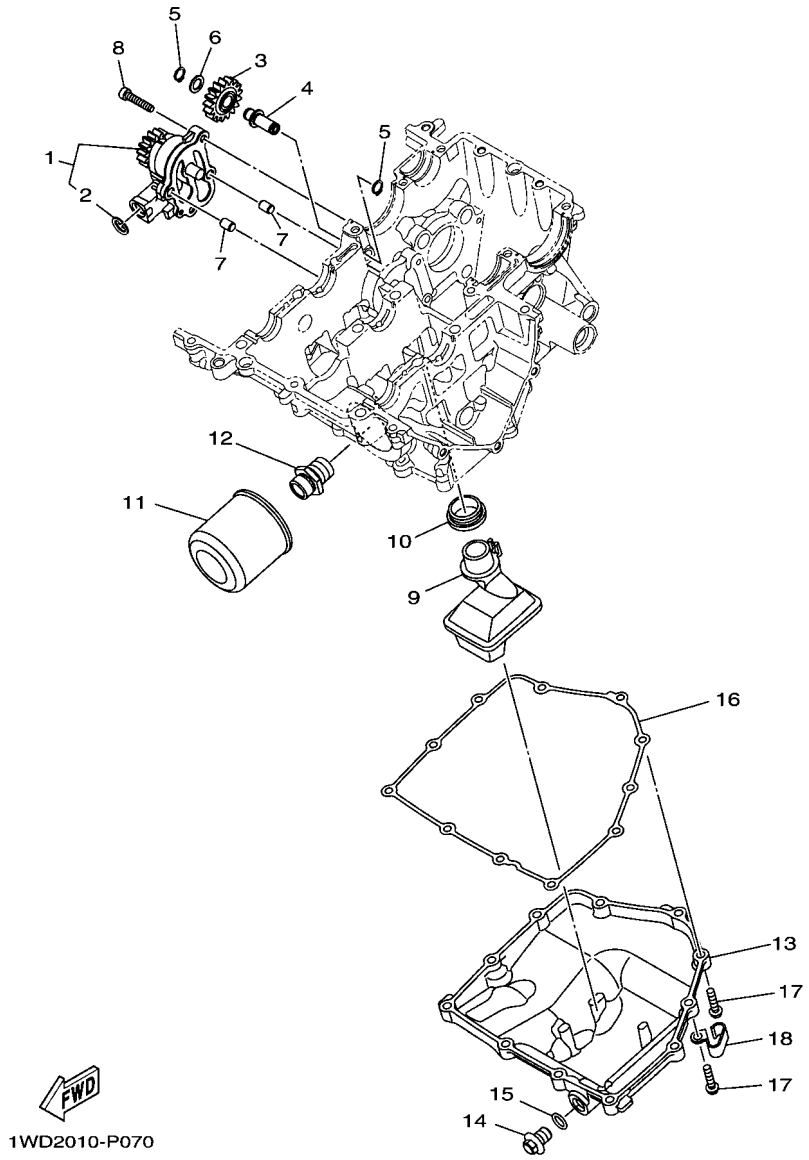

FIG. 7 BOMBA DE OLEO

REF. NO.	No. PEÇA	DESCRIÇÃO	B091					OBSERVAÇÕES
1	1WD–E3300–01	BOMBA DE OLEO COMPLETA	1					
2	99009–15500	.ANEL TRAVA	1					
3	1WD–E3341–00	ENGRENAGEM LOUCA DA BOMBA OLEO	1					
4	1WD–E3342–00	EIXO DA ENGRENAGEM LOUCA	1					
5	99009–10400	ANEL TRAVA	2					
6	90201–10119	ARRUELA PLANA	1					
7	99530–08012	PINO GUIA	2					
8	91312–06030	PARAFUSO HEXAGONAL	4					
9	1WD–E3410–00	CAIXA DO FILTRADOR COMPLETO	1					
10	1WD–E3415–00	VEDACAO DO FILTRADOR DE OLEO	1					
11	1WD–E3440–00	ELEMENTO DO FILTRO DE OLEO CJ	1					
12	90401–20008	PARAFUSO DE UNIAO	1					
13	1WD–E3417–00	TAMPA DO FILTRADOR	1					
14	90340–12808	TAMPAO DO DRENO	1					
15	4YS–E1198–00	GAXETA	1					
16	1WD–E3414–00	GAXETA DA TAMPA DO FILTRADOR	1					
17	95022–06025	PARAFUSO FLANGE	11					
18	90462–08810	BRACADEIRA	1					

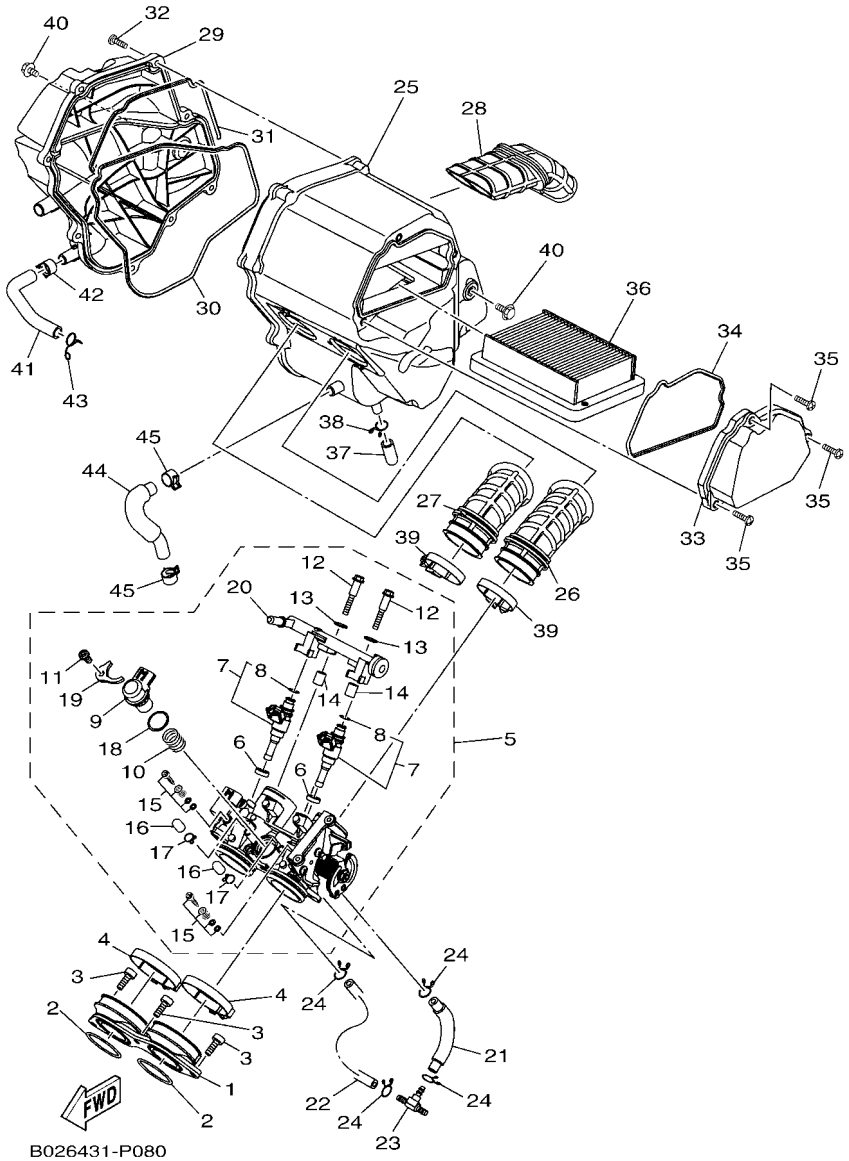

FIG. 8 ADMISSAO

REF. NO.	No. PEÇA	DESCRIÇÃO	B091					OBSERVAÇÕES
1	2MS–E3586–00	JUNCAO DE CARBURACAO 1	1					
2	93210–39802	ANEL DE BORRACHA	2					
3	91312–06016	PARAFUSO HEXAGONAL	3					
4	90450–55804	BRACADEIRA DO TUBO	2					
5	2MS–E3750–00	CORPO DE ACELERACAO CONJ.	1					
6	1WD–E3556–00	.GAXETA	2					
7	1WD–E3761–00	.INJETOR CONJUNTO	2					
8	5PS–14147–00	..ANEL DE BORRACHA	2					
9	1WS–85801–00	.SENSOR DO PASSO DO MOTOR	1					
10	1WS–14335–00	.MOLA	1					
11	98502–06012	.PARAFUSO	1					
12	1WD–E3573–00	.PARAFUSO 1	2					
13	8GL–13571–00	.ARRUELA	2					
14	8HG–14534–00	.ESPACADOR	2					
15	5JW–14104–00	.JOGO DO PARAFUSO DO AR	2					
16	895–14169–00	.CAPA DE PROTECAO	2					
17	8A7–14139–00	.PRESILHA DO TUBO	2					
18	54P–E416A–00	.ANEL DE BORRACHA	1					
19	1WD–E4243–00	.PLACA DE FIXACAO	1					
20	1WD–E3938–00	.TUBO	1					
21	2MS–E4465–00	TUBO	1					
22	2MS–E4466–00	TUBO	1					
23	90413–06031	CONECTOR 3	1					
24	90467–090A2	PRESILHA	4					
25	1WD–E4411–00	CAIXA DO FILTRO DE AR 1	1					
26	2MS–E4469–00	FUNIL DO AR	1					
27	2MS–E446C–00	FUNIL 2	1					

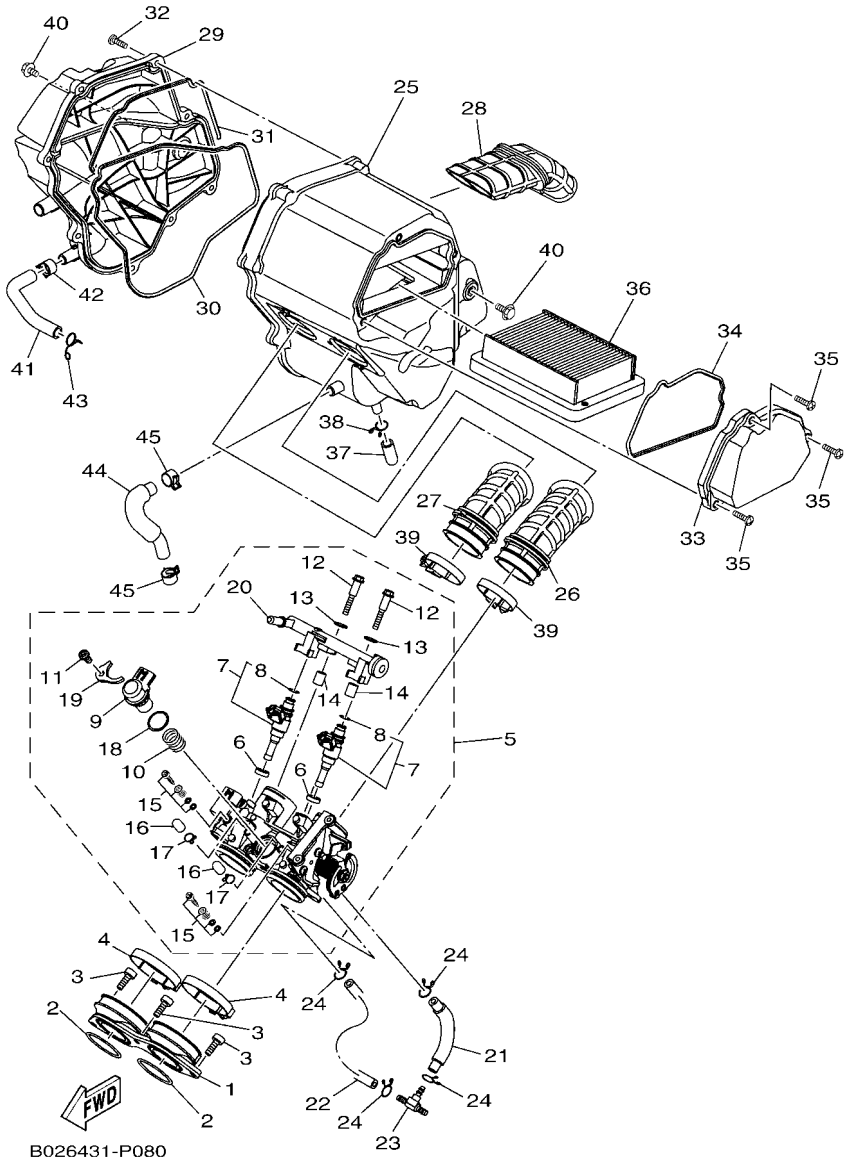

FIG. 8 ADMISSAO

REF. NO.	No. PEÇA	DESCRIÇÃO	B091					OBSERVAÇÕES
28	1WD–E4437–00	DUTO	1					
29	2MS–E4412–00	TAMPA DA CAIXA DO FILTRO 1	1					
30	1WD–E4452–00	VEDACAO	1					
31	1WD–E4457–00	VEDACAO	1					
32	97702–50025	PARAFUSO	8					
33	1WD–E4422–00	TAMPA DA CAIXA DO FILTRO 2	1					
34	1WD–E4462–00	VEDACAO	1					
35	98902–05020	PARAFUSO	3					
36	1WD–E4451–00	ELEMENTO DO FILTRO DE AR	1					
37	52B–E443E–00	TUBO DE DRENO	1					
38	90467–110A3	PRESILHA	1					
39	54P–E3474–00	BRACADEIRA	2					
40	95822–06010	PARAFUSO FLANGE	2					
41	1WD–E3543–01	TUBO DE AR	1					
42	90467–13802	PRESILHA	1					
43	90467–12052	PRESILHA	1					
44	2MS–E5373–01	TUBO DO RESPIRO	1					
45	90467–13802	PRESILHA	2					

FIG. 9 ESCAPAMENTO

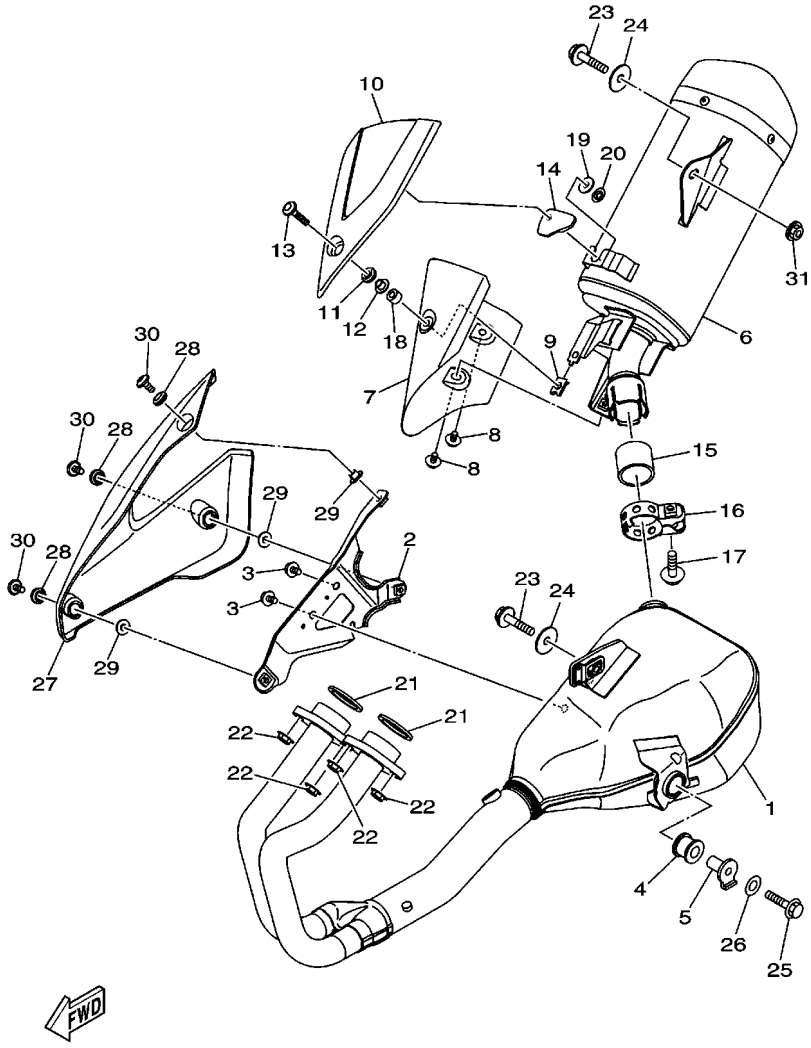

B011280-Q090

REF. NO.	No. PEÇA	DESCRIÇÃO	B091					OBSERVAÇÕES
1	B02–E4602–00	TUBO DE ESCAPE COMPLETO	1					
2	1WD–E473L–00	SUPORTE 3-1	1					
3	95027–06010	PARAFUSO FLANGE	2					
4	5TP–E4747–00	AMORTIZADOR DO SILENCIADOR	1					
5	1WD–E4775–00	PORCA	1					
6	B01–E4703–00	SILENCIADOR COMPLETO 1	1					***
7	1WD–E4758–00	PROTETOR DO SILENCIADOR	1					
8	90111–06802	PARAFUSO	2					
9	90183–06818	PORCA MOLA	1					
10	1WD–E4728–00	PROTETOR DO SILENCIADOR 2	1					
11	90480–12581	ILHO DE BORRACHA	1					
12	90387–087L0	ESPACADOR	1					
13	90111–06847	PARAFUSO	1					
14	1WD–E4763–00	ESPACADOR	1					
15	54D–E4714–00	GAXETA DO SILENCIADOR	1					
16	1WD–E4715–00	CINTA DO SILENCIADOR	1					
17	95027–08035	PARAFUSO FLANGE	1					
18	90387–068N4	ESPACADOR	1					
19	90201–06088	ARRUELA PLANA	1					
20	90183–06011	PORCA MOLA	1					
21	1WD–E4613–00	GAXETA DO TUBO DE ESCAPE	2					
22	95707–08500	PORCA FLANGE	4					
23	90105–088G7	PARAFUSO FLANGE	2					
24	90201–08612	ARRUELA PLANA	2					
25	95817–08030	PARAFUSO FLANGE	1					
26	90201–087F0	ARRUELA PLANA	1					
27	1WD–E4628–00	PROTETOR DO TUBO DE ESCAPE	1					

*** "ESTE COMPONENTE NÃO ESTÁ SUJEITO À CERTIFICAÇÃO COMPULSÓRIA, CONFORME DETERMINA O ART. 3º DA PORTARIA INMETRO N.º 123/2014"

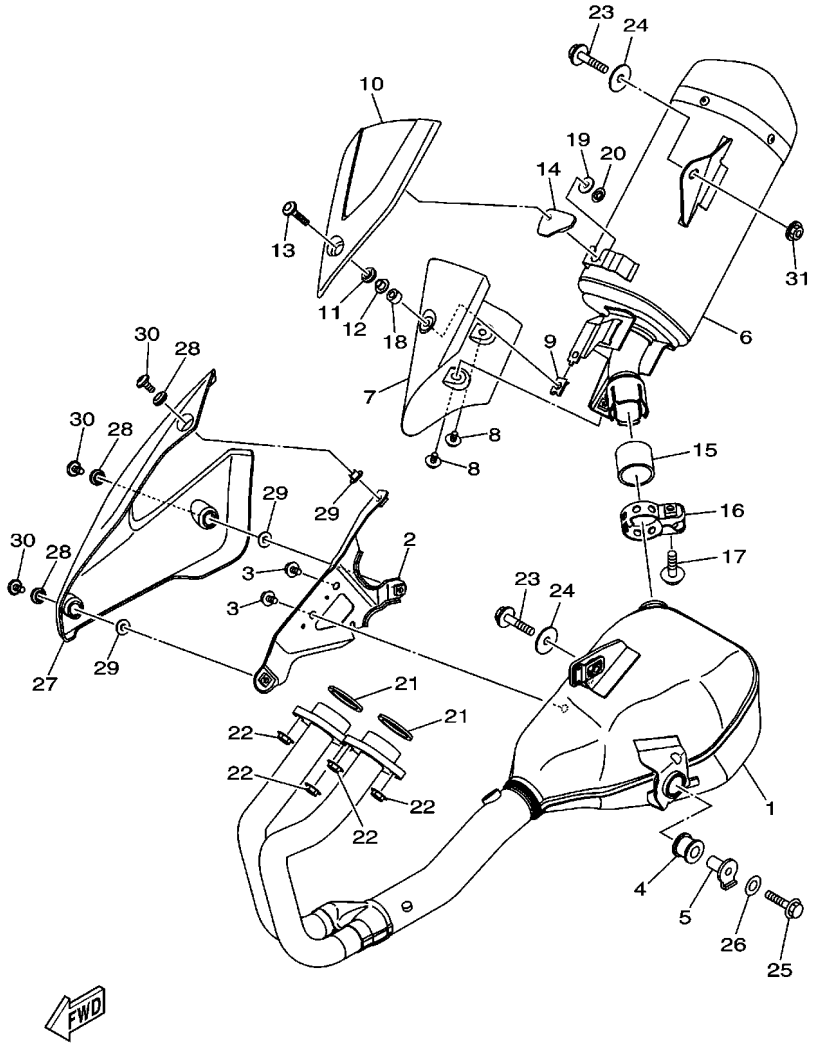

B011280-Q090

*** "ESTE COMPONENTE NÃO ESTÁ SUJEITO À CERTIFICAÇÃO COMPULSÓRIA, CONFORME DETERMINA O ART. 3º DA PORTARIA INMETRO N.º 123/2014"

FIG. 9 ESCAPAMENTO

REF. NO.	No. PEÇA	DESCRIÇÃO	B091					OBSERVAÇÕES
28	90480–12581	ILHO DE BORRACHA	3					
29	90387–087L0	ESPACADOR	3					
30	90111–06152	PARAFUSO	3					
31	95607–08200	PORCA AUTOTRAVANTE	1					

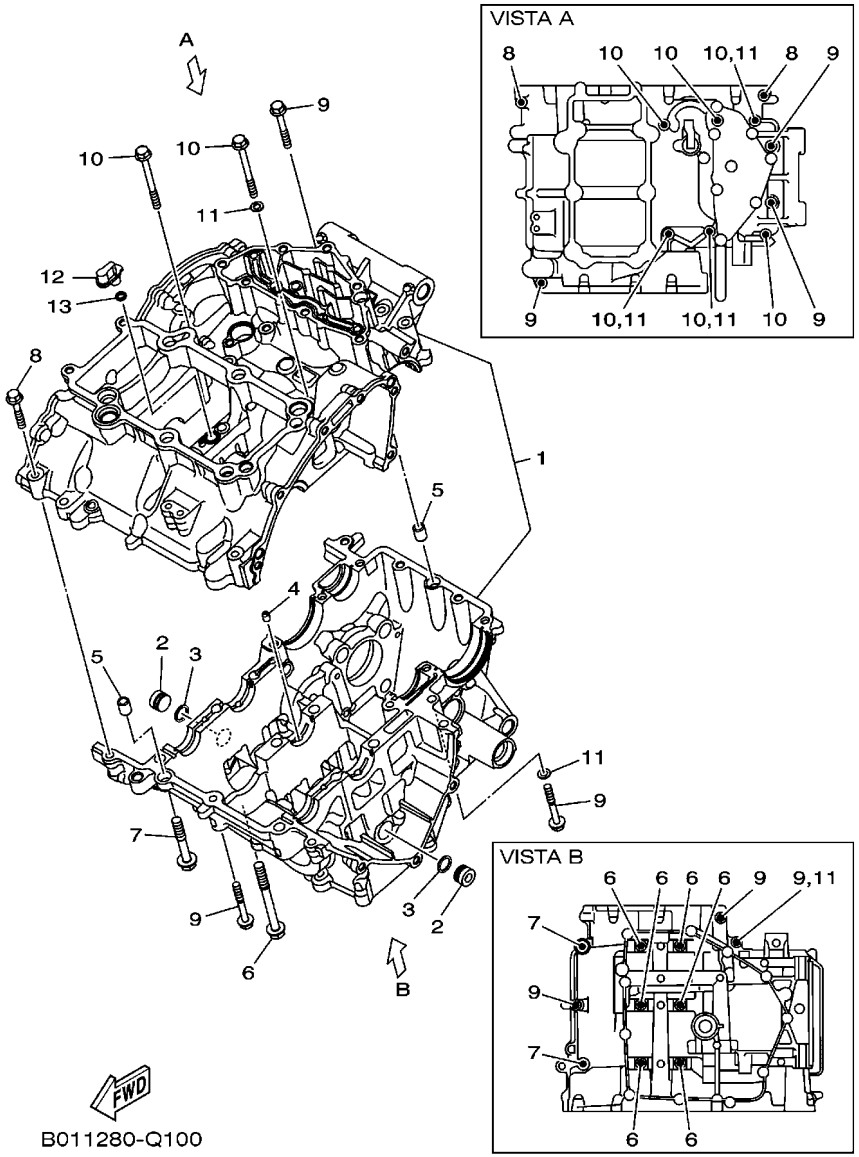

FIG. 10 CARCACA DO MOTOR

REF. NO.	No. PEÇA	DESCRIÇÃO	B091					OBSERVAÇÕES
1	1WD–E5150–20	CARCACA DO MOTOR COMPLETA	1					
2	90338–16262	TAMPAO	2					
3	93210–12803	ANEL DE BORRACHA	2					
4	1WD–E5148–00	PULVERIZADOR 2	1					
5	99530–10014	PINO GUIA	2					
6	90105–088F7	PARAFUSO FLANGE	6					
7	90105–088G0	PARAFUSO FLANGE	2					
8	95812–06035	PARAFUSO FLANGE	2					
9	95812–06045	PARAFUSO FLANGE	6					
10	95812–06065	PARAFUSO FLANGE	6					
11	90430–06014	GAXETA	4					
12	1WD–E5155–00	PULVERIZADOR 3	1					
13	93210–068F7	ANEL DE BORRACHA	1					

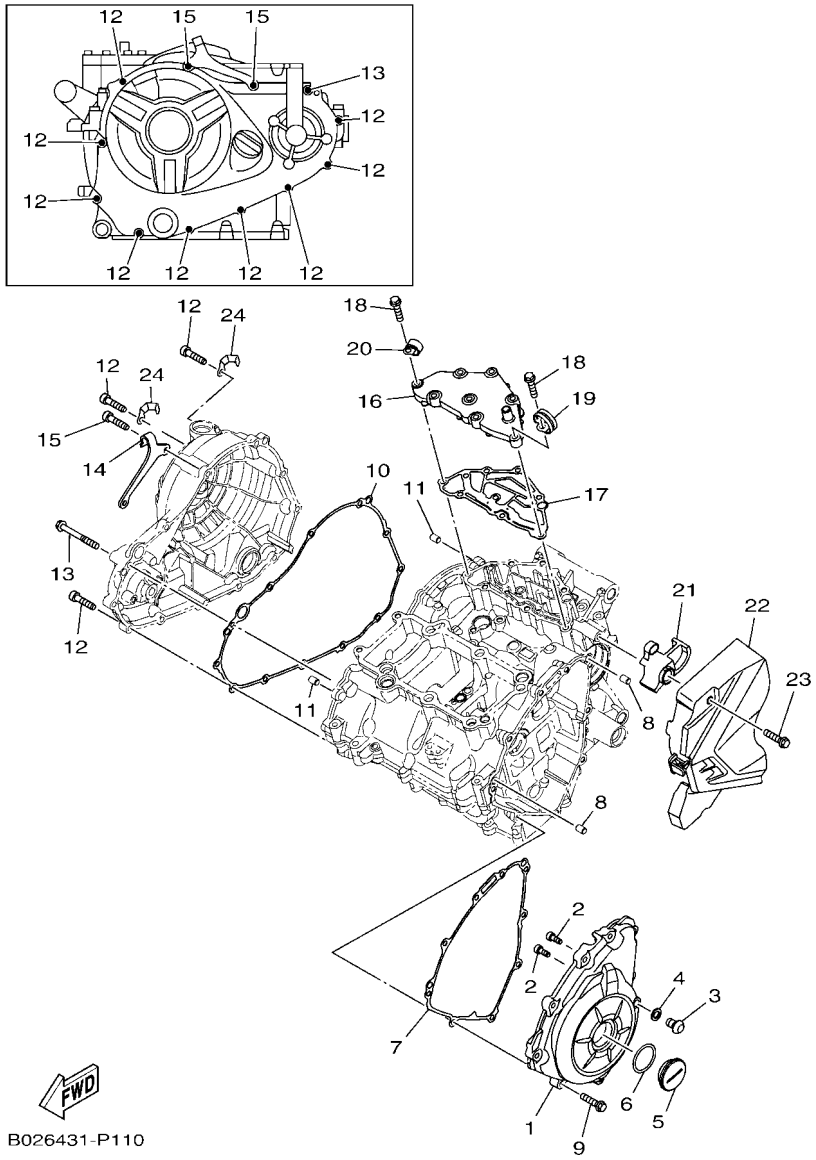

FIG. 11 TAMPA DA CARCACA 1

REF. NO.	No. PEÇA	DESCRIÇÃO	B091					OBSERVAÇÕES
1	1WD–E5411–00	TAMPA DA CARCACA 1	1					
2	91312–05012	PARAFUSO HEXAGONAL	2					
3	92014–08012	PARAFUSO	1					
4	90430–08143	GAXETA	1					
5	90340–32819	TAMPAO DO DRENO	1					
6	93210–32816	ANEL DE BORRACHA	1					
7	1WD–E5451–00	GAXETA DA TAMPA DA CARCACA 1	1					
8	99530–08012	PINO GUIA	2					
9	95022–06025	PARAFUSO FLANGE	9					
10	1WD–E5461–00	GAXETA DA TAMPA DA CARCACA 2	1					
11	99530–08012	PINO GUIA	2					
12	95022–06025	PARAFUSO FLANGE	9					
13	95022–06050	PARAFUSO FLANGE	1					
14	2MS–E5441–00	FIXADOR DO CABO DA EMBREAGEM	1					
15	91312–06025	PARAFUSO HEXAGONAL INTERNO	2					
16	1WD–E5413–10	CAPA	1					
17	1WD–E5462–00	GAXETA DA TAMPA DA CARCACA 3	1					
18	95022–06025	PARAFUSO FLANGE	8					
19	90462–08812	BRACADEIRA	1					
20	90462–08806	BRACADEIRA	1					
21	1WD–E5377–00	GUIA DA ENTRADA	1					
22	1WD–E5418–00	TAMPA DA CAIXA DA CORRENTE	1					
23	95022–06025	PARAFUSO FLANGE	2					
24	90462–08225	BRACADEIRA	2					

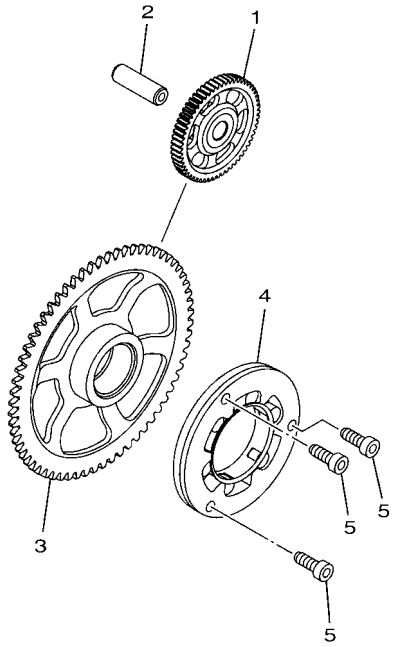

1WD1460-P120

FIG. 12 EMBREAGEM DA PARTIDA

REF. NO.	No. PEÇA	DESCRIÇÃO	B091					OBSERVAÇÕES
1	1WD–E5514–00	ENGRENAGEM 2	1					
2	44D–E5521–00	EIXO 1	1					
3	1WD–E5515–00	ENGRENAGEM 3	1					
4	1WD–E5580–00	EMBREAGEM DE PARTIDA EXTERNA	1					
5	90110–06161	PARAFUSO HEXAGONAL INTERNO	3					

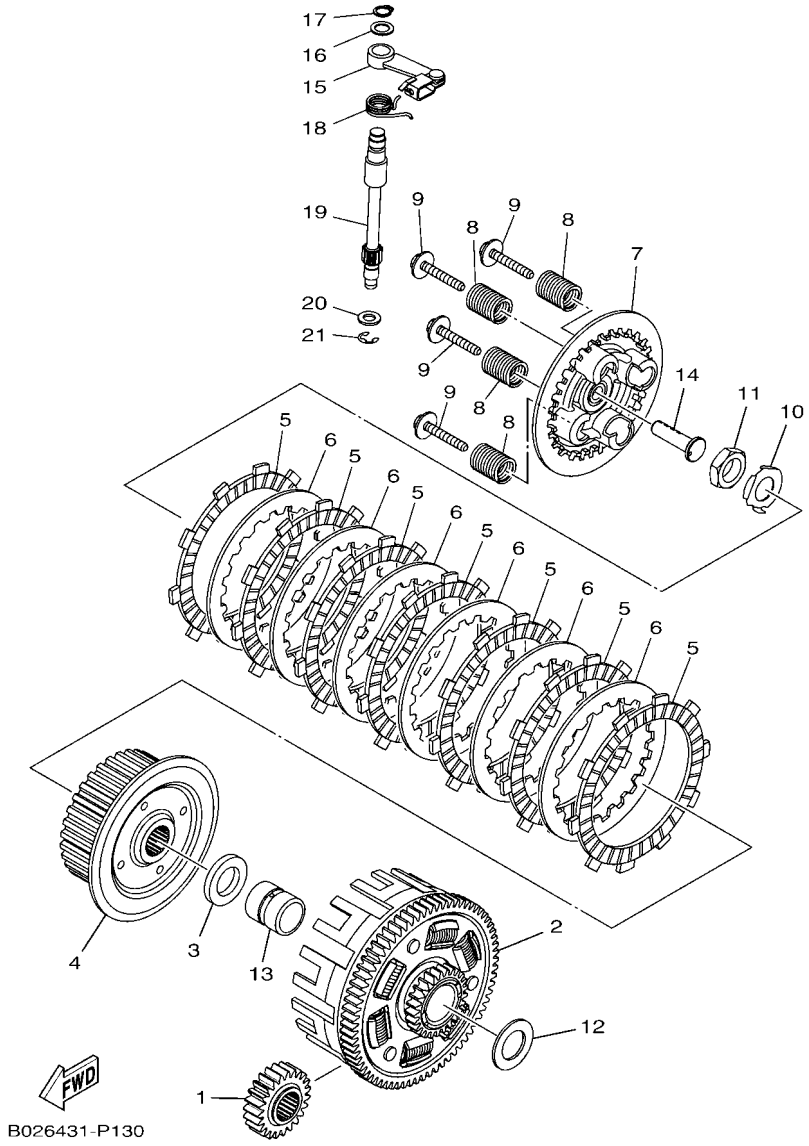

FIG. 13 EMBREAGEM

REF. NO.	No. PEÇA	DESCRIÇÃO	B091					OBSERVAÇÕES
1	1WD–E6111–00	ENGRENAGEM MOTORA PRIMARIA	1					
2	2MS–E6150–00	ENGRENAGEM MOVIDA COMPLETA	1					
3	1WD–E6154–00	PLACA DE ENCOSTO 1	1					
4	2MS–E6371–00	CUBO DE EMBREAGEM	1					
5	1WD–E6331–00	PLACA DE FRICCAO 2	7					
6	1WD–E6324–00	PLACA DE EMBREAGEM 1	6					
7	2MS–E6350–01	PLACA DE PRESSAO CONJUNTO	1					
8	2MS–E6333–10	MOLA DA EMBREAGEM	4					
9	1WD–E6337–00	PARAFUSO DE FIXACAO DA MOLA	4					
10	90215–18800	ARRUELA TRAVA	1					
11	90170–18221	PORCA	1					
12	90201–22013	ARRUELA PLANA	1					
13	1WD–E6181–00	ESPACADOR 1	1					
14	1WD–E6356–00	HASTE IMPULSORA 1	1					
15	2MS–E6340–00	ALAVANCA IMPULSORA COMPLETA	1					
16	90201–10843	ARRUELA PLANA	1					
17	99009–10400	ANEL TRAVA	1					
18	90508–18136	MOLA DE TORCAO	1					
19	1WD–16382–00	EIXO DA ALAVANCA IMPULSORA	1					
20	92902–08600	ARRUELA PLANA	1					
21	99002–07600	ANEL TRAVA	1					

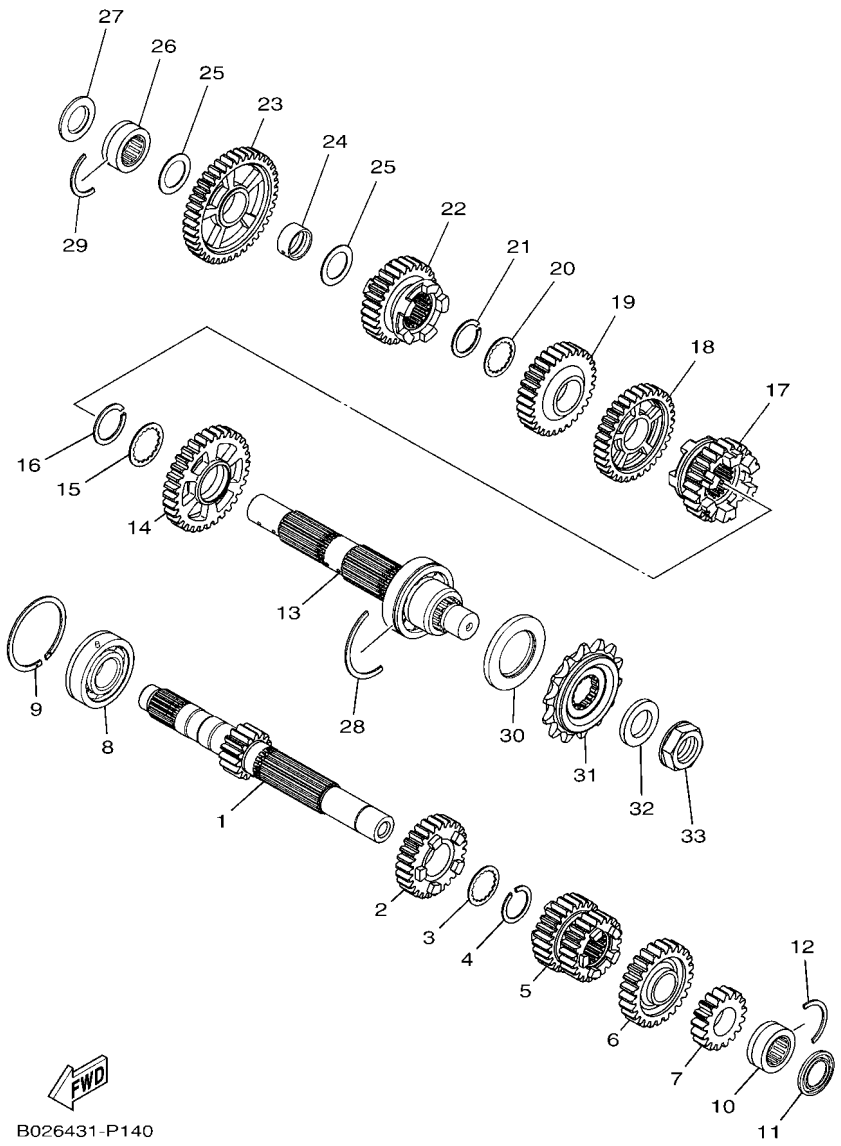

FIG. 14 TRANSMISSAO

REF. NO.	No. PEÇA	DESCRIÇÃO	B091					OBSERVAÇÕES
1	2MS–E7411–00	EIXO PRINCIPAL (14D)	1					
2	2MS–E7151–00	ENGRENAGEM MOTORA 5A (25D)	1					
3	90214–22008	ARRUELA TRAVA	1					
4	93440–24200	ANEL TRAVA	1					
5	2MS–E7131–00	ENGRENAGEM MOTORA 3A (23D/23D)	1					
6	2MS–E7161–00	ENGRENAGEM MOTORA 6A (30D)	1					
7	2MS–E7121–00	ENGRENAGEM MOTORA 2A (17D)	1					
8	93306–255Y9	ROLAMENTO	1					
9	93440–52009	ANEL TRAVA	1					
10	93311–420Y3	ROLAMENTO	1					
11	93101–20802	RETENTOR DE OLEO	1					
12	278–17425–00	ANEL TRAVA 2	1					
13	1WD–E7402–00	EIXO SECUNDARIO	1					
14	2MS–E7221–00	ENGRENAGEM MOVIDA DA 2A (31D)	1					
15	90209–25011	ARRUELA	1					
16	93440–28184	ANEL TRAVA	1					
17	2MS–E7261–00	ENGRENAGEM MOVIDA 6A (24D)	1					
18	2MS–E7231–00	ENGRENAGEM MOVIDA 3A (31D)	1					
19	2MS–E7241–00	ENGRENAGEM MOVIDA 4A (25D)	1					
20	90214–22008	ARRUELA TRAVA	1					
21	93440–24200	ANEL TRAVA	1					
22	2MS–E7251–00	ENGRENAGEM MOVIDA 5A (23D)	1					
23	2MS–E7211–00	ENGRENAGEM MOVIDA DA 1A (35D)	1					
24	90387–20814	ESPACADOR	1					
25	90201–20276	ARRUELA PLANA (1.0T)	2					
26	93311–420Y3	ROLAMENTO	1					
27	93101–20802	RETENTOR DE OLEO	1					

*** "ESTE COMPONENTE NÃO ESTÁ SUJEITO À CERTIFICAÇÃO COMPULSÓRIA, CONFORME DETERMINA O ART. 3º DA PORTARIA INMETRO N.º 123/2014"

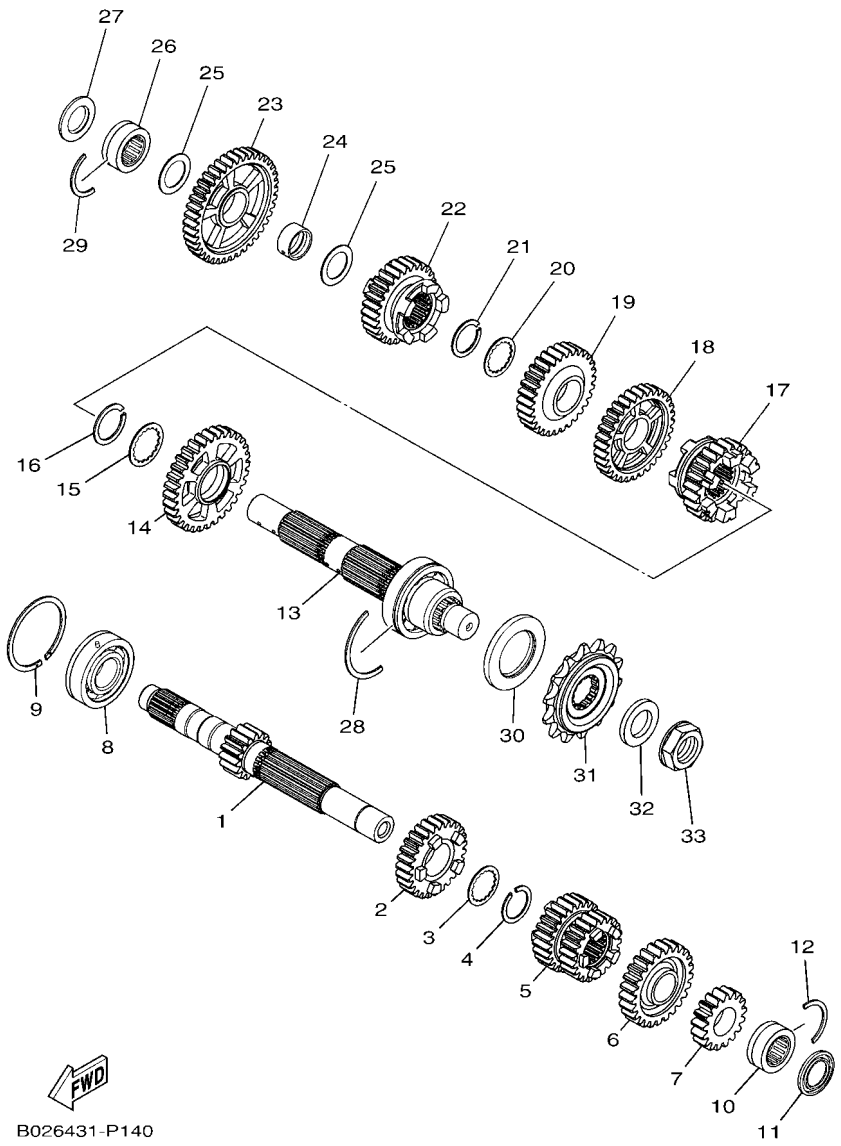

FIG. 14 TRANSMISSAO

REF. NO.	No. PEÇA	DESCRIÇÃO	B091					OBSERVAÇÕES
28	1WD–17424–00	ANEL TRAVA 1	1					
29	278–17425–00	ANEL TRAVA 2	1					
30	93102–35803	RETENTOR DE OLEO	1					
31	1WD–E7460–00	PINHAO DE TRANSMISSAO (14D)	1					***
32	90201–20023	ARRUELA PLANA	1					
33	90179–20013	PORCA	1					

*** "ESTE COMPONENTE NÃO ESTÁ SUJEITO À CERTIFICAÇÃO COMPULSÓRIA, CONFORME DETERMINA O ART. 3º DA PORTARIA INMETRO N.º 123/2014"

FIG. 15 EIXO TRAMBULADOR

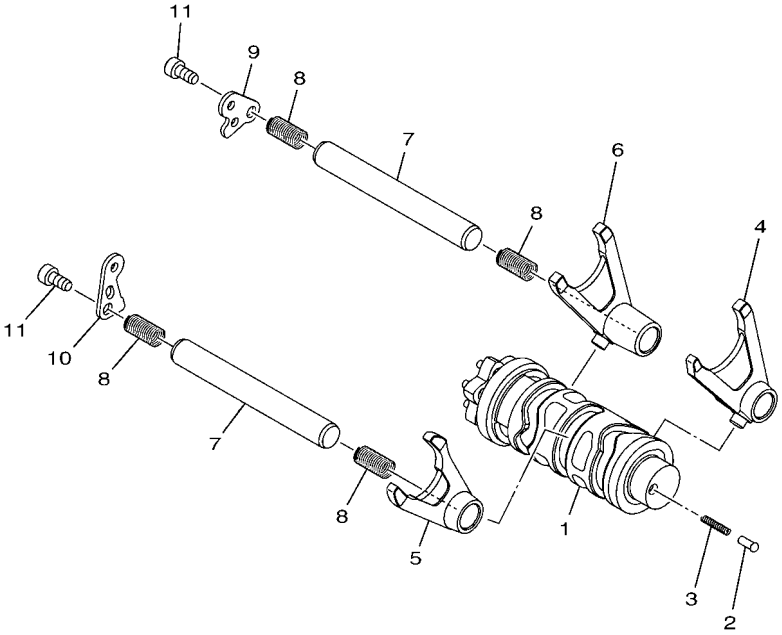

1WD1460-P150

REF. NO.	No. PEÇA	DESCRIÇÃO	B091					OBSERVAÇÕES
1	1WD–E8540–10	CAME DE MUDANCA COMPLETO	1					
2	5TP–E8542–00	PONTO NEUTRO	1					
3	90501–06022	MOLA DE COMPRESSAO	1					
4	1WD–E8511–00	GARFO DE MUDANCA 1	1					
5	1WD–E8512–00	GARFO DE MUDANCA 2	1					
6	1WD–E8513–00	GARFO DE MUDANCA 3	1					
7	1WD–E8531–00	BARRA GUIA DO GARFO 1	2					
8	90501–080A2	MOLA DE COMPRESSAO	4					
9	1WD–E8536–00	LIMITADOR DA ALAVANCA SELETORA	1					
10	1WD–E8562–00	PLACA LIMITADORA 2	1					
11	90110–06182	PARAFUSO HEXAGONAL INTERNO	2					

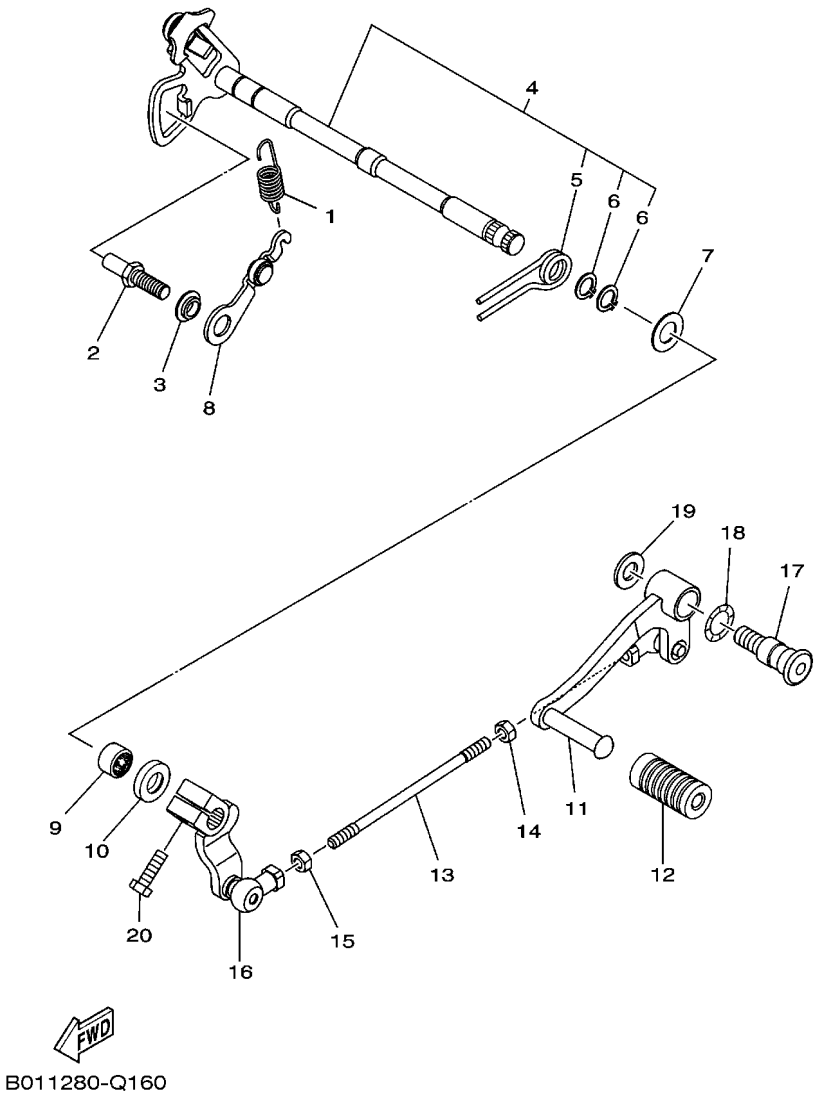

FIG. 16 EIXO DE MUDANCA

REF. NO.	No. PEÇA	DESCRIÇÃO	B091					OBSERVAÇÕES
1	1WD–E8337–00	MOLA	1					
2	1WD–E8127–00	PARAFUSO LIMITADOR	1					
3	1WD–E8175–00	ESPACADOR	1					
4	1WD–E8101–00	EIXO DE MUDANCA CONJ.	1					
5	90508–29806	.MOLA DE TORCAO	1					
6	99009–12400	.ANEL TRAVA	2					
7	90201–127E1	ARRUELA PLANA	1					
8	1WD–E8140–00	ALAVANCA LIMITADORA CONJ.	1					
9	93317–11295	ROLAMENTO	1					
10	93102–12891	RETENTOR DE OLEO	1					
11	B01–E8111–00	PEDAL DE CAMBIO	1					
12	44C–E8113–00	CAPA DO PEDAL	1					
13	1WD–E8115–00	HASTE DO CAMBIO	1					
14	90170–06023	PORCA	1					
15	95302–06600	PORCA	1					
16	1WD–E8112–00	BRACO DO CAMBIO	1					
17	45P–F7261–00	EIXO	1					
18	90206–14001	ARRUELA ONDULADA	1					
19	90201–10021	ARRUELA PLANA	1					
20	97012–06020	PARAFUSO	1					

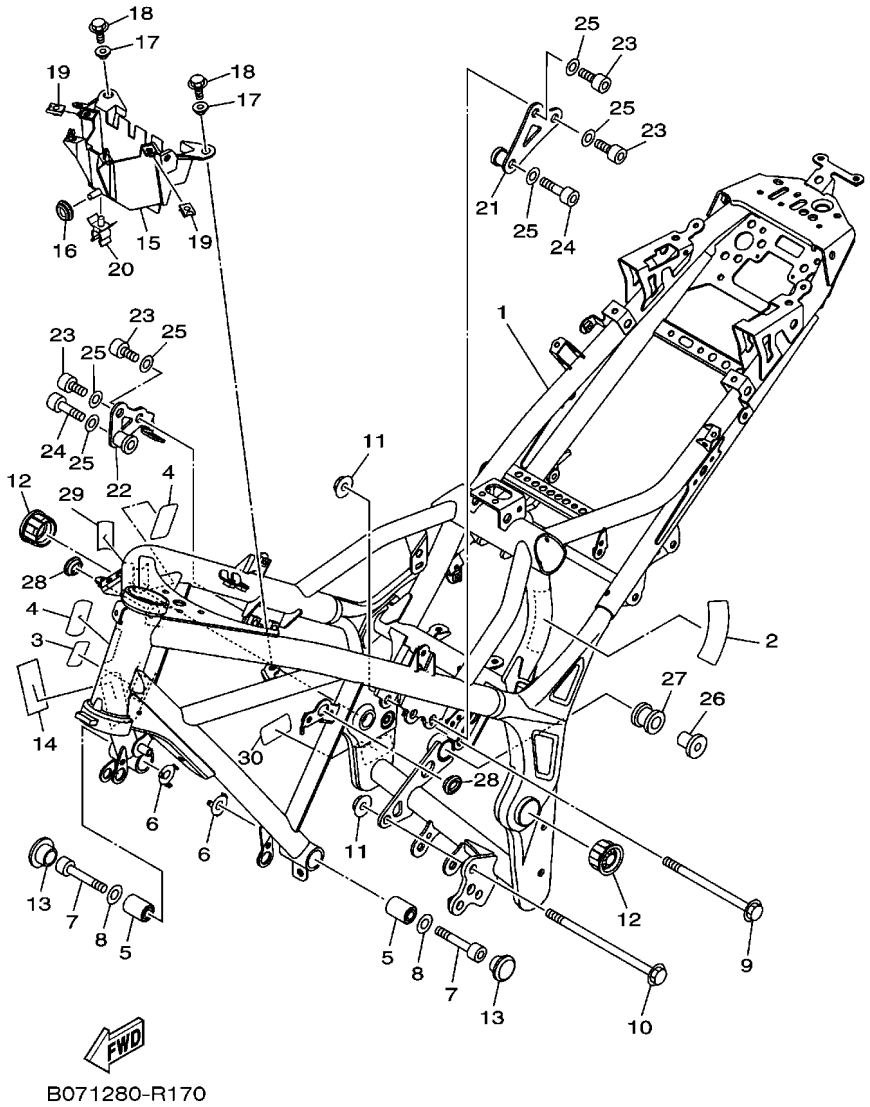

FIG. 17 CHASSI

REF. NO.	No. PEÇA	DESCRIÇÃO	B091					OBSERVAÇÕES
1	B04–F1110–00–P0	QUADRO COMPLETO	1					DPBM15 PARA MS1
	B04–F1110–00–P1	QUADRO COMPLETO	1					MBL2 P/ RM7,SMX
2	1WD–F1652–00	PROTETOR	1					
3	1WD–F193A–00	PROTETOR	1					
4	5D9–F414G–00	VEDACAO	2					
5	90388–10816	AMORTIZADOR	2					
6	1WD–F191B–00	PLACA 1	2					
7	91317–10060	PARAFUSO	2					
8	92902–10200	ARRUELA	2					
9	90105–10889	PARAFUSO FLANGE	1					
10	90105–10891	PARAFUSO FLANGE	1					
11	90179–10805	PORCA	2					
12	1WD–F135F–00	TAMPA	2					
13	90338–23801	TAMPAO	2					
14	B04–F414G–00	VEDACAO	1					
15	1WD–F1171–00	CAIXA	1					
16	90480–13398	ILHO DE BORRACHA	1					
17	90387–07819	ESPACADOR	2					
18	95022–06014	PARAFUSO FLANGE	2					
19	90183–06818	PORCA MOLA	2					
20	90464–12015	BRACADEIRA	1					
21	1WD–F122A–00	SUPORTE 1	1					
22	B04–F122B–00	SUPORTE 2	1					
23	91317–10020	PARAFUSO	4					
24	91317–10045	PARAFUSO	2					
25	92907–10600	ARRUELA PLANA	6					
26	90387–08813	ESPACADOR	1					

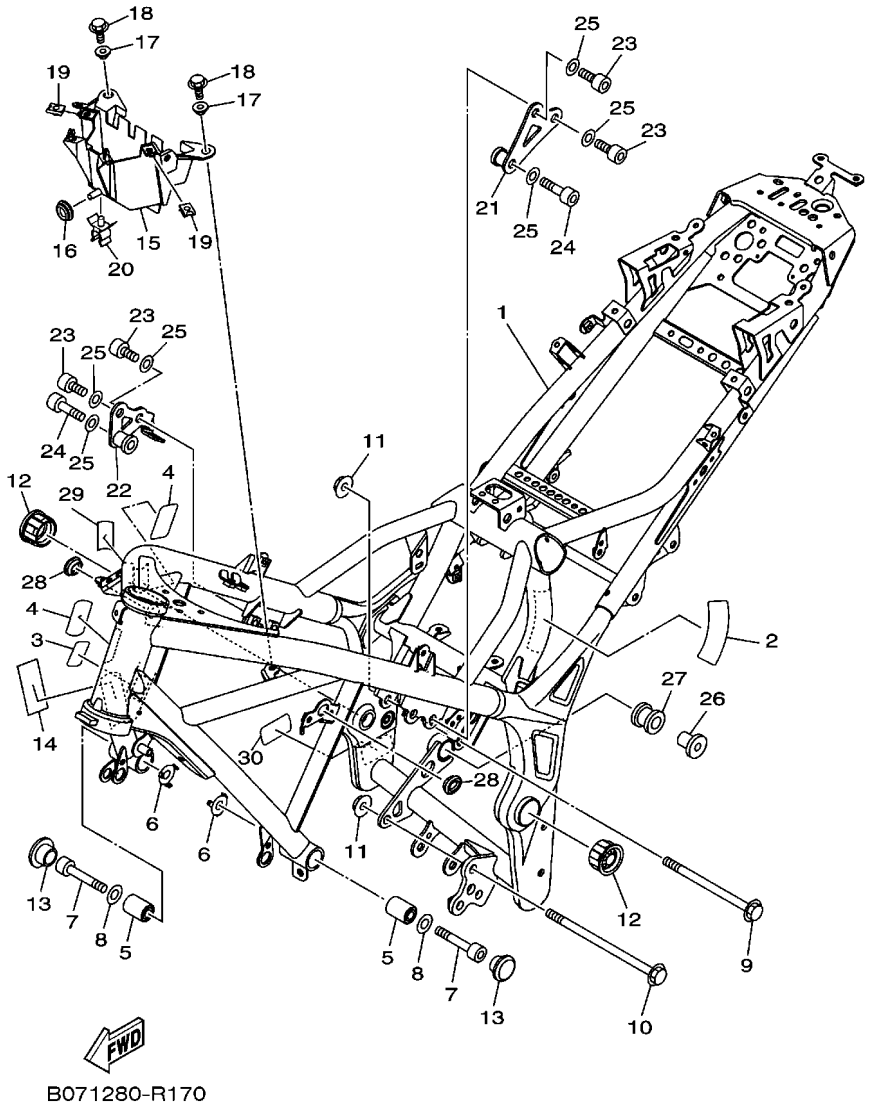

FIG. 17 CHASSI

REF. NO.	No. PEÇA	DESCRIÇÃO	B091					OBSERVAÇÕES
27	5TP–E4747–00	AMORTIZADOR DO SILENCIADOR	1					
28	90480–01558	ILHO DE BORRACHA	2					
29	4VW–F111M–04	ETIQUETA DE FABRICACAO LOCAL	1					
30	5HH–F178A–00	ETIQUETA YAMALUBE	1					

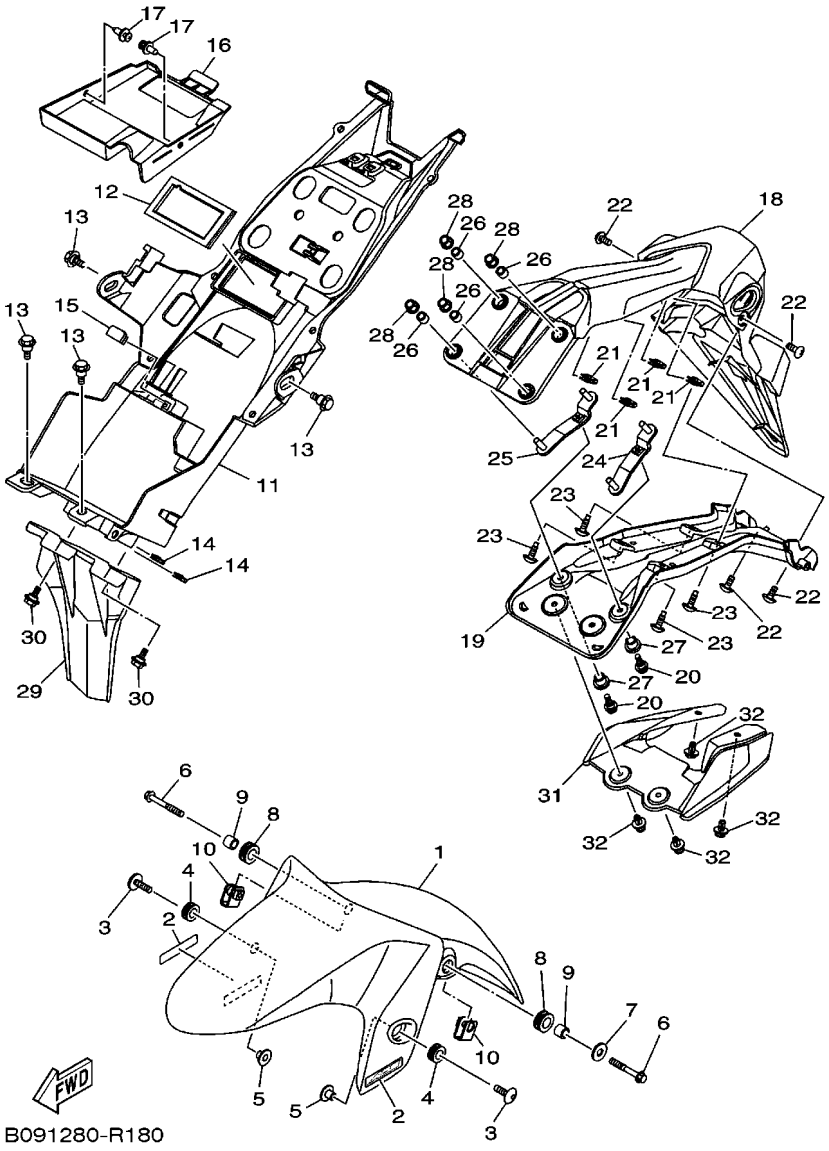

FIG. 18 PARA-LAMA

REF. NO.	No. PEÇA	DESCRIÇÃO	B091					OBSERVAÇÕES
1	1WD–F1511–00–P4	PARA-LAMA DIANTEIRO	1					MS1
	1WD–F1511–00–P5	PARA-LAMA DIANTEIRO	1					RM7
	1WD–F1511–00–P0	PARA-LAMA DIANTEIRO	1					SMX
2	B04–F1569–00	GRAFICO 1	1					UR PARA MS1
	B04–F1569–10	GRAFICO 1	1					UR P/ RM7 PP7-MC-170003
	B04–F1569–20	GRAFICO 1	1					UR P/ SMX PP7-MC-170003
3	90111–06137	PARAFUSO	2					
4	90480–12815	ILHO DE BORRACHA	2					
5	90387–068C5	ESPACADOR	2					
6	95027–06045	PARAFUSO FLANGE	2					
7	90201–06557	ARRUELA PLANA	1					
8	90480–15809	ILHO DE BORRACHA	2					
9	90387–068L0	ESPACADOR	2					
10	1WD–F1586–00	SUPORTE	2					
11	1WD–F1611–01	PARA-LAMA TRASEIRO	1					
12	1WD–F1669–00	VEDACAO	1					
13	90109–063F1	PARAFUSO	4					
14	90183–05076	PORCA MOLA	2					
15	1WD–F16A2–00	VEDACAO 2	1					
16	1WD–F163E–00	TAMPA DO PARA-LAMA TRASEIRO 2	1					
17	90269–06081	REBITE	2					
18	1WD–F1629–01	PROTETOR DE POEIRA	1					
19	1WD–F1617–00	SUPORTE DO PARALAMA	1					
20	90111–05021	PARAFUSO	2					
21	90183–050A7	PORCA MOLA	4					
22	97707–50016	PARAFUSO	4					
23	90111–05018	PARAFUSO	4					

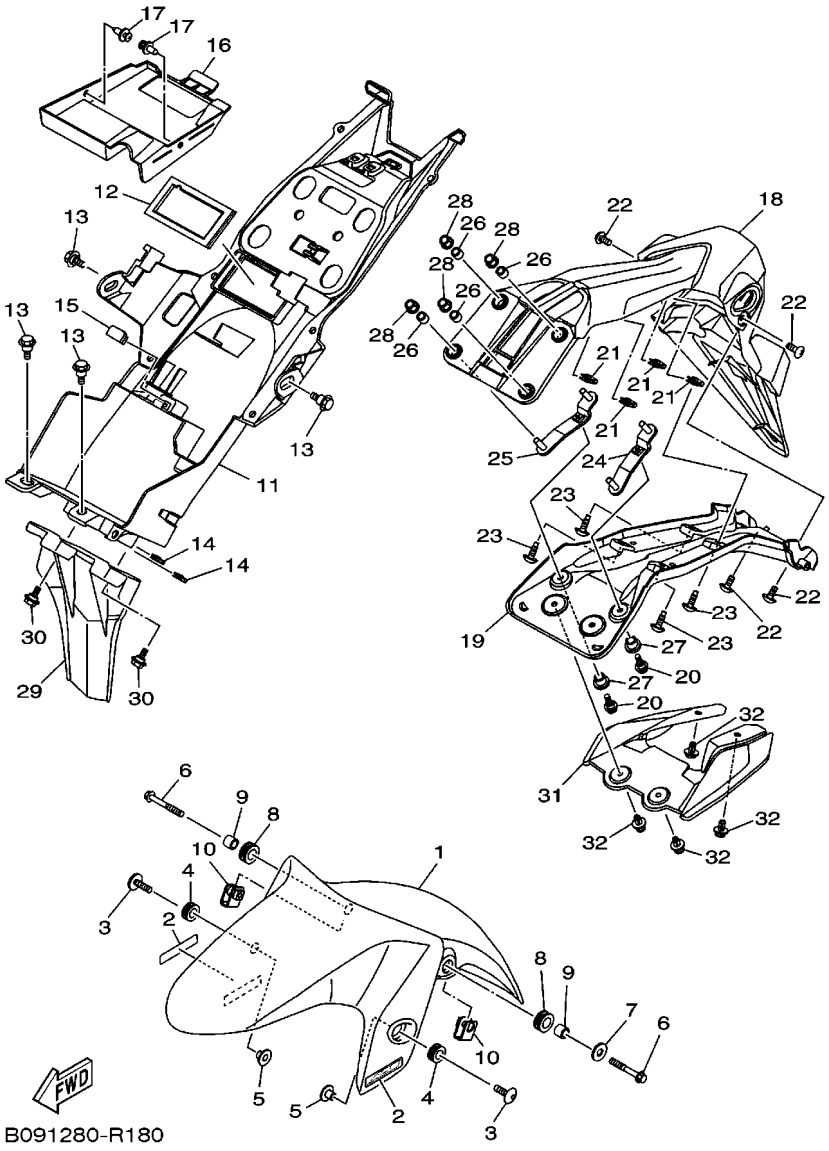

FIG. 18 PARA-LAMA

REF. NO.	No. PEÇA	DESCRIÇÃO	B091					OBSERVAÇÕES
24	1WD–F1688–00	SUPORTE DO FIXADOR TRASEIRO	1					
25	1WD–F1689–00	SUPORTE DO FIXADOR TRASEIRO 2	1					
26	90387–066J9	ESPACADOR	4					
27	90387–068L9	ESPACADOR	2					
28	95602–06200	PORCA AUTOTRAVANTE	4					
29	1WD–F1621–00	ABA	1					
30	90109–05003	PARAFUSO	2					
31	1WD–F163A–00	TAMPA DO PARA-LAMA TRASEIRO 1	1					
32	90269–06081	REBITE	4					

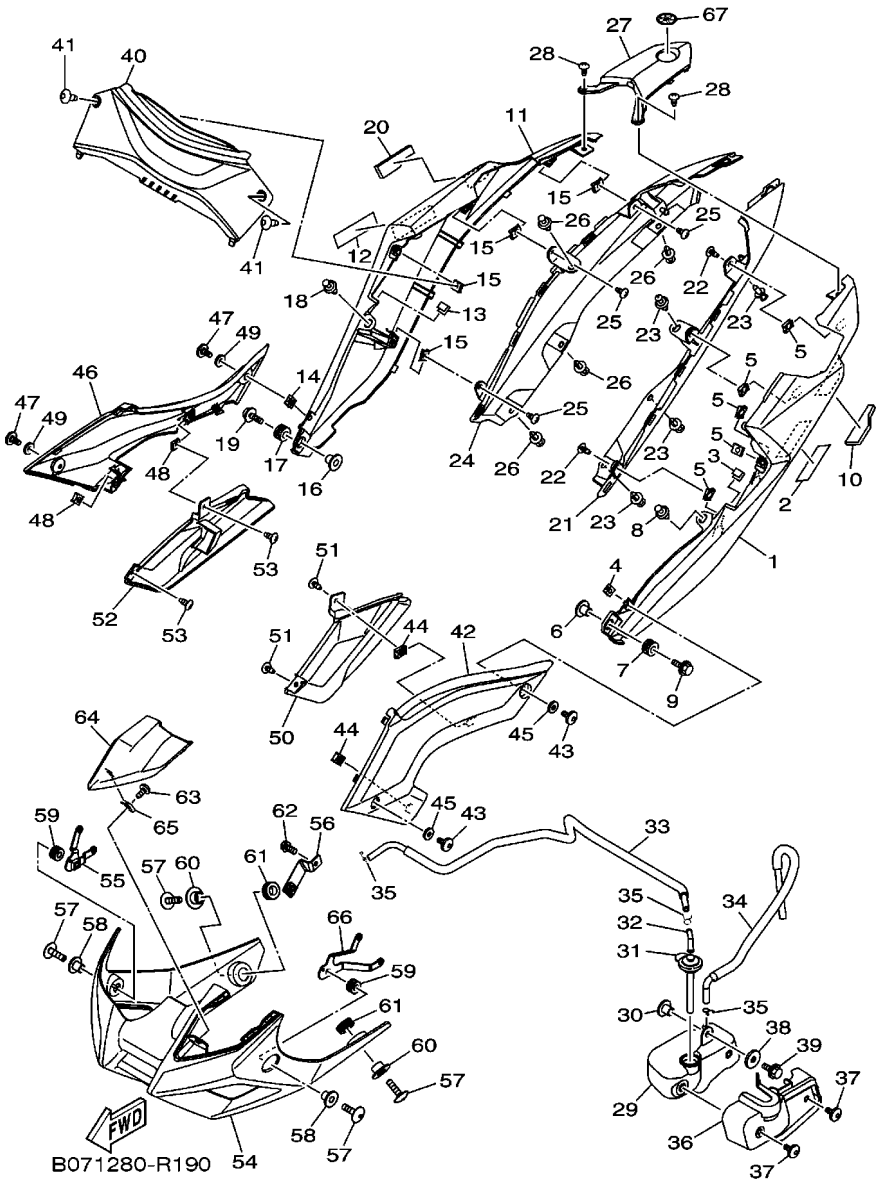

FIG. 19 TAMPA LATERAL

REF. NO.	No. PEÇA	DESCRIÇÃO	B091					OBSERVAÇÕES
1	B04–F1711–00–P0	TAMPA LATERAL 1	1					MS1
	B04–F1711–00–P1	TAMPA LATERAL 1	1					RM7
	B04–F1711–00–P2	TAMPA LATERAL 1	1					SMX
2	B04–F1781–00	EMBLEMA 1	1					UR PARA MS1
	5BP–F153E–10	EMBLEMA YAMAHA	1					UR PARA RM7
	B04–F1781–20	EMBLEMA 1	1					UR PARA SMX
3	31B–F8307–00	VEDACAO	1					
4	90183–050A7	PORCA MOLA	1					
5	90183–05807	PORCA MOLA	5					
6	90387–06899	ESPACADOR	1					
7	90480–12808	ILHO DE BORRACHA	1					
8	90269–06081	REBITE	1					
9	90119–06810	PARAFUSO COM ARRUELA	1					
10	B04–F8307–00	VEDACAO	1					
11	B04–F1721–00–P0	TAMPA LATERAL 2	1					MS1
	B04–F1721–00–P1	TAMPA LATERAL 2	1					RM7
	B04–F1721–00–P2	TAMPA LATERAL 2	1					SMX
12	B04–F1781–00	EMBLEMA 1	1					UR PARA MS1
	5BP–F153E–10	EMBLEMA YAMAHA	1					UR PARA RM7
	B04–F1781–20	EMBLEMA 1	1					UR PARA SMX
13	31B–F8307–00	VEDACAO	1					
14	90183–050A7	PORCA MOLA	1					
15	90183–05807	PORCA MOLA	4					
16	90387–06899	ESPACADOR	1					
17	90480–12808	ILHO DE BORRACHA	1					
18	90269–06081	REBITE	1					
19	90119–06810	PARAFUSO COM ARRUELA	1					

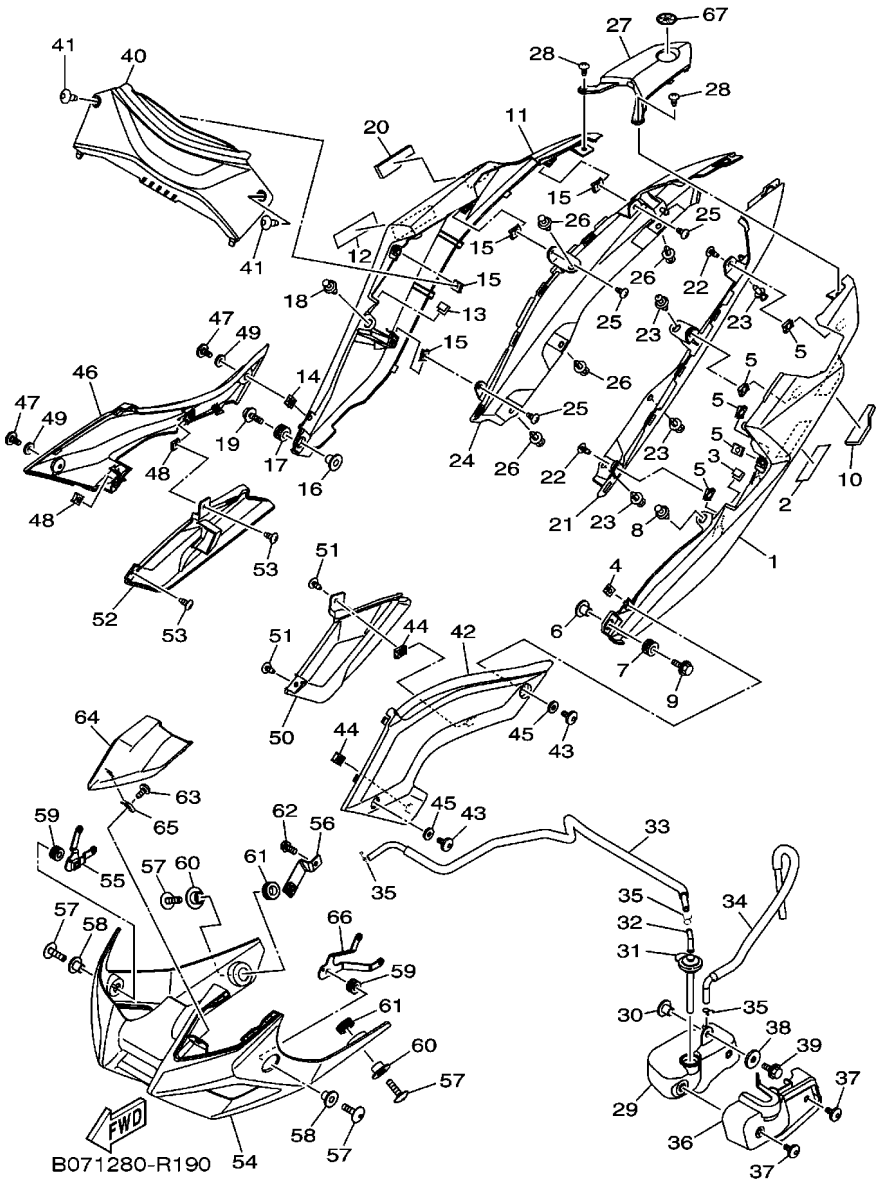

FIG. 19 TAMPA LATERAL

REF. NO.	No. PEÇA	DESCRIÇÃO	B091					OBSERVAÇÕES
20	B04–F8307–10	VEDACAO	1					
21	1WD–F171L–00	MOLDURA DA TAMPA LATERAL 1	1					
22	97707–50016	PARAFUSO	2					
23	90269–06081	REBITE	4					
24	1WD–F171M–00	MOLDURA DA TAMPA LATERAL 2	1					
25	97707–50016	PARAFUSO	3					
26	90269–06081	REBITE	4					
27	1WD–F171N–00	MOLDURA DA TAMPA LATERAL 3	1					
28	97707–50016	PARAFUSO	2					
29	1WD–F1871–00	TANQUE DE RECUPERACAO	1					
30	90387–06857	ESPACADOR	1					
31	1WD–F1875–00	TAMPA	1					
32	3C1–F1828–00	CONEXAO	1					
33	1WD–F1816–00	TUBO 1	1					
34	1WD–F1817–00	TUBO 2	1					
35	90467–08003	PRESILHA	3					
36	1WD–F172W–00	TAMPA	1					
37	90111–05003	PARAFUSO	2					
38	90201–06380	ARRUELA PLANA	1					
39	95807–06014	PARAFUSO FLANGE	1					
40	1WD–F1731–00–P4	TAMPA LATERAL 3	1					MBL2 P/ MS1,SMX
	1WD–F1731–00–P0	TAMPA LATERAL 3	1					SMX PARA RM7
41	90160–05808	PARAFUSO	2					
42	B04–F171E–00–P0	TAMPA LATERAL 5	1					MBL2 P/ MS1
	B04–F171E–00–P1	TAMPA LATERAL 5	1					S8 PARA RM7,SMX
43	90111–05003	PARAFUSO	2					
44	90183–05807	PORCA MOLA	1					

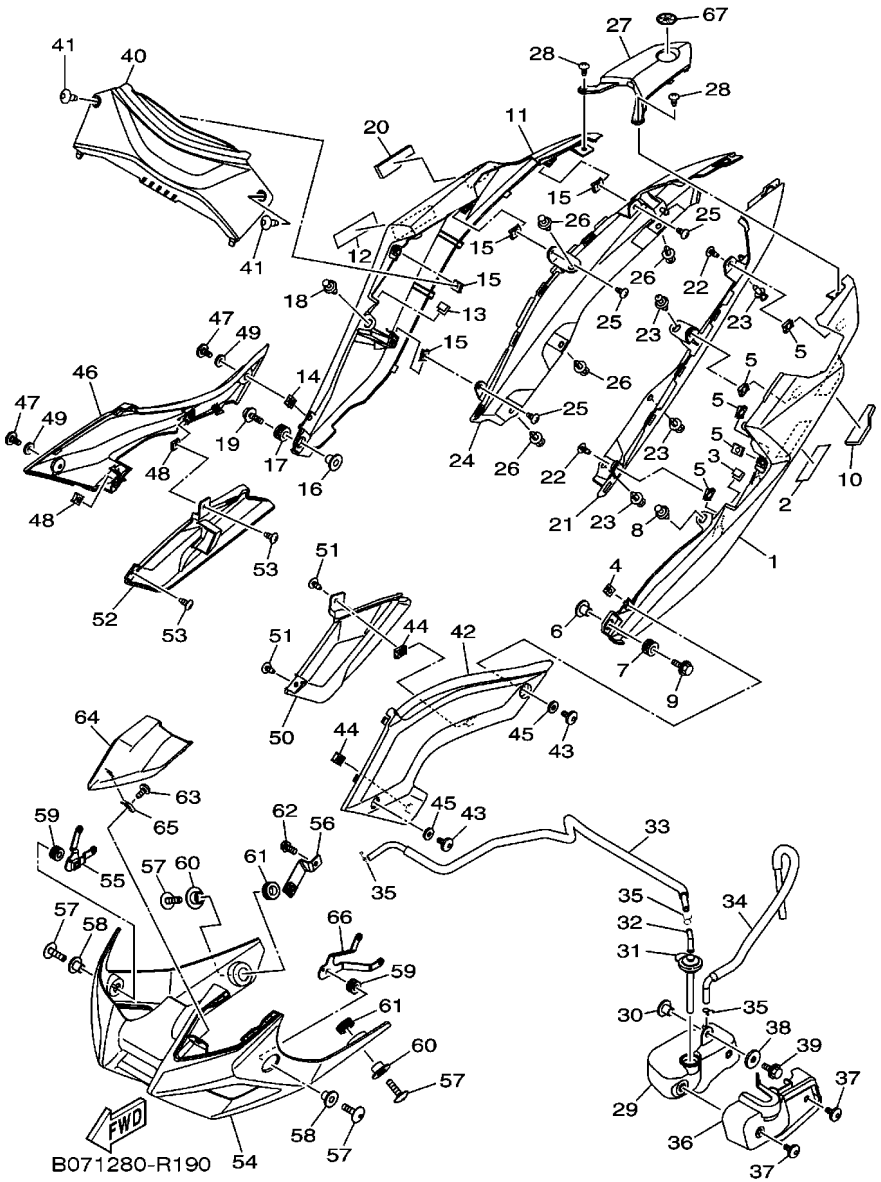

FIG. 19 TAMPA LATERAL

REF. NO.	No. PEÇA	DESCRIÇÃO	B091					OBSERVAÇÕES
45	90202–05180	ARRUELA PLANA	2					
46	B04–F171X–00–P0	TAMPA LATERAL 6	1					MBL2 P/ MS1
	B04–F171X–00–P1	TAMPA LATERAL 6	1					S8 PARA RM7,SMX
47	90111–05003	PARAFUSO	2					
48	90183–05807	PORCA MOLA	2					
49	90202–05180	ARRUELA PLANA	2					
50	B04–F1716–00	TAMPA LATERAL	1					
51	97702–50012	PARAFUSO	2					
52	B04–F1726–00	TAMPA LATERAL 2	1					
53	97702–50012	PARAFUSO	2					
54	B08–F8385–00–P0	TAMPA INFERIOR	1					MS1
	B08–F8385–00–P1	TAMPA INFERIOR	1					RM7
	B08–F8385–00–P2	TAMPA INFERIOR	1					SMX
55	B04–F833F–00	SUPORTE 9	1					
56	B04–F833G–00	SUPORTE 10	1					
57	90111–06117	PARAFUSO	4					
58	90387–06899	ESPACADOR	2					
59	90480–12808	ILHO DE BORRACHA	2					
60	90387–09801	ESPACADOR	2					
61	90480–18418	ILHO DE BORRACHA	2					
62	95022–06012	PARAFUSO FLANGE	1					
63	97702–50012	PARAFUSO	1					
64	B08–F842M–00	TAMPA 1	1					
65	90183–05807	PORCA MOLA	1					
66	B04–F833E–00	SUPORTE 8	1					
67	1PA–F836B–00	EMBLEMA (DIAPASAO YAMAHA)	1					

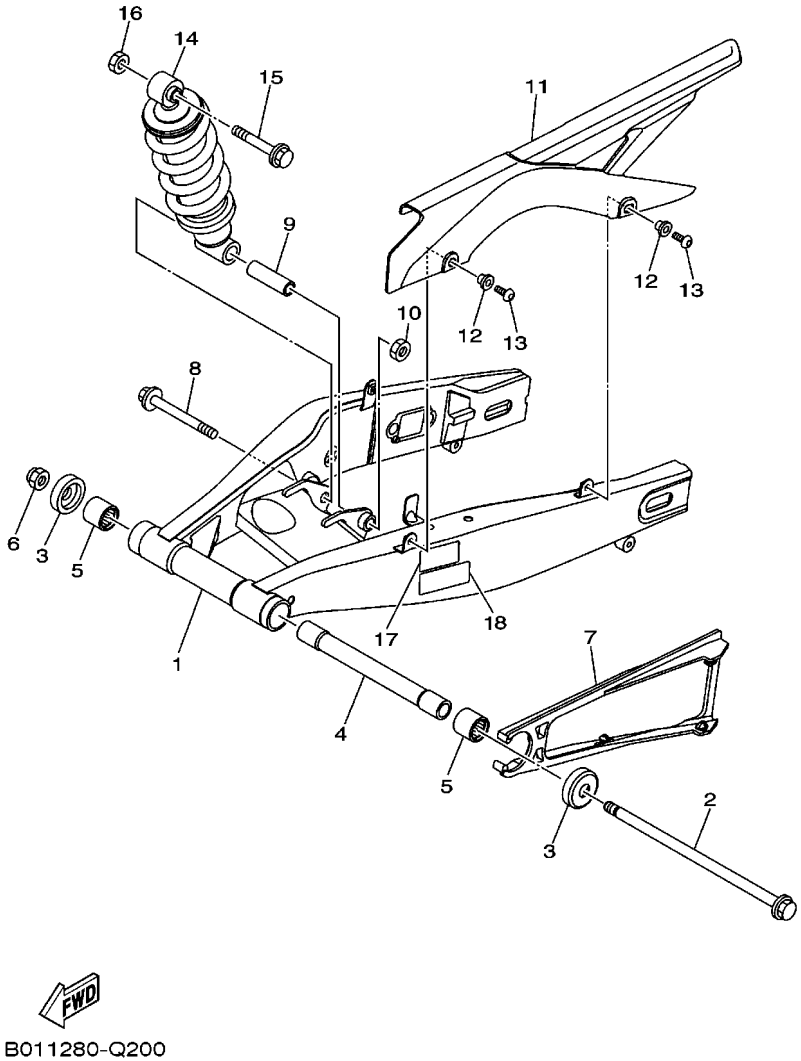

FIG. 20 GARFO TRASEIRO. SUSPENSAO 1

REF. NO.	No. PEÇA	DESCRIÇÃO	B091					OBSERVAÇÕES
1	1WD–F2110–00	GARFO TRASEIRO COMPLETO	1					
2	B01–F2141–00	EIXO DO PIVO	1					
3	1WD–F2129–00	TAMPA DE ENCOSTO 2	2					
4	1WD–F2184–00	BUCHA	1					
5	93320–32403	ROLAMENTO	2					
6	95602–14200	PORCA AUTO-TRAVANTE	1					
7	B01–F2151–00	VEDADOR DO PROTETOR	1					
8	90105–12309	PARAFUSO FLANGE	1					
9	1WD–F248B–00	ESPACADOR DA HASTE 1	1					
10	95602–12100	PORCA AUTO-TRAVANTE	1					
11	1WD–F2311–00	CAPA DA CORRENTE	1					
12	90387–06242	ESPACADOR	2					
13	90111–06119	PARAFUSO	2					
14	1WD–F2210–00	AMORTECEDOR TRASEIRO CONJ.	1					
15	90105–12093	PARAFUSO FLANGE	1					
16	95602–12100	PORCA AUTO-TRAVANTE	1					
17	B01–F1668–00	ETIQUETA DE PRESSAO DO PNEU	1					
18	B01–F111F–00	ETIQUETA DE EMISSAO	1					

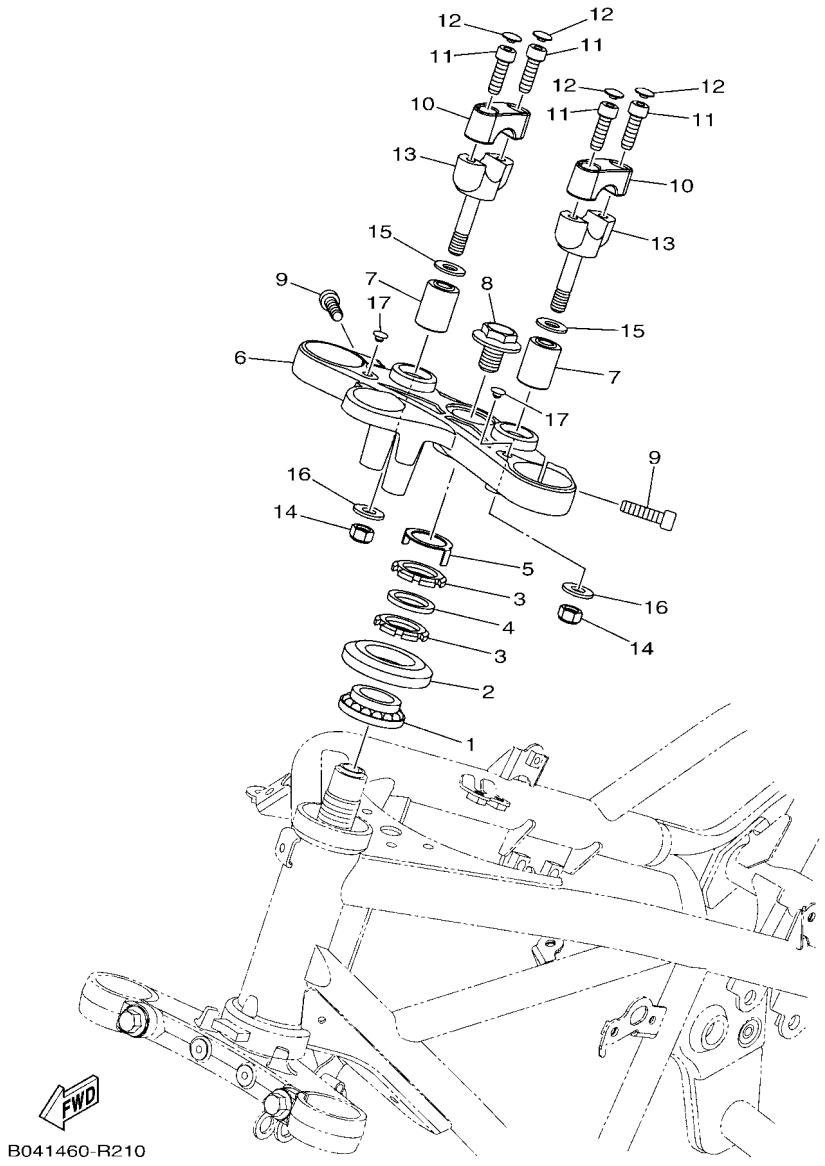

FIG. 21 MESA DO GUIDAO

REF. NO.	No. PEÇA	DESCRIÇÃO	B091					OBSERVAÇÕES
1	93399–999Y3	ROLAMENTO	1					
2	5BP–F3416–10	CAPA DA PISTA DE ESFERA 2	1					
3	90179–25615	PORCA	2					
4	90202–26142	ARRUELA PLANA	1					
5	5BP–F3418–00	ARRUELA ESPECIAL	1					
6	B04–F3435–00	MESA DO GUIDAO COMPLETA	1					
7	90388–10816	AMORTIZADOR	2					
8	90105–14102	PARAFUSO FLANGE	1					
9	91317–08030	PARAFUSO	2					
10	B04–F3441–00–P2	FIXADOR SUPERIOR DO GUIDAO	2					MBL2
11	91317–08025	PARAFUSO	4					
12	90338–06810	TAMPAO	4					
13	B04–F3442–00	FIXADOR INFERIOR DO GUIDAO	2					
14	95607–10100	PORCA AUTO-TRAVANTE	2					
15	92902–10200	ARRUELA	2					
16	90201–10829	ARRUELA PLANA	2					
17	90338–06809	TAMPAO	2					

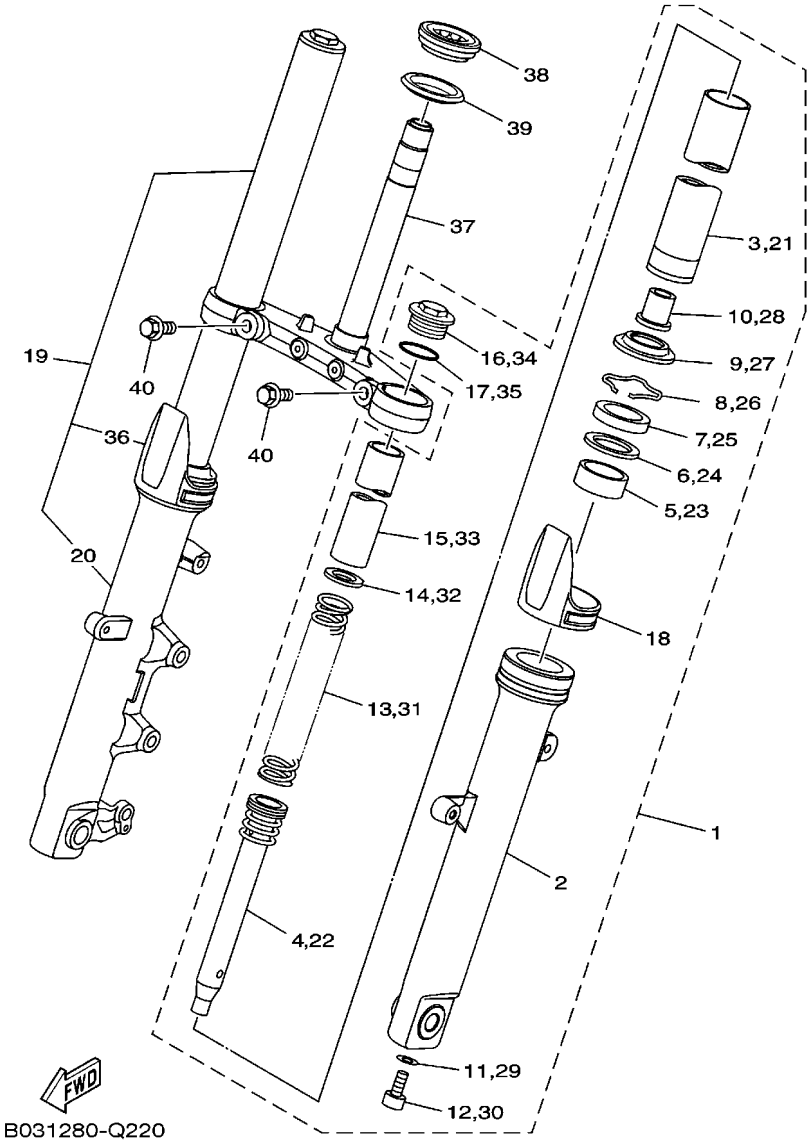

FIG. 22 GARFO DIANTEIRO

REF. NO.	No. PEÇA	DESCRIÇÃO	B091					OBSERVAÇÕES
1	B01–F3102–00	GARFO DIANTEIRO CONJ. (ESQ.)	1					
2	1WD–F3126–00	.TUBO EXTERNO 1	1					
3	1WD–F3110–00	.TUBO INTERNO COMPLETO 1	1					
4	1WD–F3170–00	.CILINDRO COMPLETO DO GARFO	1					
5	45P–F3125–00	.BUCHA (METAL LAMINA) 1	1					
6	45P–F3146–00	.ARRUELA DO RETENTOR DE OLEO	1					
7	45P–F3145–00	.RETENTOR DE OLEO DO GARFO	1					
8	45P–F3156–00	.CLIPE DO RETENTOR DE OLEO	1					
9	45P–F3144–00	.PROTETOR DE POEIRA	1					
10	1WD–F3173–00	.VALVULA DE PRESSAO DO OLEO	1					
11	509–F3158–L0	.GAXETA	1					
12	31B–F3181–00	.PARAFUSO DO GARFO DIANTEIRO	1					
13	1WD–F3141–00	.MOLA DO GARFO DIANTEIRO	1					
14	45P–F3149–00	.ARRUELA DA MOLA SUPERIOR	1					
15	1WD–F3118–00	.ESPACADOR	1					
16	45P–F3111–00	.PARAFUSO, CAPA	1					
17	45P–F3188–00	.ANEL DE BORRACHA	1					
18	1WS–2331G–00	.CAPA	1					
19	B03–F3103–00	GARFO DIANTEIRO CONJ. (DIR.)	1					
20	2WD–F3136–00	.TUBO EXTERNO 2	1					
21	1WD–F3110–00	.TUBO INTERNO COMPLETO 1	1					
22	1WD–F3170–00	.CILINDRO COMPLETO DO GARFO	1					
23	45P–F3125–00	.BUCHA (METAL LAMINA) 1	1					
24	45P–F3146–00	.ARRUELA DO RETENTOR DE OLEO	1					
25	45P–F3145–00	.RETENTOR DE OLEO DO GARFO	1					
26	45P–F3156–00	.CLIPE DO RETENTOR DE OLEO	1					
27	45P–F3144–00	.PROTETOR DE POEIRA	1					

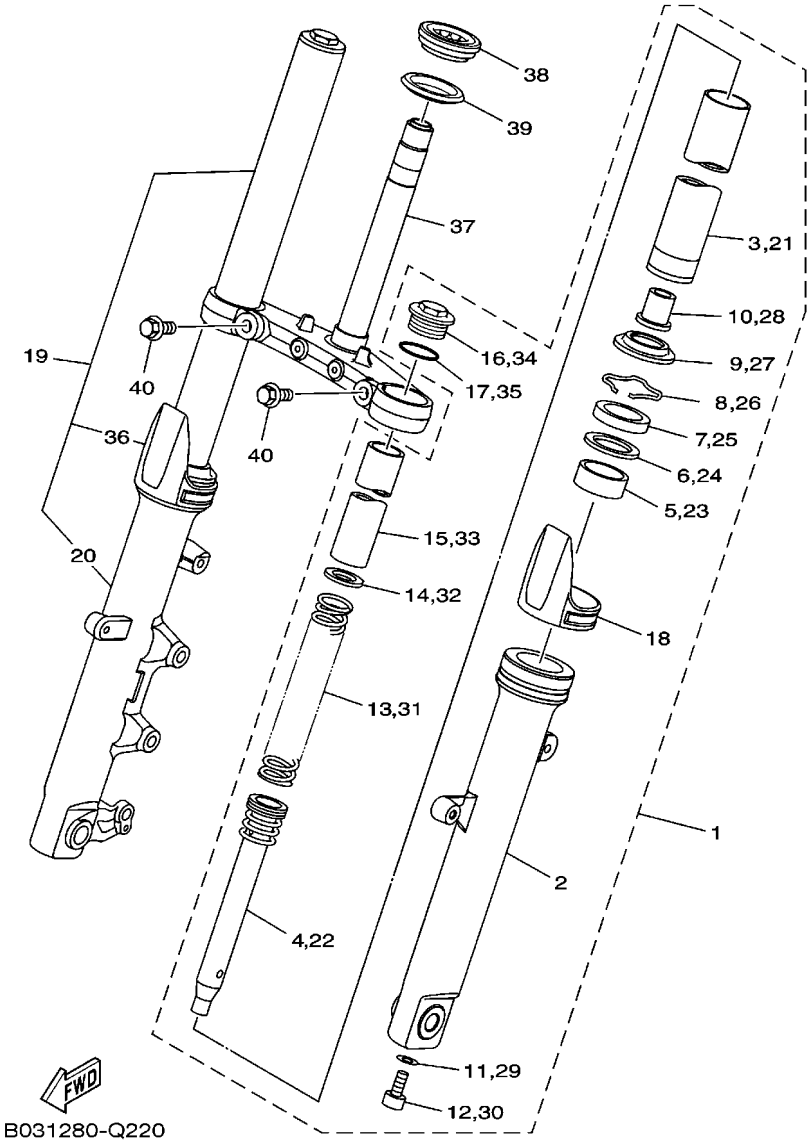

FIG. 22 GARFO DIANTEIRO

REF. NO.	No. PEÇA	DESCRIÇÃO	B091					OBSERVAÇÕES
28	1WD–F3173–00	.VALVULA DE PRESSAO DO OLEO	1					
29	509–F3158–L0	.GAXETA	1					
30	31B–F3181–00	.PARAFUSO DO GARFO DIANTEIRO	1					
31	1WD–F3141–00	.MOLA DO GARFO DIANTEIRO	1					
32	45P–F3149–00	.ARRUELA DA MOLA SUPERIOR	1					
33	1WD–F3118–00	.ESPACADOR	1					
34	45P–F3111–00	.PARAFUSO, CAPA	1					
35	45P–F3188–00	.ANEL DE BORRACHA	1					
36	1WS–2331G–00	.CAPA	1					
37	B01–F3340–00	SUPORTE INFERIOR COMPLETO	1					
38	93399–99932	ROLAMENTO	1					
39	3FV–23462–00	VEDACAO DA DIRECAO	1					
40	45P–F3346–00	PARAFUSO 1	2					

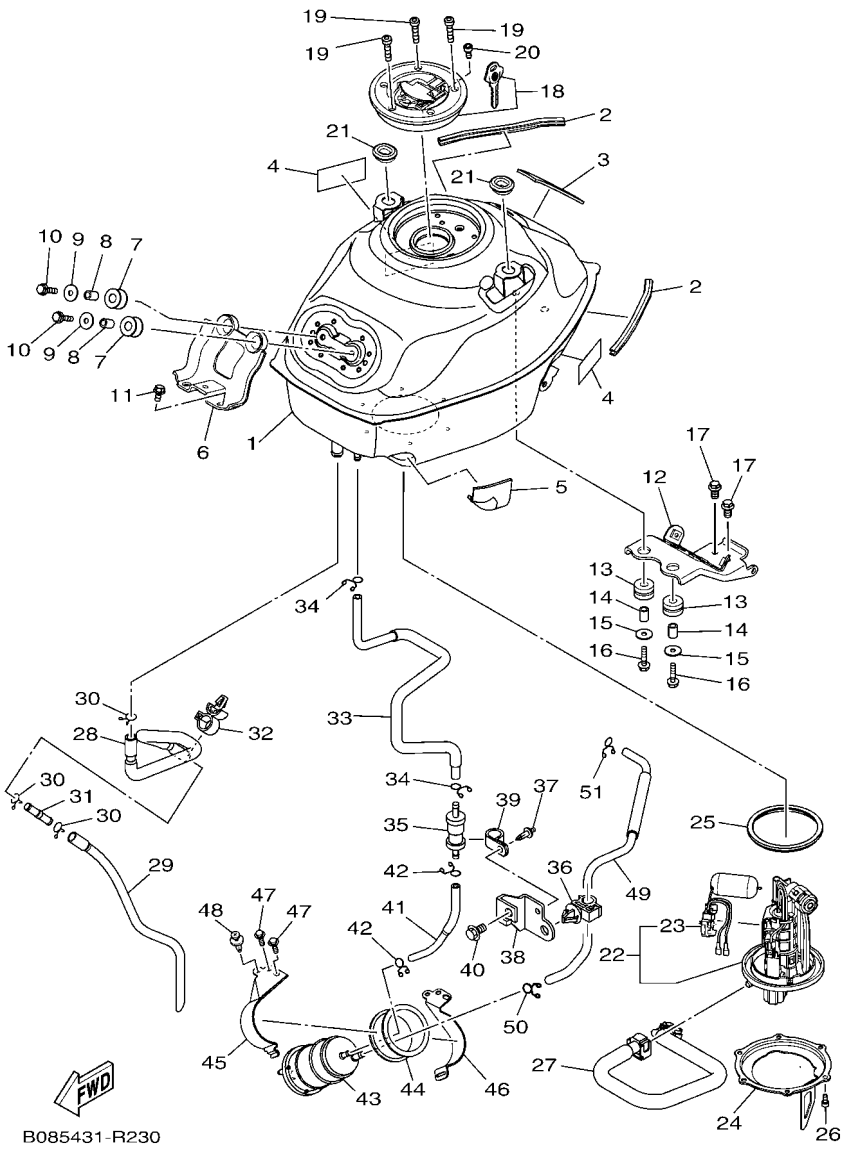

FIG. 23 TANQUE DE COMBUSTIVEL

REF. NO.	No. PEÇA	DESCRIÇÃO	B091					OBSERVAÇÕES
1	1WD–F4110–00	TANQUE DE COMBUSTIVEL COMP.	1					
2	1WD–F4188–00	MOLDURA DO TANQUE	2					
3	90520–03823	PLACA AMORTIZADORA	1					
4	5D9–F414G–00	VEDACAO	2					
5	45P–F414H–00	PLACA AMORTIZADORA 1	1					
6	1WD–F412Y–00	SUPORTE DE FIX. DO TANQUE	1					
7	1WD–F4339–00	ILHO	2					
8	90387–06299	ESPACADOR	2					
9	90201–06380	ARRUELA PLANA	2					
10	95822–06025	PARAFUSO FLANGE	2					
11	95812–06012	PARAFUSO FLANGE	2					
12	1WD–F4191–00	SUPORTE DO TANQUE 1	1					
13	90480–15807	ILHO DE BORRACHA	2					
14	90387–06299	ESPACADOR	2					
15	90201–06380	ARRUELA PLANA	2					
16	95822–06025	PARAFUSO FLANGE	2					
17	95022–08014	PARAFUSO FLANGE	2					
18	1WD–WF461–00	KIT TAMPA DO TANQUE DE COMB.	1					
19	90110–05806	PARAFUSO HEXAGONAL INTERNO	3					
20	91312–05010	PARAFUSO HEXAGONAL	1					
21	90480–01558	ILHO DE BORRACHA	2					
22	1WD–E3907–10	BOMBA DE COMBUSTIVEL COMPLETA	1					
23	1WD–H5752–00	.UNIDADE SENSOR DE COMB. CONJ.	1					
24	1WD–F4491–00	SUPORTE BOMBA DE COMBUSTIVEL	1					
25	3C1–F4486–00	ANEL DE BORRACHA	1					
26	91312–05010	PARAFUSO HEXAGONAL	6					
27	1WD–E3971–00	TUBO DE COMBUSTIVEL 1	1					

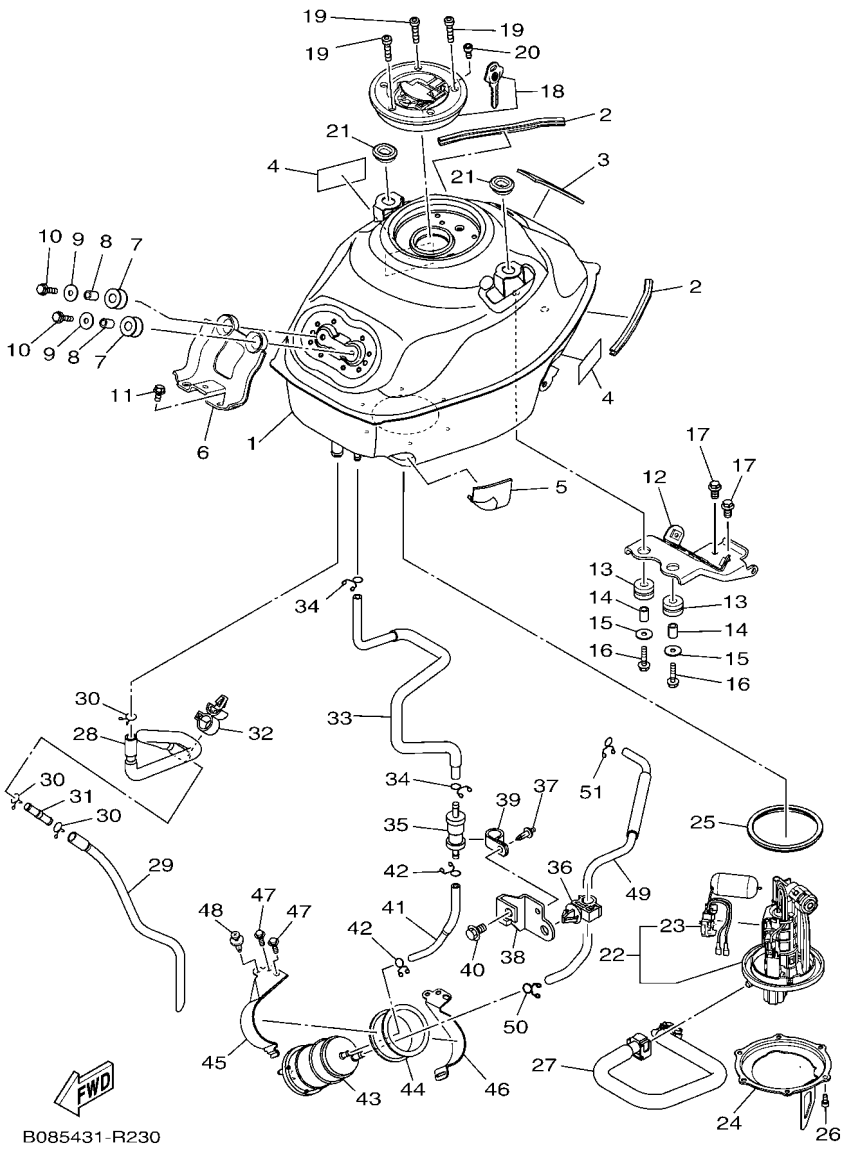

FIG. 23 TANQUE DE COMBUSTIVEL

REF. NO.	No. PEÇA	DESCRIÇÃO	B091					OBSERVAÇÕES
28	1WD–F4312–00	TUBO 2	1					
29	1WD–F4314–00	TUBO 4	1					
30	90467–15012	PRESILHA	3					
31	1WD–F4376–00	JUNCAO DO TUBO 1	1					
32	90464–16012	BRACADEIRA	1					
33	2MS–F4314–01	TUBO 4	1					
34	90467–09006	PRESILHA	2					
35	1DW–F4180–02	VALVULA DE ROLETE SUPERIOR	1					
36	90464–10008	BRACADEIRA	1					
37	90269–05008	REBITE	1					
38	2MS–F419F–00	SUPORTE	1					
39	90464–15014	BRACADEIRA	1					
40	95027–08012	PARAFUSO FLANGE	1					
41	2MS–F4315–00	TUBO 5	1					
42	90467–09006	PRESILHA	2					
43	2MS–F4170–00	CANISTER CONJ.	1					
44	2MS–F483H–00	BRACADEIRA	1					
45	2MS–F115R–00	SUPORTE DA CAIXA DO FILTRO	1					
46	2MS–F134X–00	SUPORTE	1					
47	95027–06016	PARAFUSO FLANGE	2					
48	90269–06081	REBITE	1					
49	2MS–F4316–00	TUBO 6	1					
50	90467–11009	PRESILHA	1					
51	90467–09006	PRESILHA	1					

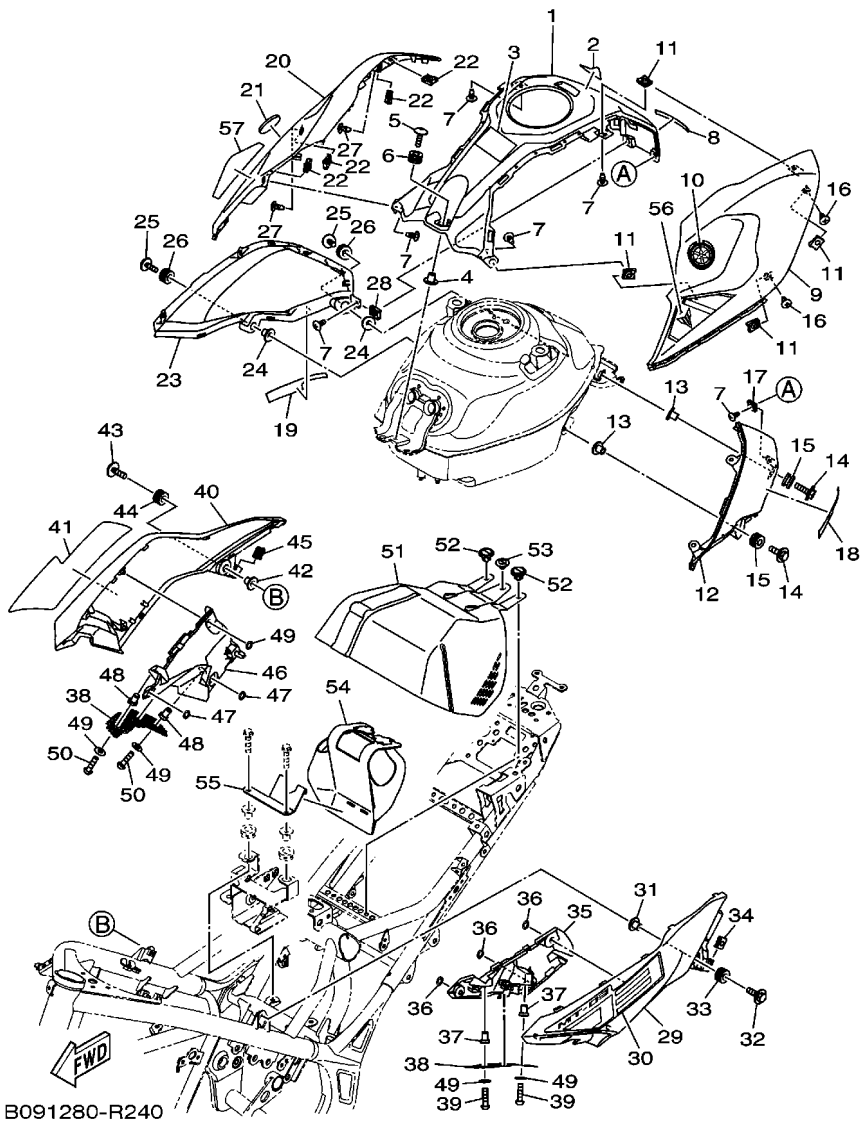

FIG. 24 TANQUE DE COMBUSTIVEL 2

REF. NO.	No. PEÇA	DESCRIÇÃO	B091					OBSERVAÇÕES
1	B04–F41B1–00–P0	CAPA DO TANQUE	1					MBL2
2	B04–F4254–00	GRAFICO DO TANQUE 7	1					
3	22D–F118K–00	ETIQUETA DE ATENCAO	1					
4	90387–06899	ESPACADOR	1					
5	90111–06117	PARAFUSO	1					
6	90480–12808	ILHO DE BORRACHA	1					
7	97702–50012	PARAFUSO	6					
8	B04–F414E–00	VEDACAO 2	1					
9	B04–F4129–00–P0	TAMPA LATERAL 1	1					MS1
	B04–F4129–00–P1	TAMPA LATERAL 1	1					RM7
	B04–F4129–00–P2	TAMPA LATERAL 1	1					SMX
10	1WD–F413B–00	EMBLEMA	1					
11	90183–05807	PORCA MOLA	4					
12	B04–F4121–00–P0	ASSENTO DO ARTICULADOR 1	1					MS1
	B04–F4121–00–P1	ASSENTO DO ARTICULADOR 1	1					SMX
13	90387–06899	ESPACADOR	2					
14	90119–05020	PARAFUSO COM ARRUELA	2					
15	90480–12808	ILHO DE BORRACHA	2					
16	97702–50012	PARAFUSO	2					
17	90183–05807	PORCA MOLA	1					
18	B04–F41A3–00	VEDACAO 3	1					
19	B04–F41A4–00	VEDACAO 4	1					
20	B04–F4139–00–P0	TAMPA LATERAL 2	1					MS1
	B04–F4139–00–P1	TAMPA LATERAL 2	1					RM7
	B04–F4139–00–P2	TAMPA LATERAL 2	1					SMX
21	1WD–F413B–00	EMBLEMA	1					
22	90183–05807	PORCA MOLA	4					

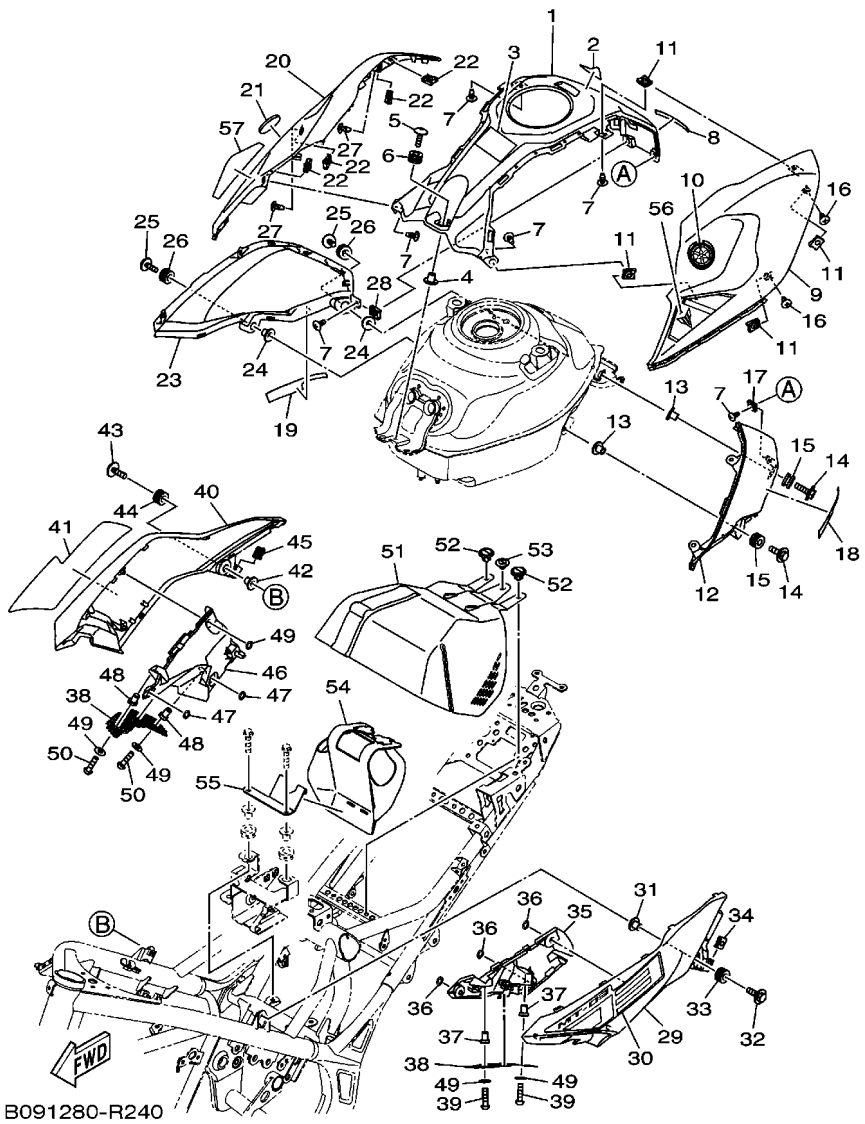

FIG. 24 TANQUE DE COMBUSTIVEL 2

REF. NO.	No. PEÇA	DESCRIÇÃO	B091					OBSERVAÇÕES
23	B04–F4122–00–P0	ASSENTO DO ARTICULADOR 2	1					MS1
	B04–F4122–00–P1	ASSENTO DO ARTICULADOR 2	1					RM7,SMX
24	90387–06899	ESPACADOR	2					
25	90119–05020	PARAFUSO COM ARRUELA	2					
26	90480–12808	ILHO DE BORRACHA	2					
27	97702–50012	PARAFUSO	2					
28	90183–05807	PORCA MOLA	1					
29	B04–F137W–00–P0	TOMADA DE AR ESQUERDA 1	1					MBL2
30	B05–F137N–00	GRAFICO 1	1					UR PARA MS1
	B05–F137N–10	GRAFICO 1	1					UR PARA RM7
	B05–F137N–20	GRAFICO 1	1					UR PARA SMX
31	90387–06899	ESPACADOR	1					
32	90119–06810	PARAFUSO COM ARRUELA	1					
33	90480–12808	ILHO DE BORRACHA	1					
34	90183–050A7	PORCA MOLA	1					
35	B04–F836K–00	PAINEL INTERNO 1	1					
36	90183–06815	PORCA MOLA	3					
37	90179–04003	PORCA	2					
38	B04–F837N–00	TOMADA DA ADMISSAO DE AR 1	2					
39	92017–04020	PARAFUSO	2					
40	B04–F137X–00–P0	TOMADA DE AR DIREITA 2	1					MBL2
41	B05–F137P–00	GRAFICO 2	1					UR PARA MS1
	B05–F137P–10	GRAFICO 2	1					UR PARA RM7
	B05–F137P–20	GRAFICO 2	1					UR PARA SMX
42	90387–06899	ESPACADOR	1					
43	90119–06810	PARAFUSO COM ARRUELA	1					
44	90480–12808	ILHO DE BORRACHA	1					

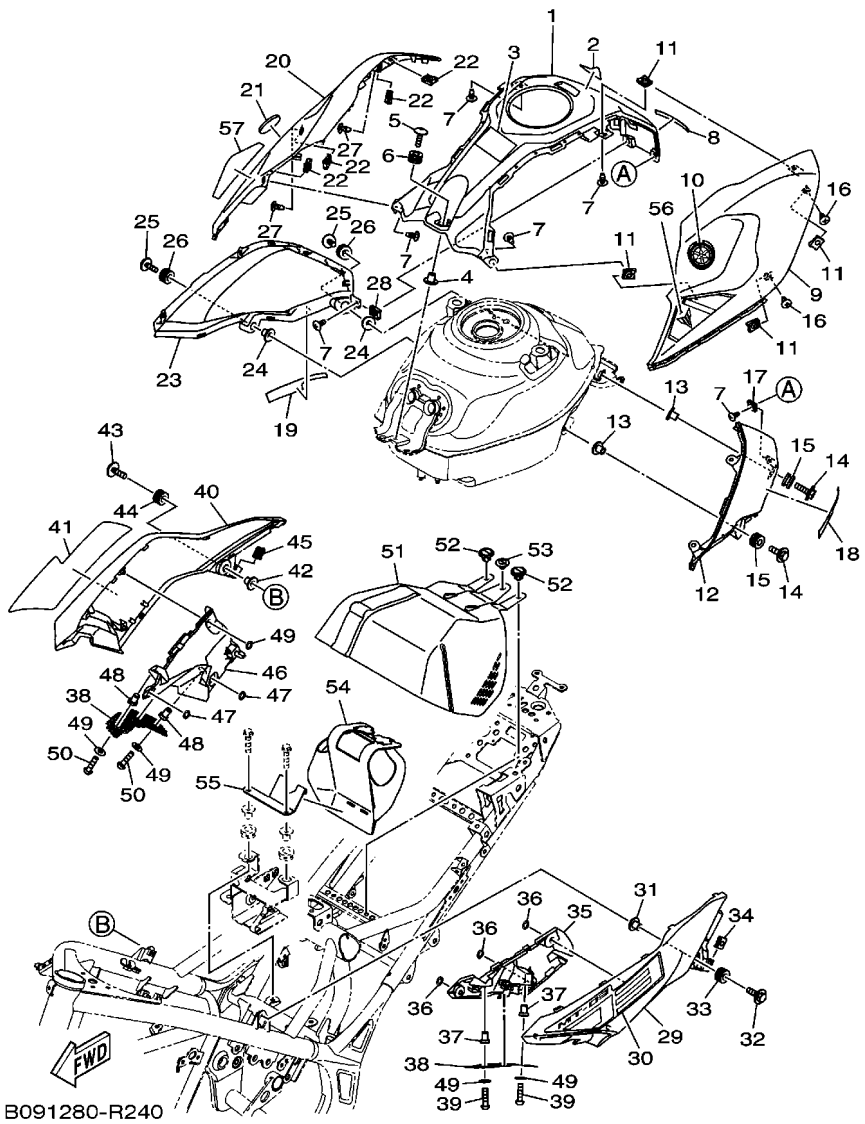

FIG. 24 TANQUE DE COMBUSTIVEL 2

REF. NO.	No. PEÇA	DESCRIÇÃO	B091					OBSERVAÇÕES
45	90183–050A7	PORCA MOLA	1					
46	B04–F836L–00	PAINEL INTERNO 2	1					
47	90183–06815	PORCA MOLA	3					
48	90179–04003	PORCA	2					
49	92907–04200	ARRUELA	4					
50	92017–04020	PARAFUSO	2					
51	B04–E449E–00	TAMPA DO FILTRO DE AR	1					
52	90269–07076	REBITE	2					
53	90269–09001	REBITE	1					
54	B04–F1642–00	ABA DO PROTETOR	1					
55	B04–F1533–00	FIXADOR DA ABA DO PROTETOR	1					
56	B04–F4244–00	GRAFICO DO TANQUE 1	1					UR PARA MS1
	B04–F4244–10	GRAFICO DO TANQUE 1	1					UR PARA RM7
	B04–F4244–20	GRAFICO DO TANQUE 1	1					UR PARA SMX
57	B04–F4245–00	GRAFICO DO TANQUE 2	1					UR PARA MS1
	B04–F4245–10	GRAFICO DO TANQUE 2	1					UR PARA RM7
	B04–F4245–20	GRAFICO DO TANQUE 2	1					UR PARA SMX

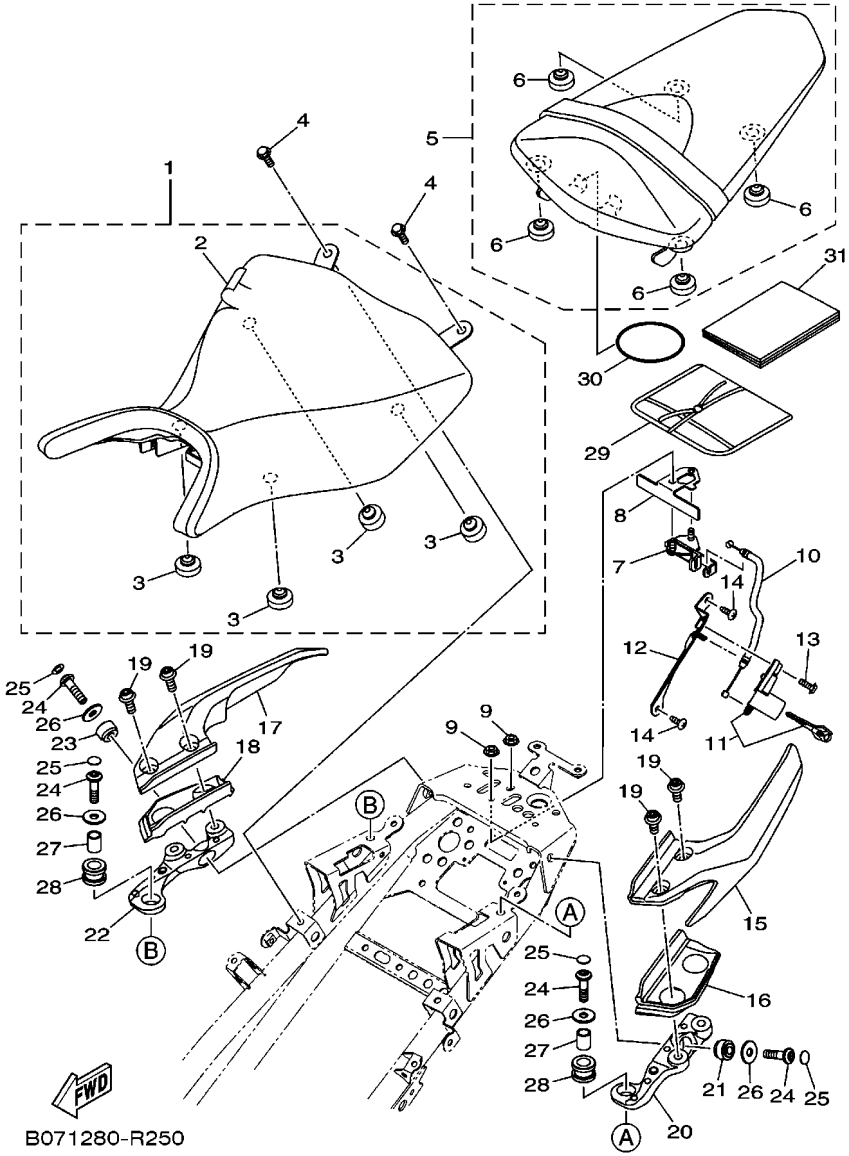

FIG. 25 ASSENTO

REF. NO.	No. PEÇA	DESCRIÇÃO	B091					OBSERVAÇÕES
1	B04–F4710–00	SELIM SIMPLES COMPLETO	1					
2	1WD–F4711–00	.CAPA DO SELIM SIMPLES	1					
3	5BP–F4741–00	.AMORTIZADOR	4					
4	95022–06012	PARAFUSO FLANGE	2					
5	1WD–F4750–00	RABETA SELIM CONJ .	1					
6	3C1–F4741–00	.AMORTIZADOR	4					
7	1WD–F4780–00	TRAVA DO SELIM CONJ.	1					
8	1WD–F4792–00	PLACA	1					
9	95707–06500	PORCA FLANGE	2					
10	1WD–F478E–00	CABO DA TRAVA DO SELIM	1					
11	1WD–WF479–00	ROTOR DA TRAVA DO SELIM	1					
12	1WD–F117K–00	SUPORTE DA TRAVA	1					
13	90159–06054	PARAFUSO COM ARRUELA	1					
14	97702–50016	PARAFUSO	2					
15	B04–F474A–00–P0	SUPORTE DO CARONA 1	1					MBL2 PARA MS1
	B04–F474A–00–P1	SUPORTE DO CARONA 1	1					S8 PARA RM7,SMX
16	B04–F4845–00	TAMPA 1	1					
17	B04–F474W–00–P0	SUPORTE DO CARONA 2	1					MBL2 PARA MS1
	B04–F474W–00–P1	SUPORTE DO CARONA 2	1					S8 PARA RM7,SMX
18	B04–F4846–00	TAMPA 2	1					
19	90110–08805	PARAFUSO HEXAGONAL INTERNO	4					
20	B04–F474H–00	SUPORTE DO CARONA 1	1					
21	90388–08802	AMORTIZADOR	1					
22	B04–F474J–00	SUPORTE DO CARONA 2	1					
23	90388–08802	AMORTIZADOR	1					
24	90111–08826	PARAFUSO	4					
25	90338–06810	TAMPAO	4					

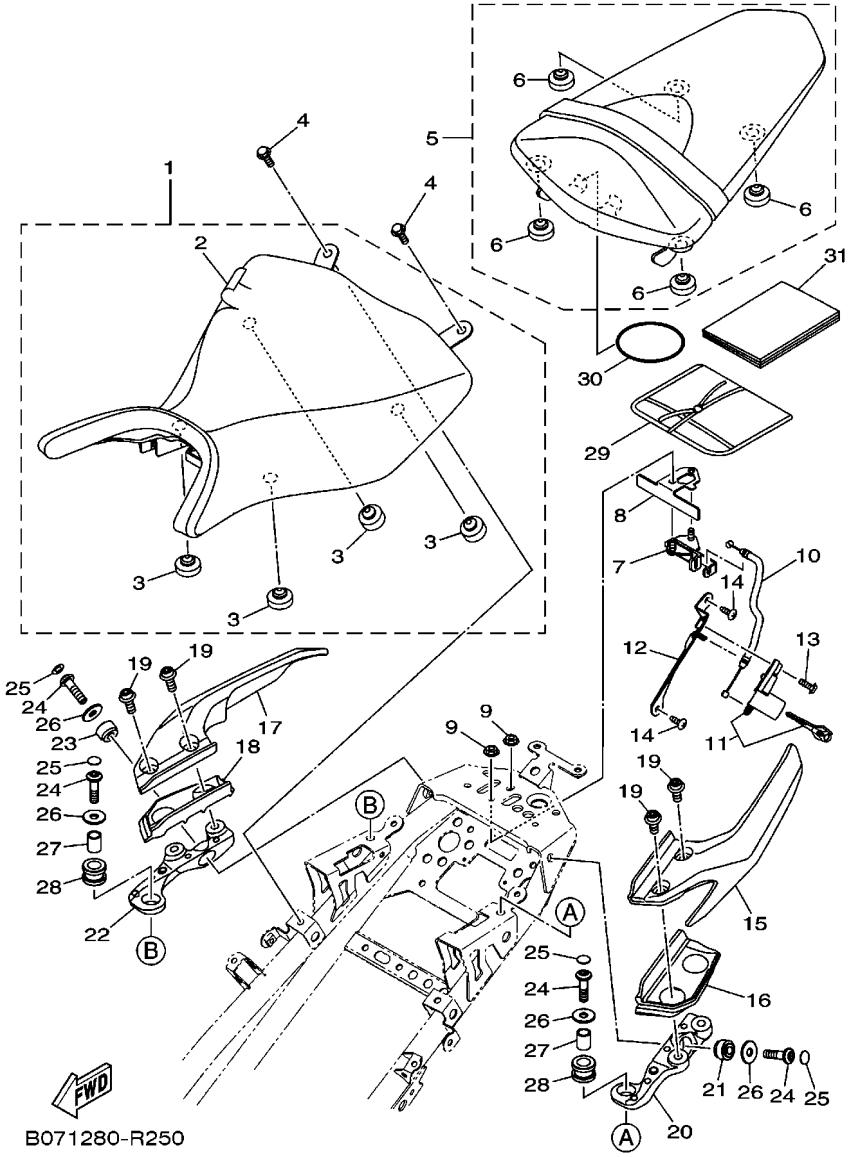

FIG. 25 ASSENTO

REF. NO.	No. PEÇA	DESCRIÇÃO	B091					OBSERVAÇÕES
26	90201–08119	ARRUELA PLANA	4					
27	90387–10842	ESPACADOR	2					
28	90480–18812	ILHO DE BORRACHA	2					
29	1WD–F8100–00	JOGO DE FERRAMENTAS	1					
30	5TL–H2131–00	CINTA DA BATERIA	1					
31	B09–F8199–W0	MANUAL DO PROPRIETARIO	1					

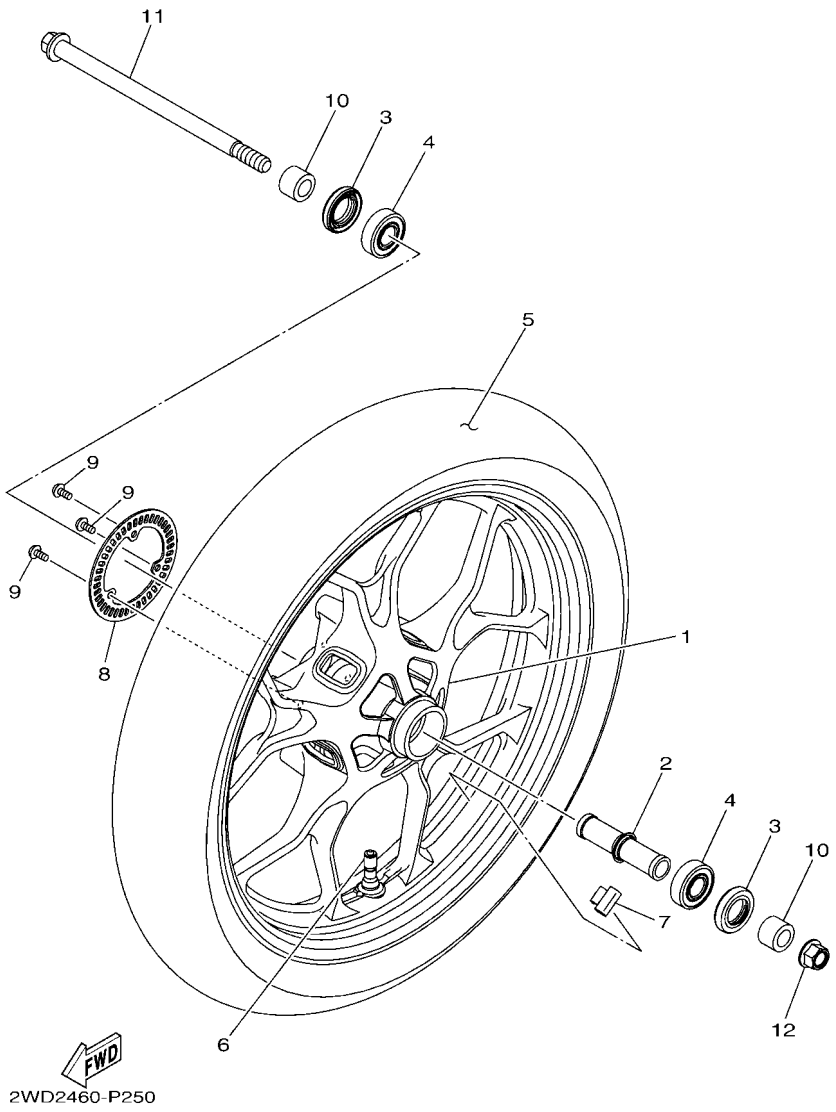

FIG. 26 RODA DIANTEIRA 1

REF. NO.	No. PEÇA	DESCRIÇÃO	B091					OBSERVAÇÕES
1	2WD–F5168–01–P0	ARO DA RODA DIANTEIRA	1					DPBM15 PARA MS1
	2WD–F5168–01–98	ARO DA RODA DIANTEIRA	1					LGB PARA RM7,SMX
2	B01–F510C–00	ESPACADOR CONJUNTO	1					
3	93106–26815	RETENTOR DE OLEO	2					
4	93306–302X7	ROLAMENTO	2					
5	94111–17805	PNEU DIANT.(110/70R17M/CTL54H)	1					METZELER
6	93900–00828	VALVULA ARO DA RODA	1					
7	5MT–25398–00	BALANCEADOR DA RODA (10G)	1					UN
	5MT–25398–10	BALANCEADOR DA RODA (20G)	1					UN
	5MT–25398–20	BALANCEADOR DA RODA (30G)	1					UN
8	2DP–F517G–00	ROTOR DO SENSOR	1					
9	90149–05029	PARAFUSO	3					
10	1PA–F5386–00	ESPACADOR DO EIXO DA COROA	2					
11	B01–F5181–00	EIXO DA RODA	1					
12	95602–14200	PORCA AUTO-TRAVANTE	1					

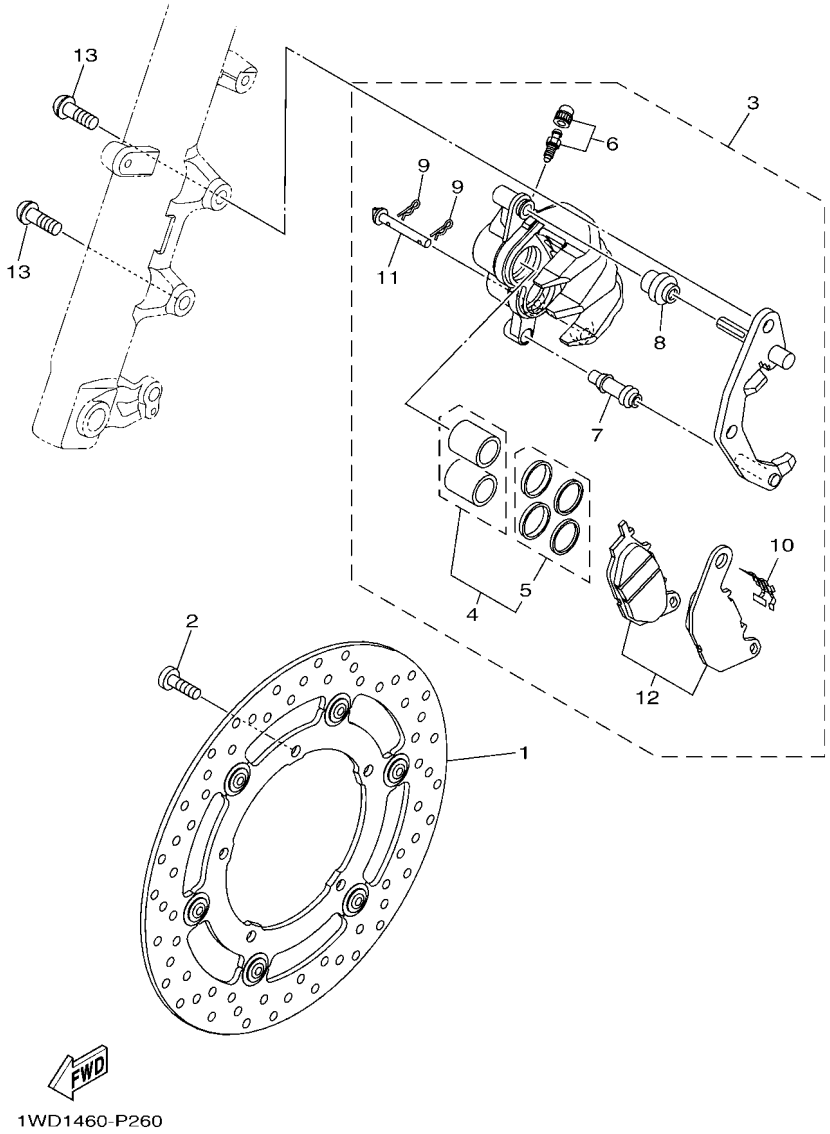

FIG. 27 PINCA DE FREIO DIANTEIRA

REF. NO.	No. PEÇA	DESCRIÇÃO	B091					OBSERVAÇÕES
1	1WD–F581U–00	DISCO DE FREIO CONJ. (DIR.)	1					
2	90111–08087	PARAFUSO	5					
3	1WD–F580U–01	PINCA DO FREIO CONJ. (DIR.)	1					
4	1WD–25802–00	.JOGO DE PISTOES DA PINCA	1					
5	1WD–25803–00	..JOGO DE RETENTORES DA PINCA	1					
6	4C9–W0048–00	.KIT DO PARAFUSO SANGRADOR	1					
7	5YP–F5937–00	.CAPA DA PINCA DE FREIO	1					
8	5YP–F5917–00	.PROTETOR DA PINCA	1					
9	5YP–F5925–01	.PRESILHA	2					
10	1WD–F5919–00	.SUPORTE DA PASTILHA DE FREIO	1					
11	5YP–F5924–00	.PINO DA PASTILHA DE FREIO	1					
12	1WD–25805–00	.KIT DE PASTILHAS DE FREIO	1					
13	90149–10044	PARAFUSO	2					

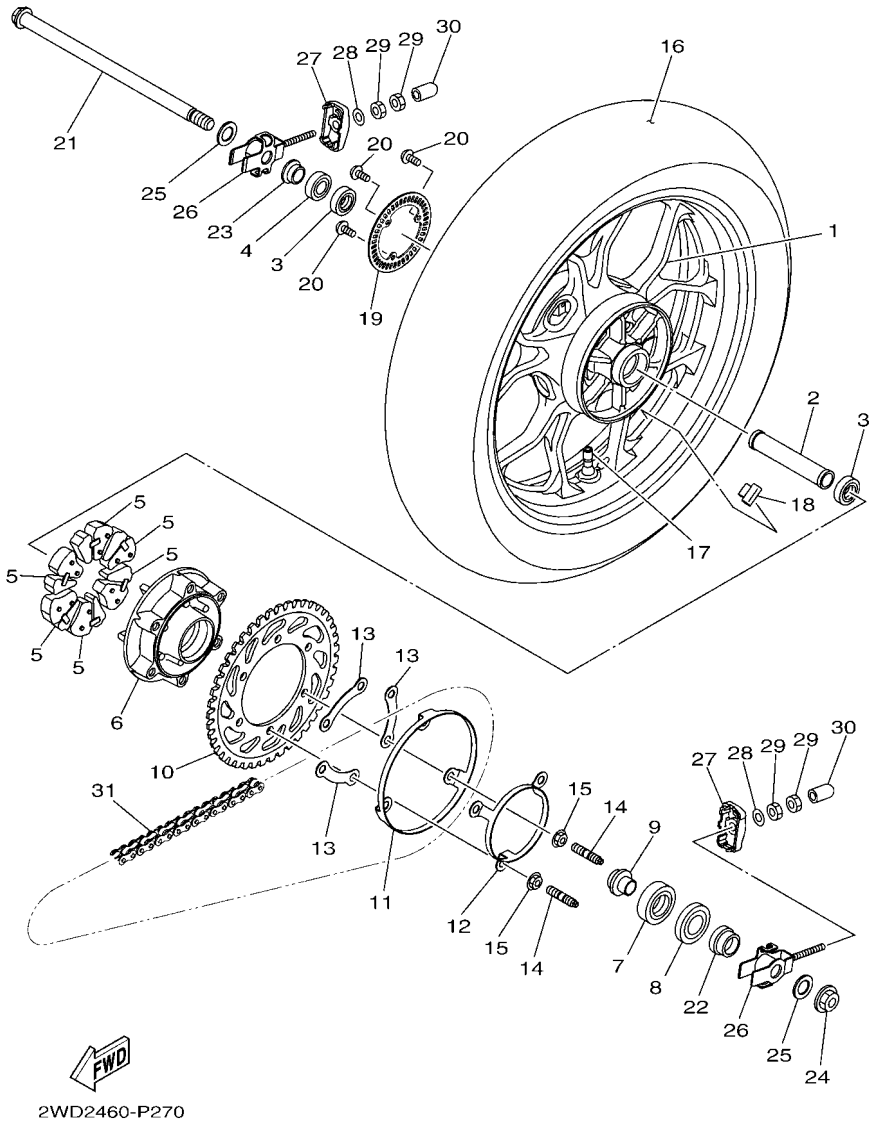

FIG. 28 RODA TRASEIRA 1

REF. NO.	No. PEÇA	DESCRIÇÃO	B091					OBSERVAÇÕES
1	2WD–F5338–01–P0	ARO DA RODA TRASEIRA	1					DPBM15 PARA MS1
	2WD–F5338–01–98	ARO DA RODA TRASEIRA	1					LGB PARA RM7,SMX
2	90387–17810	ESPACADOR	1					
3	93306–253YE	ROLAMENTO	2					
4	93106–23002	RETENTOR DE OLEO	1					
5	1WD–F5364–00	AMORTIZADOR	6					
6	B01–F5366–00–35	EMBREAGEM DO CUBO	1					SL
7	93306–30450	ROLAMENTO	1					
8	93106–38046	RETENTOR DE OLEO	1					
9	1WD–F5377–00	ESPACADOR DA RODA	1					
10	B01–F5444–00	COROA DA RODA TRASEIRA (44D)	1					***
11	1WD–F537W–00	SUPORTE 1	1					
12	1WD–F537X–00	SUPORTE 2	1					
13	1WD–F539F–00	PLACA 1	3					
14	90116–10065	PRISIONEIRO	6					
15	95602–10200	PORCA AUTOTRAVANTE	6					
16	94114–17805	PNEU TRAS.(140/70R17M/CTL 66H)	1					METZELER
17	93900–00828	VALVULA ARO DA RODA	1					
18	5MT–25398–00	BALANCEADOR DA RODA (10G)	1					UN
	5MT–25398–10	BALANCEADOR DA RODA (20G)	1					UN
	5MT–25398–20	BALANCEADOR DA RODA (30G)	1					UN
19	2DP–F517G–00	ROTOR DO SENSOR	1					
20	90149–05029	PARAFUSO	3					
21	B01–F5381–00	EIXO DA RODA	1					
22	1WD–F5386–00	ESPACADOR DO EIXO DA COROA	1					
23	B01–F5383–00	ESPACADOR DO EIXO DA RODA	1					
24	95602–16200	PORCA AUTO-TRAVANTE	1					

*** "ESTE COMPONENTE NÃO ESTÁ SUJEITO À CERTIFICAÇÃO COMPULSÓRIA, CONFORME DETERMINA O ART. 3º DA PORTARIA INMETRO N.º 123/2014"

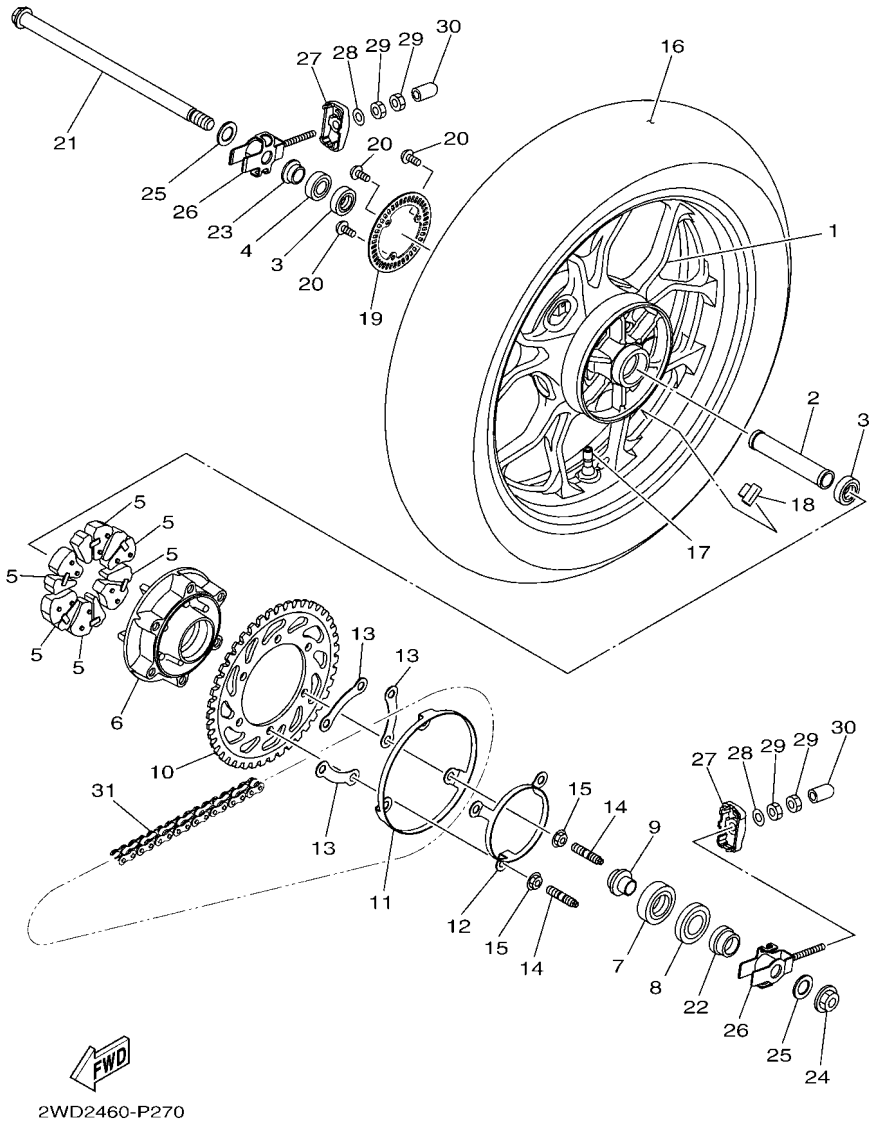

FIG. 28 RODA TRASEIRA 1

REF. NO.	No. PEÇA	DESCRIÇÃO	B091					OBSERVAÇÕES
25	90201–17809	ARRUELA PLANA	2					
26	B01–F5388–00	ESTICADOR DA CORRENTE 1	2					
27	1WD–F2174–00	TERMINAL 1	2					
28	92902–08600	ARRUELA PLANA	2					
29	95302–08600	PORCA	4					
30	40D–E443G–00	TUBO DE DRENO 2	2					
31	94568–H1114	CORRENTE (DID520VD2)	1					***

*** "ESTE COMPONENTE NÃO ESTÁ SUJEITO À CERTIFICAÇÃO COMPULSÓRIA, CONFORME DETERMINA O ART. 3º DA PORTARIA INMETRO N.º 123/2014"

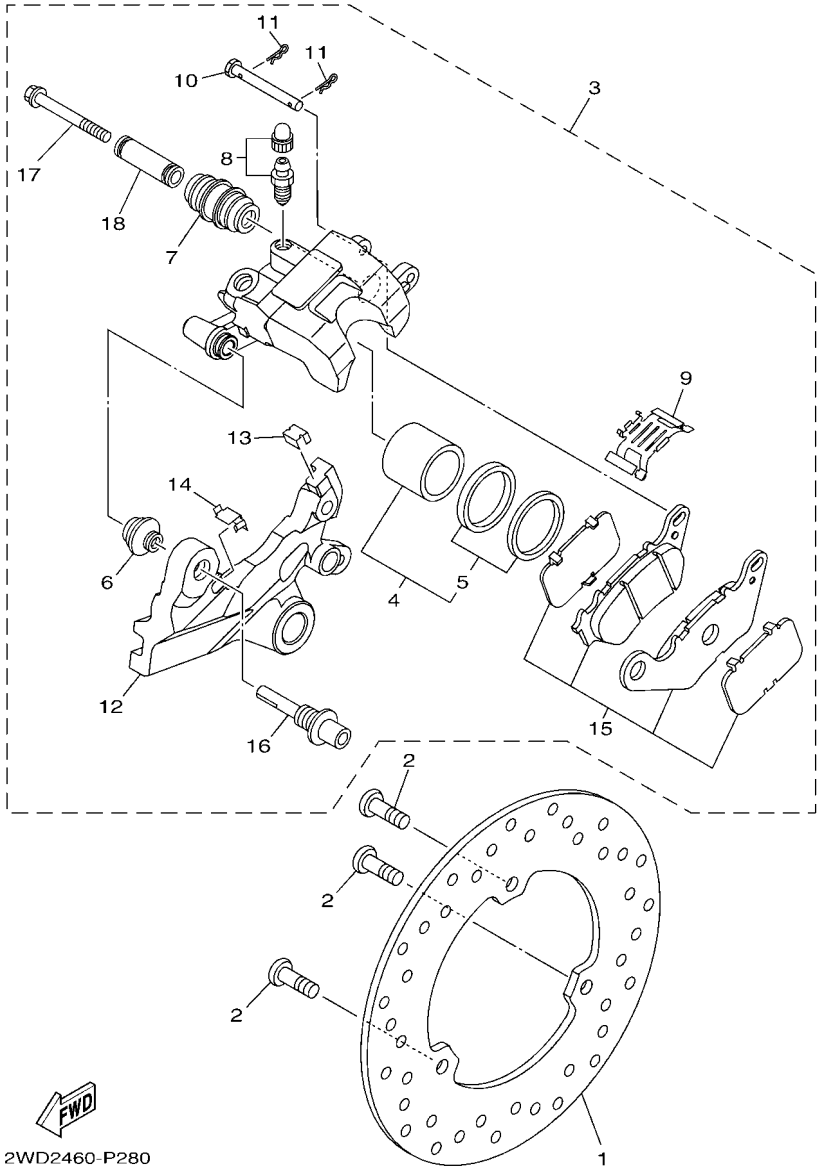

FIG. 29 PINCA DE FREIO TRASEIRA

REF. NO.	No. PEÇA	DESCRIÇÃO	B091					OBSERVAÇÕES
1	1WD–F582W–00	DISCO DE FREIO TRAS. 2	1					
2	90111–08087	PARAFUSO	3					
3	2WD–F580W–00	PINCA FREIO CONJ. TRASEIRO 2	1					
4	1WD–25802–50	.JOGO DE PISTOES DA PINCA	1					
5	1WD–25803–50	..JOGO DE RETENTORES DA PINCA	1					
6	5YP–F5917–00	.PROTETOR DA PINCA	1					
7	34X–25937–00	.CAPA DA PINCA DE FREIO	1					
8	5YP–W0048–50	.KIT DO PARAFUSO SANGRADOR	1					
9	1WD–F5919–50	.SUPORTE DA PASTILHA DE FREIO	1					
10	1WD–F5924–50	.PINO DA PASTILHA DE FREIO	1					
11	5YP–F5925–01	.PRESILHA	2					
12	2WD–F5921–50	.FIXADOR DO SUPORTE	1					
13	1WD–F5939–51	.PRESILHA DA PASTILHA	1					
14	1WD–F5939–61	.PRESILHA DA PASTILHA	1					
15	1WD–25806–00	.KIT DE PASTILHAS DE FREIO 2	1					
16	1WD–F5914–50	.CONTRA PINO	1					
17	5KN–25926–01	.PARAFUSO	1					
18	5TL–F5838–00	.CAPA DA PINCA	1					

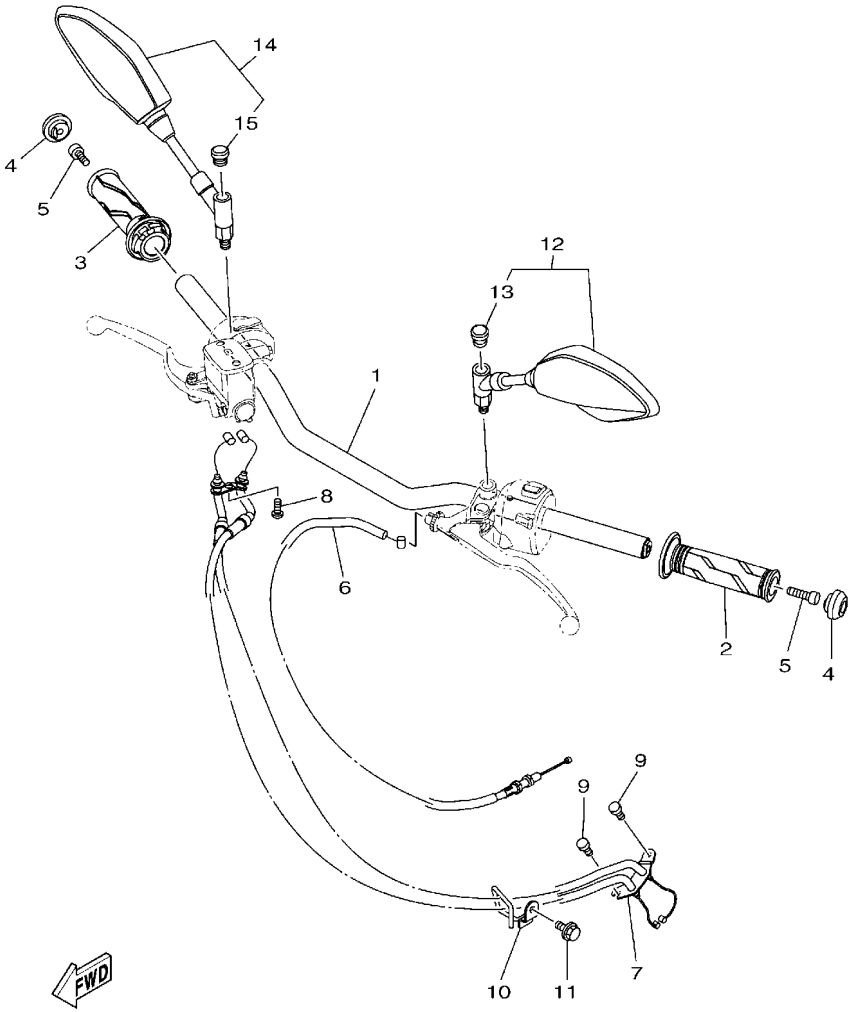

FIG. 30 GUIDAO E CABOS

REF. NO.	No. PEÇA	DESCRIÇÃO	B091					OBSERVAÇÕES
1	B04–F6111–00	GUIDAO	1					
2	B01–F6241–00	MANOPLA ESQUERDA	1					
3	B01–F6240–00	MANOPLA DIREITA CONJ.	1					
4	B01–F6246–00	TERMINACAO DA MANOPLA	2					
5	91317–06020	PARAFUSO	2					
6	B04–F6335–00	CABO DE EMBREAGEM	1					
7	B04–F6301–00	CABO ACELERADOR CONJ.	1					
8	98507–05012	PARAFUSO CABECA PANELA	1					
9	91312–05010	PARAFUSO HEXAGONAL	2					
10	B04–F6315–00	GUIA DO CABO	1					
11	95802–06010	PARAFUSO FLANGE	1					
12	B50–F6280–00	ESPELHO RETROVISOR CONJ. (ESQ)	1					
13	23P–26133–00	.TAMPA	1					
14	B50–F6290–00	ESPELHO RETROVISOR CONJ. (DIR)	1					
15	23P–26133–00	.TAMPA	1					

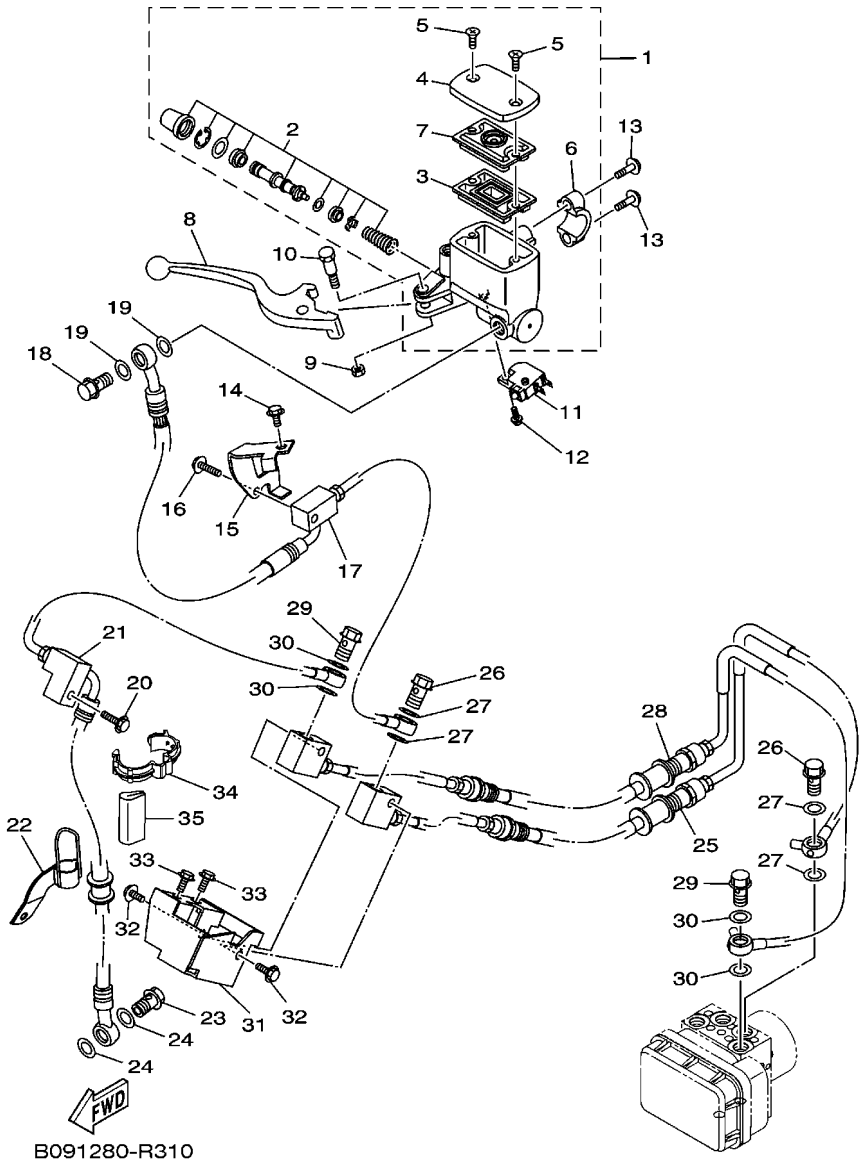

FIG. 31 CILINDRO MESTRE DIANTEIRO

REF. NO.	No. PEÇA	DESCRIÇÃO	B091					OBSERVAÇÕES
1	1WD–F5870–00	CILINDRO MESTRE SUB CONJ.	1					
2	1WD–F5807–00	.KIT DE REPARO DO CILINDRO	1					
3	5RB–25854–00	.DIAFRAGMA DO RESERVATORIO	1					
4	1WD–F5852–00	.TAMPA DO RESERVATORIO	1					
5	36Y–2589H–00	.PARAFUSO	2					
6	3RW–F5867–00	.SUPORTE DO CILINDRO MESTRE	1					
7	3C1–F5855–00	.BUCHA DO DIAFRAGMA	1					
8	1WD–H3922–00	ALAVANCA DIREITA	1					
9	95602–06100	PORCA AUTOTRAVANTE (M6)	1					
10	90109–06577	PARAFUSO	1					
11	2DP–H3980–00	INTERRUPTOR DE FREIO DIANT.	1					
12	97602–04212	PARAFUSO CABECA DE PANELA	1					
13	95027–06025	PARAFUSO FLANGE	2					
14	95812–06012	PARAFUSO FLANGE	1					
15	2WD–F588F–00	SUPORTE MANGUEIRA DE FREIO 5	1					
16	95022–06020	PARAFUSO FLANGE	1					
17	B08–F5872–00	MANGUEIRA DE FREIO 1	1					
18	90401–10812	PARAFUSO DE UNIAO	1					
19	90201–10118	ARRUELA PLANA	2					
20	95022–06020	PARAFUSO FLANGE	1					
21	B08–F581J–01	MANGUEIRA DE FREIO 4	1					
22	2WD–F5876–00	SUPORTE MANGUEIRA DE FREIO 2	1					
23	90401–10812	PARAFUSO DE UNIAO	1					
24	90201–10118	ARRUELA PLANA	2					
25	2WD–F5873–00	MANGUEIRA DE FREIO 2	1					
26	90401–10812	PARAFUSO DE UNIAO	2					
27	90201–10118	ARRUELA PLANA	4					

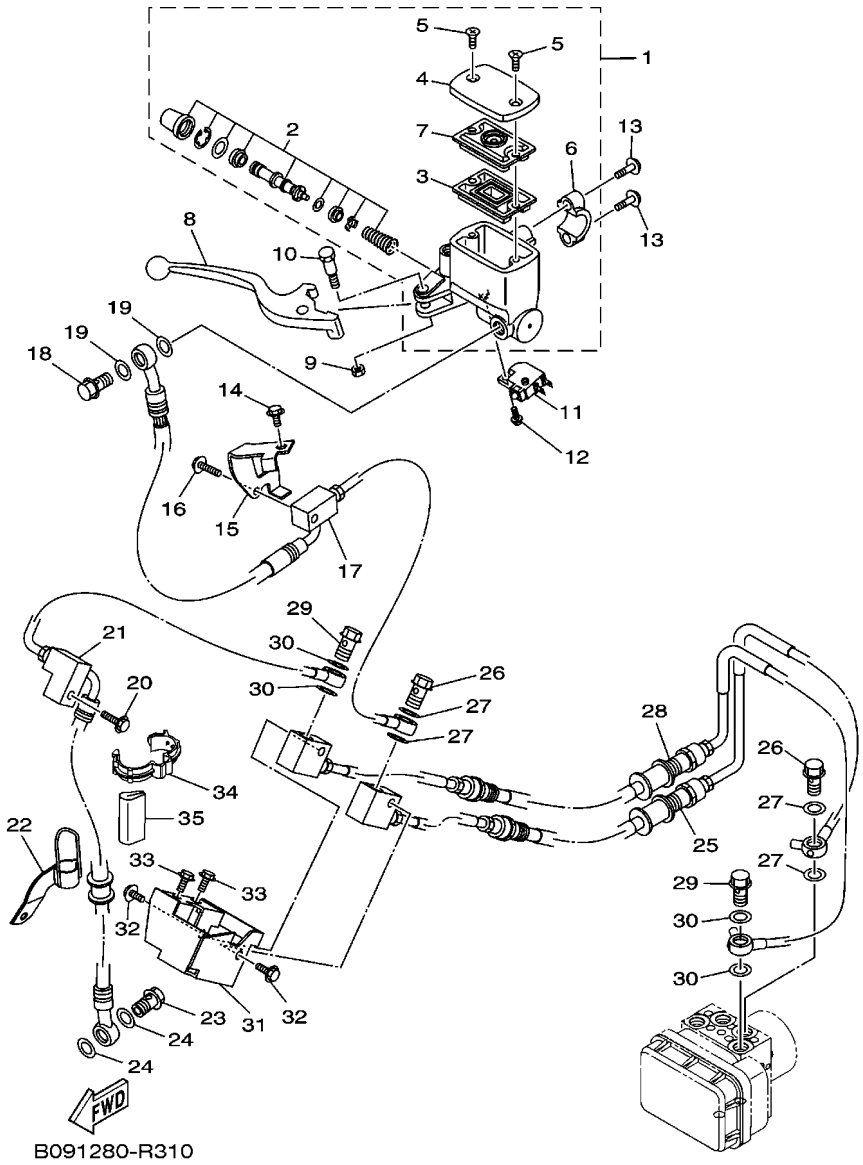

FIG. 31 CILINDRO MESTRE DIANTEIRO

REF. NO.	No. PEÇA	DESCRIÇÃO	B091					OBSERVAÇÕES
28	2WD–F5874–00	MANGUEIRA DE FREIO	1					
29	90401–10812	PARAFUSO DE UNIAO	2					
30	90201–10118	ARRUELA PLANA	4					
31	2WD–F588G–00	SUPORTE MANGUEIRA DE FREIO 6	1					
32	95027–06012	PARAFUSO FLANGE	2					
33	95027–06012	PARAFUSO FLANGE	2					
34	90464–12013	BRACADEIRA	1					
35	34B–24785–00	MOLDURA DE SELIM	1					

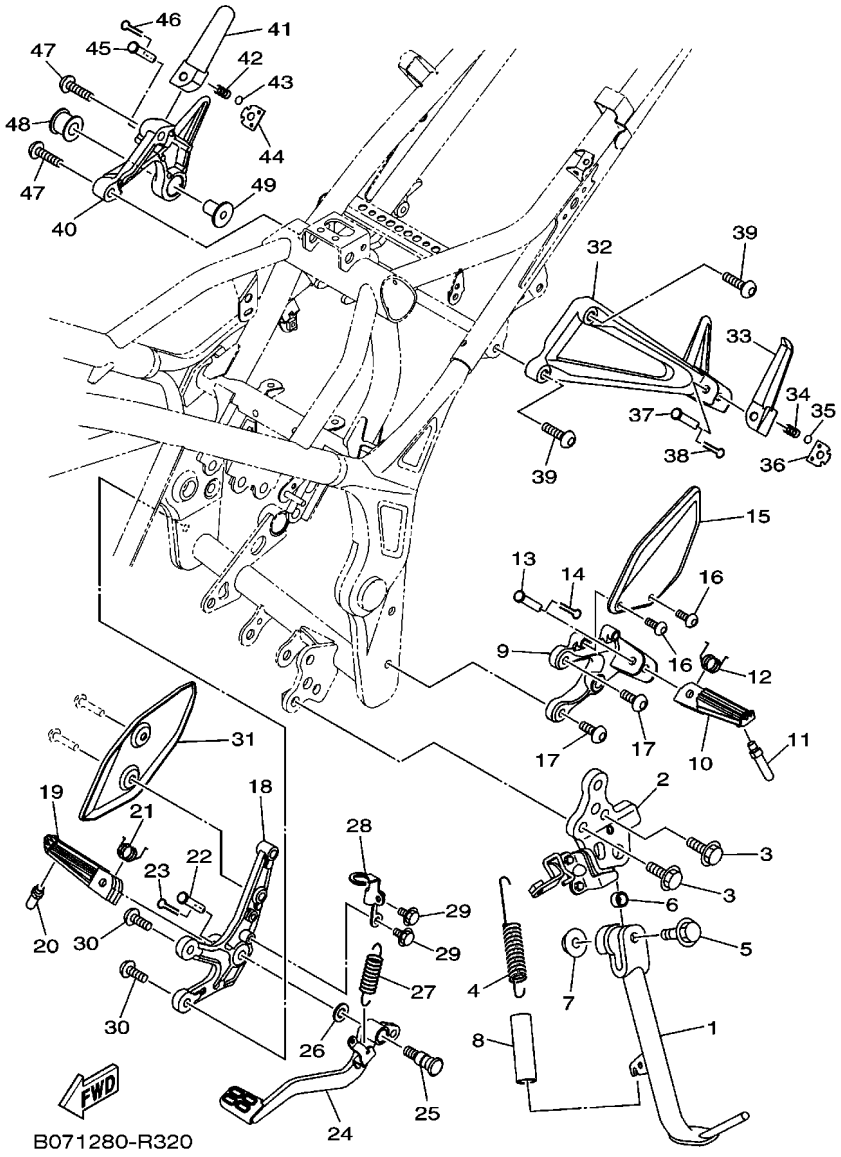

FIG. 32 CAVALETE. ESTRIBOS. PEDAL

REF. NO.	No. PEÇA	DESCRIÇÃO	B091					OBSERVAÇÕES
1	1WD–F7311–00	CAVALETE LATERAL	1					
2	B04–F7321–00	SUPORTE DO CAVALETE LATERAL	1					
3	95817–10025	PARAFUSO FLANGE	2					
4	90506–23812	MOLA DE TENSAO	1					
5	90105–106A7	PARAFUSO FLANGE	1					
6	90387–10010	ESPACADOR	1					
7	95602–10200	PORCA AUTOTRAVANTE	1					
8	90445–217G3	TUBO (L70)	1					
9	B01–F7442–00	SUPORTE DO ESTRIBO 2	1					
10	B01–F7451–00	ESTRIBO ESQUERDO	1					
11	1WD–F7435–00	PARAFUSO	1					
12	90508–183B9	MOLA DE TORCAO	1					
13	90240–08145	PINO	1					
14	91401–25015	CONTRAPINO	1					
15	2MS–F7445–00	PLACA 1	1					
16	90111–06013	PARAFUSO	2					
17	90109–085G6	PARAFUSO	2					
18	B01–F7443–00	SUPORTE DO ESTRIBO 3	1					
19	B01–F7461–00	ESTRIBO DIREITO	1					
20	1WD–F7435–00	PARAFUSO	1					
21	90508–183B9	MOLA DE TORCAO	1					
22	90240–08145	PINO	1					
23	91401–25015	CONTRAPINO	1					
24	B01–F7211–00	PEDAL DE FREIO	1					
25	4BP–27261–00	EIXO	1					
26	90201–10021	ARRUELA PLANA	1					
27	90506–26807	MOLA DE TENSAO	1					

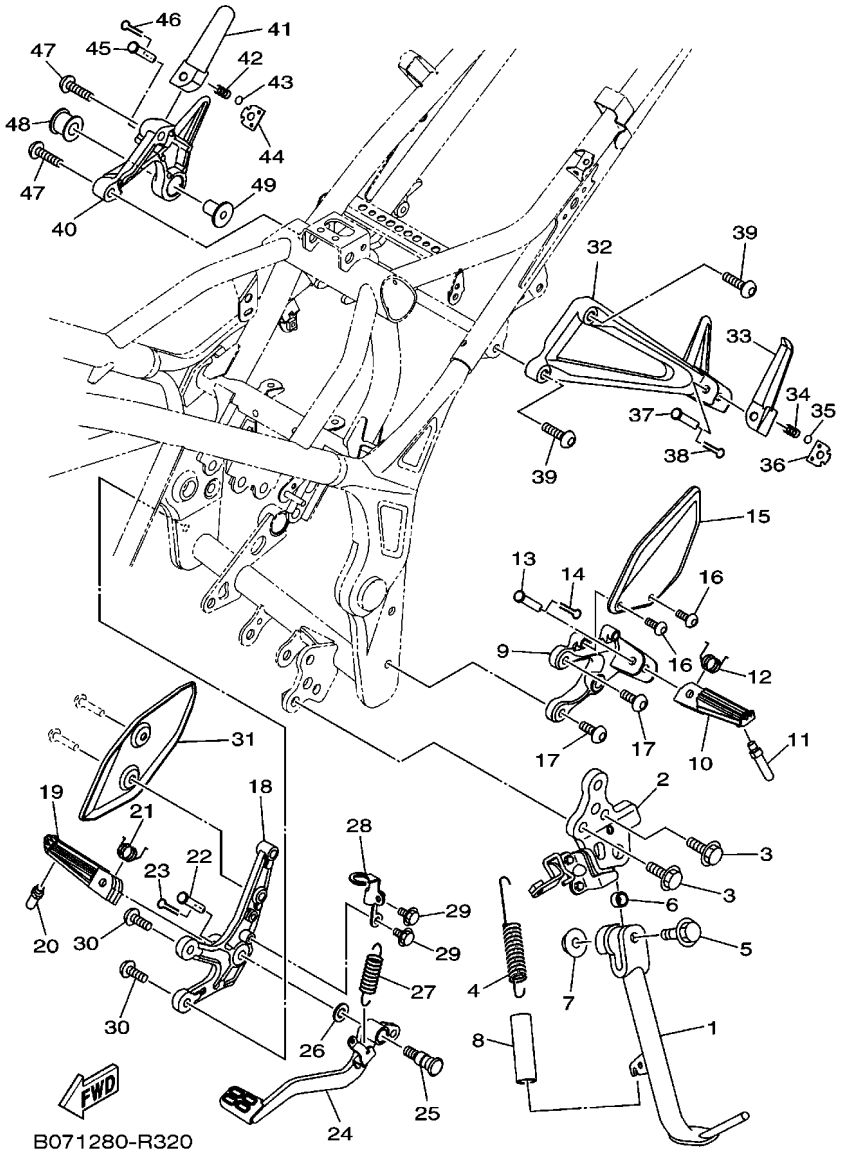

FIG. 32 CAVALETE. ESTRIBOS. PEDAL

REF. NO.	No. PEÇA	DESCRIÇÃO	B091					OBSERVAÇÕES
28	B01–F144G–00	FIXADOR DO INTERRUP. DE PARADA	1					
29	95802–06010	PARAFUSO FLANGE	2					
30	90109–085G6	PARAFUSO	2					
31	2MS–F7446–00	PLACA 2	1					
32	1WD–F741L–00	SUPORTE DO ESTRIBO ESQ.	1					
33	1WD–F7431–00	ESTRIBO TRASEIRO ESQ.	1					
34	90501–12743	MOLA DE COMPRESSAO	1					
35	93501–04830	ESFERA	1					
36	1WD–F7437–00	ARRUELA ESPECIAL	1					
37	90240–08145	PINO	1					
38	91401–25015	CONTRAPINO	1					
39	90110–08071	PARAFUSO HEXAGONAL INTERNO	2					
40	1WD–F742L–00	SUPORTE DO ESTRIBO DIR.	1					
41	1WD–F7441–00	ESTRIBO TRASEIRO DIR.	1					
42	90501–12743	MOLA DE COMPRESSAO	1					
43	93501–04830	ESFERA	2					
44	1WD–F7437–00	ARRUELA ESPECIAL	1					
45	90240–08145	PINO	1					
46	91401–25015	CONTRAPINO	1					
47	90110–08071	PARAFUSO HEXAGONAL INTERNO	2					
48	5TP–E4747–00	AMORTIZADOR DO SILENCIADOR	1					
49	90387–08813	ESPACADOR	1					

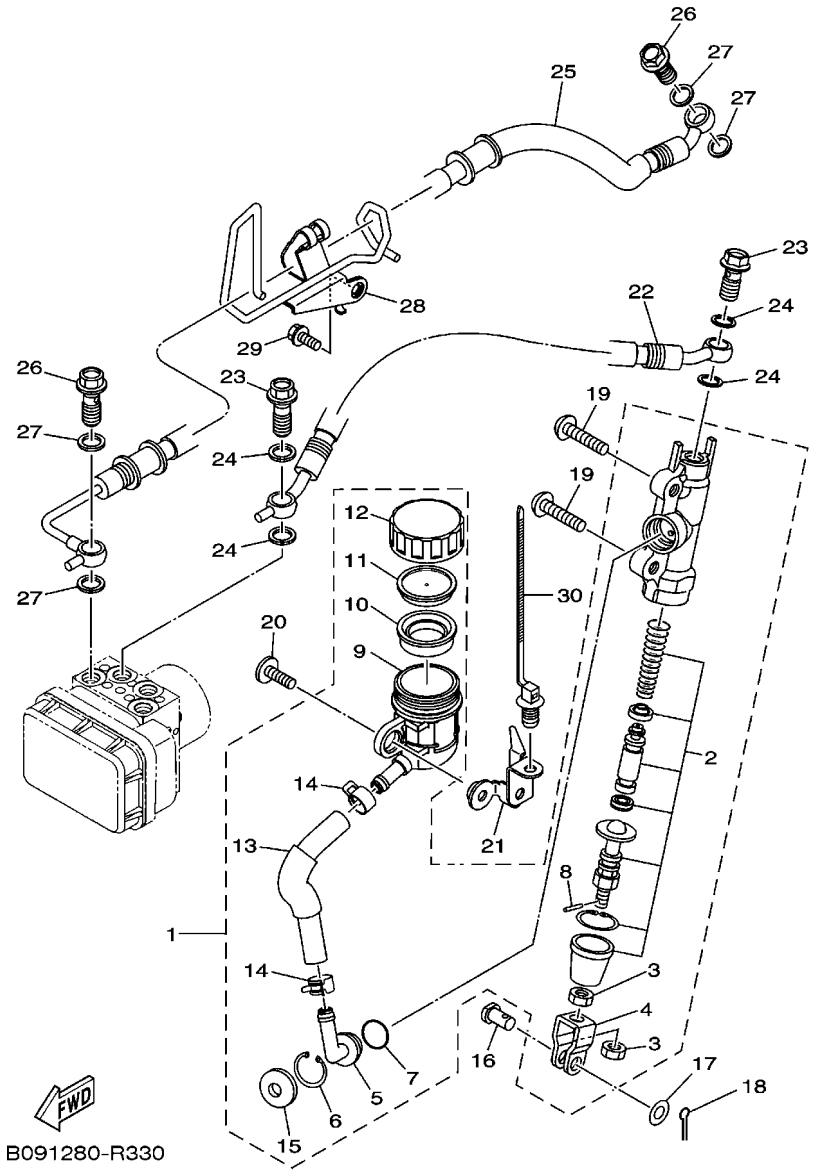

FIG. 33 CILINDRO MESTRE TRASEIRO

REF. NO.	No. PEÇA	DESCRIÇÃO	B091					OBSERVAÇÕES
1	1WD–F580E–00	CILINDRO MESTRE TRASEIRO CONJ.	1					
2	1WD–F5808–00	.KIT DE REPARO, CILINDRO MESTRE	1					
3	4SS–27218–00	.PORCA	2					
4	50C–F7222–00	.JUNCAO	1					
5	50C–F582A–50	.JUNCAO	1					
6	50C–F5866–00	.ANEL TRAVA	1					
7	93210–15620	.ANEL DE BORRACHA	1					
8	3KW–27234–00	.PINO DA VARETA DE FREIO	1					
9	50C–F5894–10	.TANQUE RESERVATORIO	1					
10	2VN–F5854–00	.DIAFRAGMA DO RESERVATORIO	1					
11	50C–F5855–00	.BUCHA DO DIAFRAGMA	1					
12	1WD–F5852–50	.TAMPA DO RESERVATORIO	1					
13	1WD–F5895–50	.MANGUEIRA DO RESERVATORIO	1					
14	90467–12085	.PRESILHA	2					
15	50C–F589A–00	.PROTETOR DE POEIRA	1					
16	90240–08124	PINO	1					
17	90201–08083	ARRUELA PLANA	1					
18	91401–20012	CONTRAPINO	1					
19	92012–08030	PARAFUSO	2					
20	90111–06121	PARAFUSO	1					
21	B04–F582E–00	SUPORTE DO TANQUE RESERVA	1					
22	2WD–F581K–00	MANGUEIRA DE FREIO 5	1					
23	90401–10812	PARAFUSO DE UNIAO	2					
24	90201–10118	ARRUELA PLANA	4					
25	2WD–F582J–00	MANGUEIRA DO FREIO 6	1					
26	90401–10812	PARAFUSO DE UNIAO	2					
27	90201–10118	ARRUELA PLANA	4					

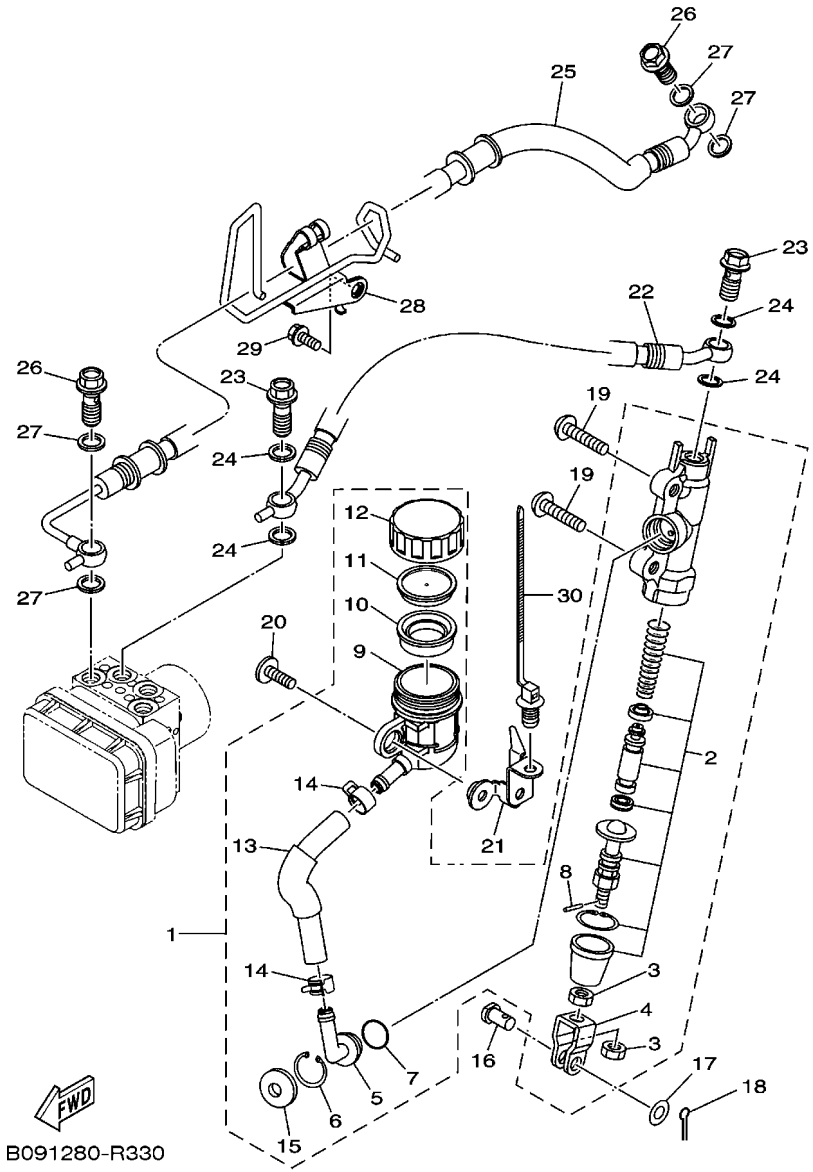

FIG. 33 CILINDRO MESTRE TRASEIRO

REF. NO.	No. PEÇA	DESCRIÇÃO	B091					OBSERVAÇÕES
28	2WD–F5887–00	SUPORTE DA MANGUEIRA DE FREIO	1					
29	95827–06014	PARAFUSO FLANGE	1					
30	90464–30009	BRACADEIRA	1					

FIG. 34 GERADOR

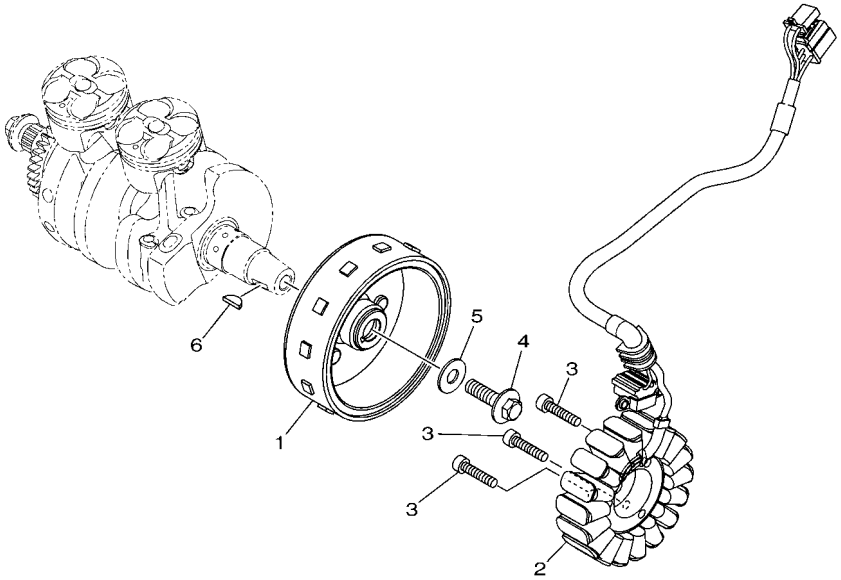

B041460-R340

REF. NO.	No. PEÇA	DESCRIÇÃO	B091					OBSERVAÇÕES
1	1WD–H1450–00	ROTOR DO MAGNETO CONJ.	1					
2	1WD–H1410–01	ESTATOR CONJ.	1					
3	91312–06030	PARAFUSO HEXAGONAL	3					
4	90105–10883	PARAFUSO FLANGE	1					
5	90201–102R1	ARRUELA PLANA	1					
6	90280–05013	CHAVETA MEIA LUA	1					

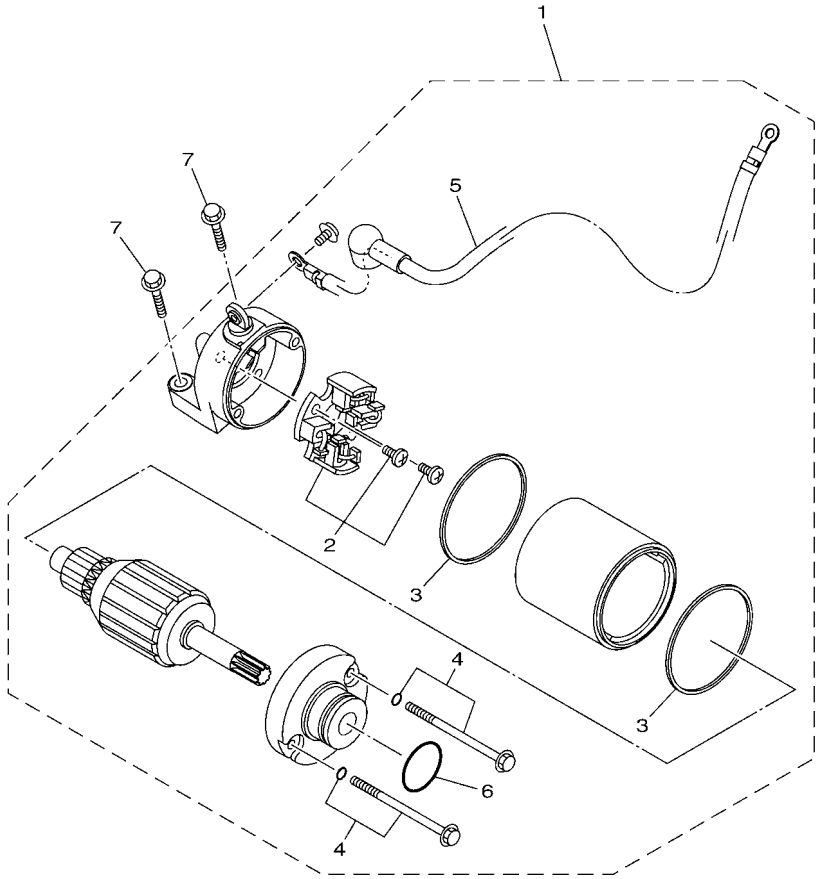

1WD1460-P360

FIG. 35 MOTOR DE PARTIDA

REF. NO.	No. PEÇA	DESCRIÇÃO	B091					OBSERVAÇÕES
1	1WD–H1800–00	MOTOR DE PARTIDA COMPLETO	1					
2	1WD–H1801–00	.JOGO DE ESCOVAS	1					
3	1WD–H1861–00	.GAXETA	2					
4	1WD–H1828–00	.PARAFUSO 2	2					
5	1WD–H183G–00	.CHICOTE DO MOTOR COMPL.	1					
6	4FP–H182L–00	.ANEL DE BORRACHA	1					
7	95022–06025	PARAFUSO FLANGE	2					

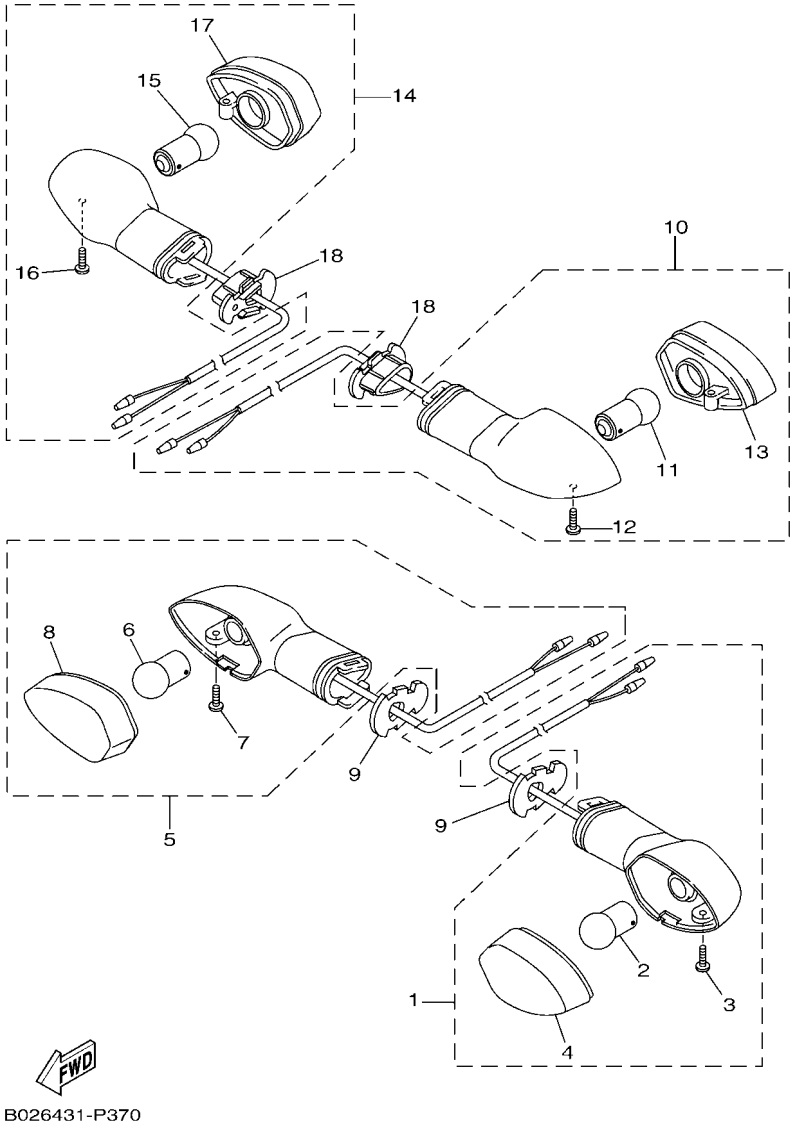

FIG. 36 PISCAS

REF. NO.	No. PEÇA	DESCRIÇÃO	B091					OBSERVAÇÕES
1	B04–H3310–10	PISCA DIANTEIRO CONJ. 1	1					
2	1KB–83311–00	.LAMPADA DO PISCA (12V-10W)	1					
3	3D9–H3333–10	.PARAFUSO DE FIXACAO DA LENTE	1					
4	1KB–8333A–00	.LENTE COMPLETA 1	1					
5	B04–H3320–10	PISCA DIANTEIRO CONJ. 2	1					
6	1KB–83311–00	.LAMPADA DO PISCA (12V-10W)	1					
7	3D9–H3333–10	.PARAFUSO DE FIXACAO DA LENTE	1					
8	1KB–8334A–00	.LENTE COMPLETA 2	1					
9	BD6–H3318–10	SUPORTE DO PISCA 1	2					
10	1WD–H3330–10	PISCA TRASEIRO CONJ. 1	1					
11	1KB–83311–00	.LAMPADA DO PISCA (12V-10W)	1					
12	3D9–H3333–10	.PARAFUSO DE FIXACAO DA LENTE	1					
13	1KB–8334A–00	.LENTE COMPLETA 2	1					
14	1WD–H3340–10	PISCA TRASEIRO CONJ. 2	1					
15	1KB–83311–00	.LAMPADA DO PISCA (12V-10W)	1					
16	3D9–H3333–10	.PARAFUSO DE FIXACAO DA LENTE	1					
17	1KB–8333A–00	.LENTE COMPLETA 1	1					
18	1WD–H3318–00	SUPORTE DO PISCA 1	2					

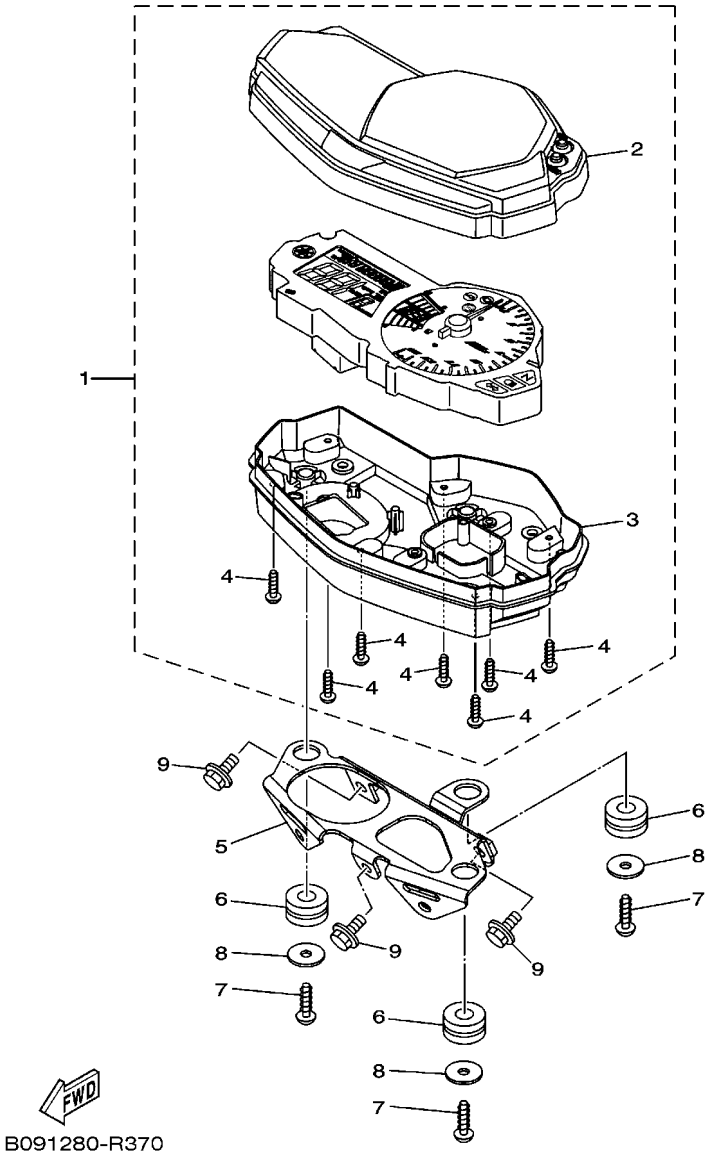

FIG. 37 MEDIDOR

REF. NO.	No. PEÇA	DESCRIÇÃO	B091					OBSERVAÇÕES
1	B02–H3500–00	MEDIDOR CONJUNTO	1					
2	1WD–H3571–00	.CAIXA SUPERIOR DO VELOCIMETRO	1					
3	1WD–H3572–00	.CAIXA INFERIOR DO VELOCIMETRO	1					
4	97702–30016	.PARAFUSO	7					
5	B04–H3519–00	SUPORTE DO MEDIDOR	1					
6	90480–14004	ILHO DE BORRACHA	3					
7	97702–50016	PARAFUSO	3					
8	90201–05827	ARRUELA PLANA	3					
9	95022–06010	PARAFUSO FLANGE	3					

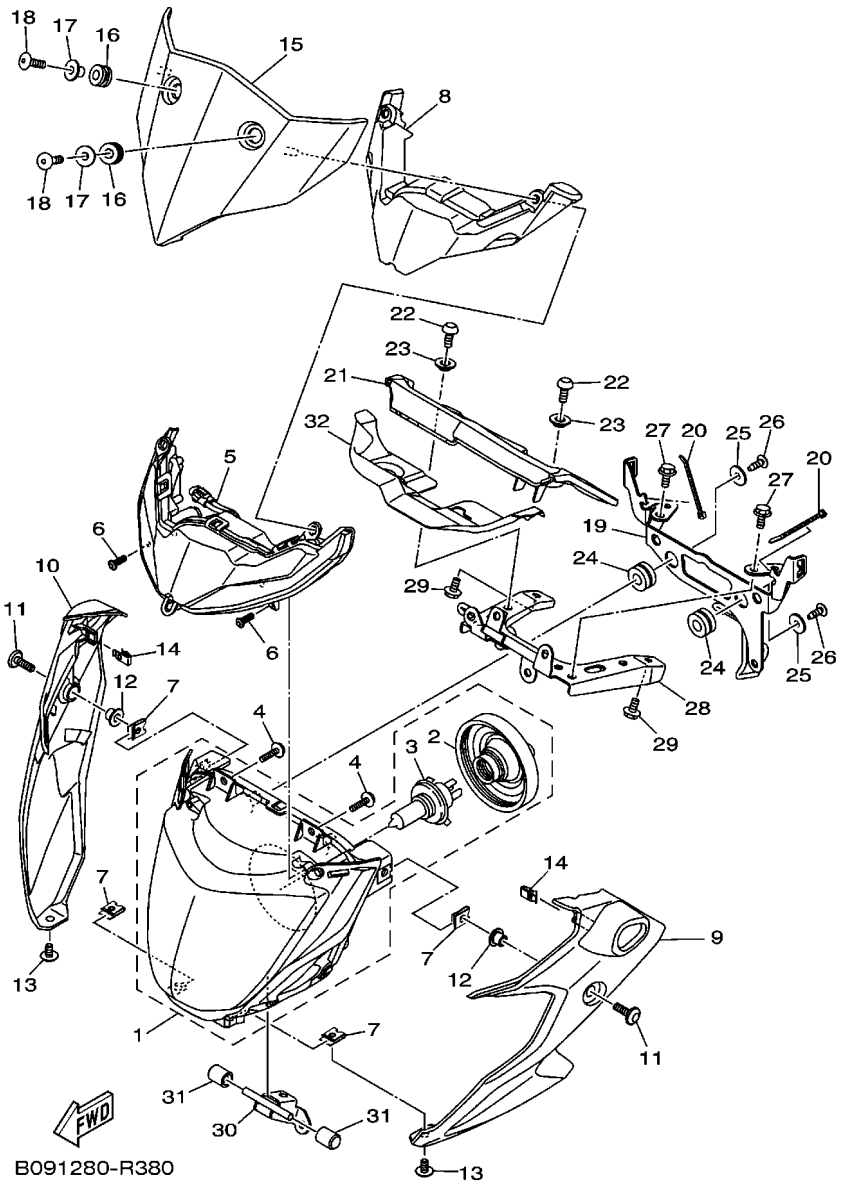

FIG. 38 FAROL DIANTEIRO

REF. NO.	No. PEÇA	DESCRIÇÃO	B091					OBSERVAÇÕES
1	B04–H4310–00	FAROL DIANTEIRO COMPLETO	1					
2	1RC–84397–00	.TAMPA DO SOQUETE	1					
3	1RC–84314–00	.LAMPADA DO FAROL (12V-60/55W)	1					
4	B04–84192–00	PARAFUSO ESPECIAL	4					
5	B04–H4410–00	TAMPA DO FAROL	1					
6	B04–E2614–00	PARAFUSO	2					
7	90183–06069	PORCA MOLA	4					
8	B04–H4144–00	TAMPA FAROL	1					
9	B04–F831V–00–P0	FIXADOR DO FAROL 1	1					MBL2 PARA MS1,SMX
	B04–F831V–00–P1	FIXADOR DO FAROL 1	1					RM7
10	B04–F832V–00–P0	FIXADOR DO FAROL 2	1					MBL2 PARA MS1,SMX
	B04–F832V–00–P1	FIXADOR DO FAROL 2	1					RM7
11	90111–06140	PARAFUSO	2					
12	90387–068L9	ESPACADOR	2					
13	90111–06096	PARAFUSO	2					
14	5GM–28379–01	GANCHO	2					
15	B04–H4369–00–P0	TAMPA 1	1					SMX
16	90480–12808	ILHO DE BORRACHA	2					
17	90387–06899	ESPACADOR	2					
18	90111–06086	PARAFUSO	2					
19	B04–F8357–00	FIXADOR 2	1					
20	90464–16019	BRACADEIRA	2					
21	B04–F8345–00	MOLDURA 1	1					
22	90111–06029	PARAFUSO	2					
23	90387–07717	ESPACADOR	2					
24	90480–14004	ILHO DE BORRACHA	2					
25	90201–05036	ARRUELA PLANA	2					

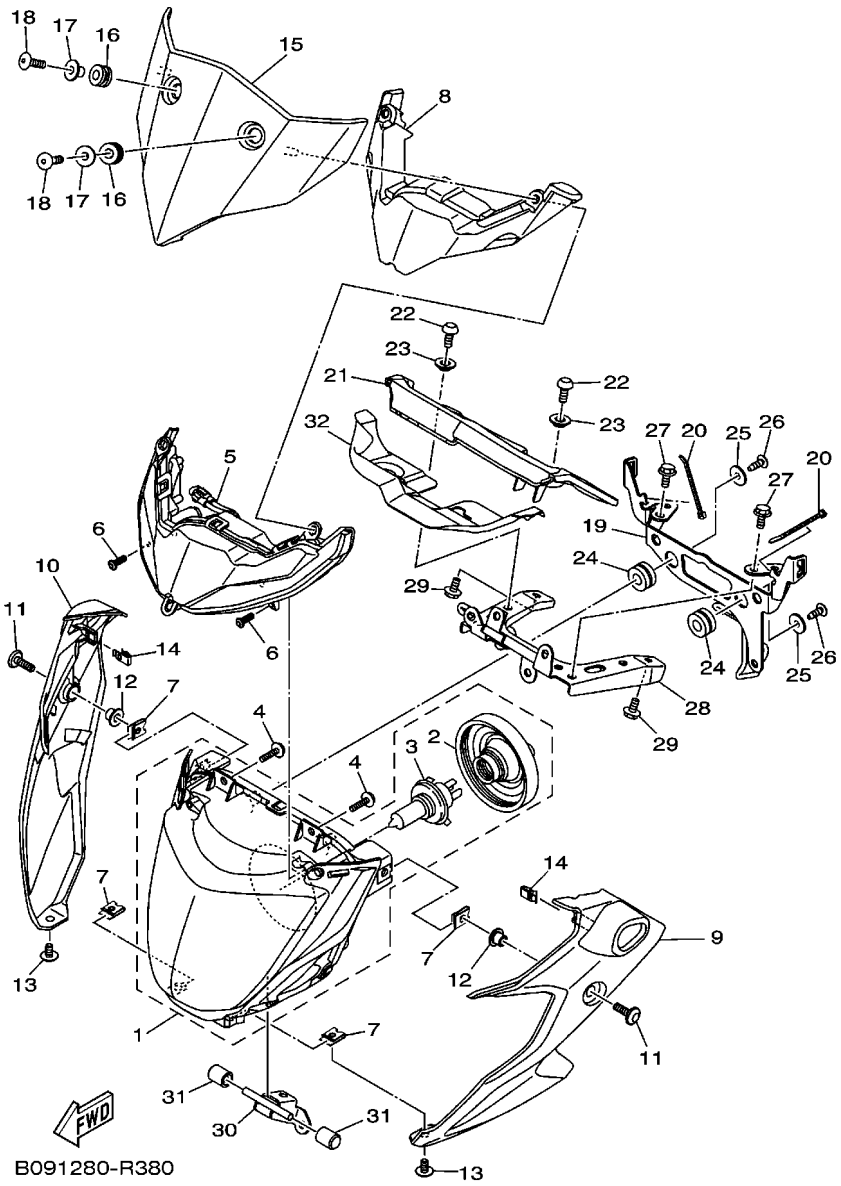

FIG. 38 FAROL DIANTEIRO

REF. NO.	No. PEÇA	DESCRIÇÃO	B091					OBSERVAÇÕES
26	97707–50016	PARAFUSO	2					
27	95802–06010	PARAFUSO FLANGE	2					
28	B04–F8356–00	FIXADOR 1	1					
29	95022–06010	PARAFUSO FLANGE	2					
30	B08–F334G–00	SUPORTE 1	1					
31	2SN–H4527–00	AMORTIZADOR	2					
32	B04–H4196–00	TAMPA DO SOQUETE	1					

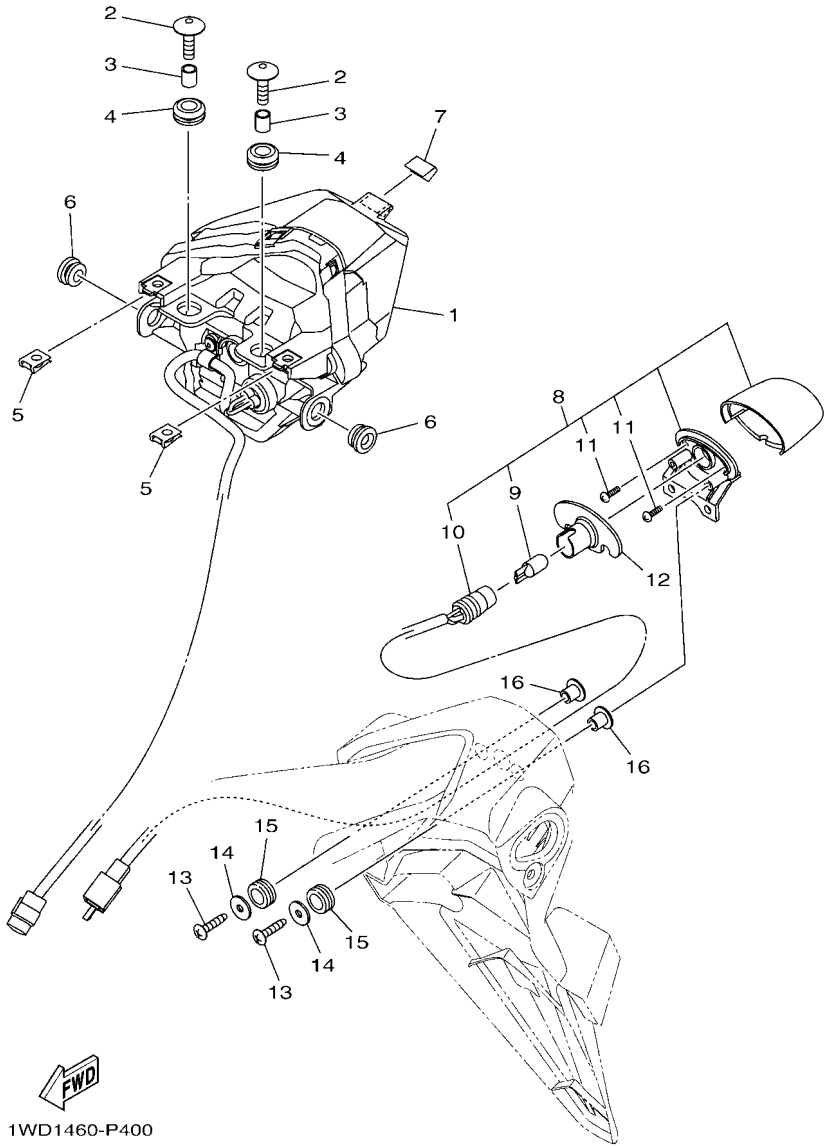

FIG. 39 LANTERNA TRASEIRA

REF. NO.	No. PEÇA	DESCRIÇÃO	B091					OBSERVAÇÕES
1	1WD–H4710–01	LANTERNA TRASEIRA COMPLETA	1					
2	90111–06117	PARAFUSO	2					
3	90387–067V1	ESPACADOR	2					
4	90480–13001	ILHO DE BORRACHA	2					
5	90183–05807	PORCA MOLA	2					
6	90480–10003	ILHO DE BORRACHA	2					
7	1WD–F1732–00	VEDACAO 1	1					
8	1WD–H4740–00	LUZ DA LICENCA CONJUNTO	1					
9	1WD–H4744–00	.LAMPADA (12V-5W)	1					
10	1WD–H4547–00	.CHICOTE DA LUZ DE LICENCA	1					
11	1WD–H4726–00	.PARAFUSO	2					
12	1WD–H4753–00	AMORTIZADOR	1					
13	97707–40020	PARAFUSO	2					
14	90201–04804	ARRUELA PLANA	2					
15	90480–11009	ILHO DE BORRACHA	2					
16	90387–05042	ESPACADOR	2					

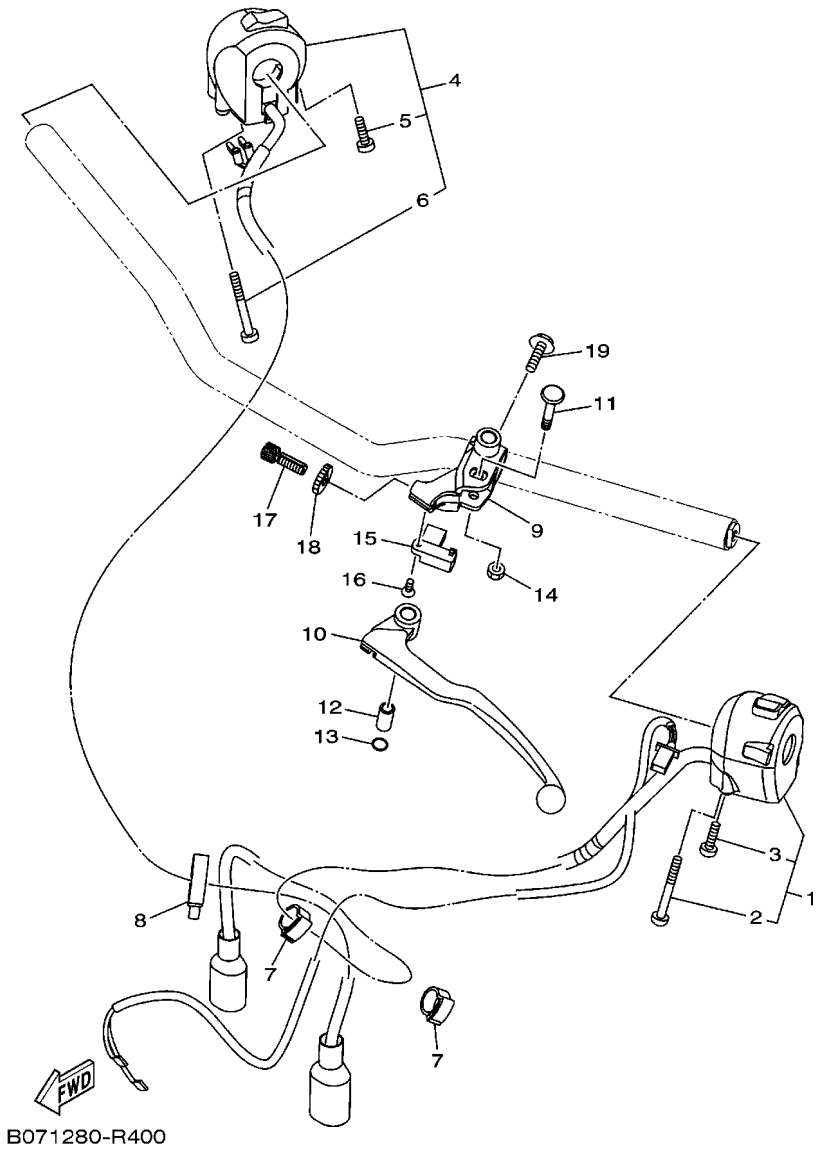

FIG. 40 INTERRUP. DO GUIDAO E MANETE 1

REF. NO.	No. PEÇA	DESCRIÇÃO	B091					OBSERVAÇÕES
1	B04–H3972–00	INTERRUPTOR DO GUIDAO 4	1					
2	45P–H395W–00	.PARAFUSO	1					
3	45P–H395X–00	.PARAFUSO 1	1					
4	B04–H3975–00	INTERRUPTOR DO GUIDAO 2	1					
5	45P–H2133–00	.PARAFUSO FIXADOR	1					
6	45P–H395W–00	.PARAFUSO	1					
7	90464–16003	BRACADEIRA	2					
8	90464–30001	BRACADEIRA	1					
9	1WD–H2911–00	FIXADOR DA ALAVANCA 1	1					
10	1WD–H3912–00	ALAVANCA ESQUERDA 1	1					
11	31A–83945–00	PARAFUSO DA ALAVANCA	1					
12	31A–83913–00	ESPACADOR DA ALAVANCA 1	1					
13	93210–108H5	ANEL DE BORRACHA	1					
14	95602–06100	PORCA AUTOTRAVANTE (M6)	1					
15	5BP–H2917–00	INTERRUPTOR	1					
16	90151–03005	PARAFUSO TRAMBULADOR	1					
17	90123–08083	PARAFUSO	1					
18	90179–08316	PORCA	1					
19	97507–06525	PARAFUSO COM ARRUELA	1					

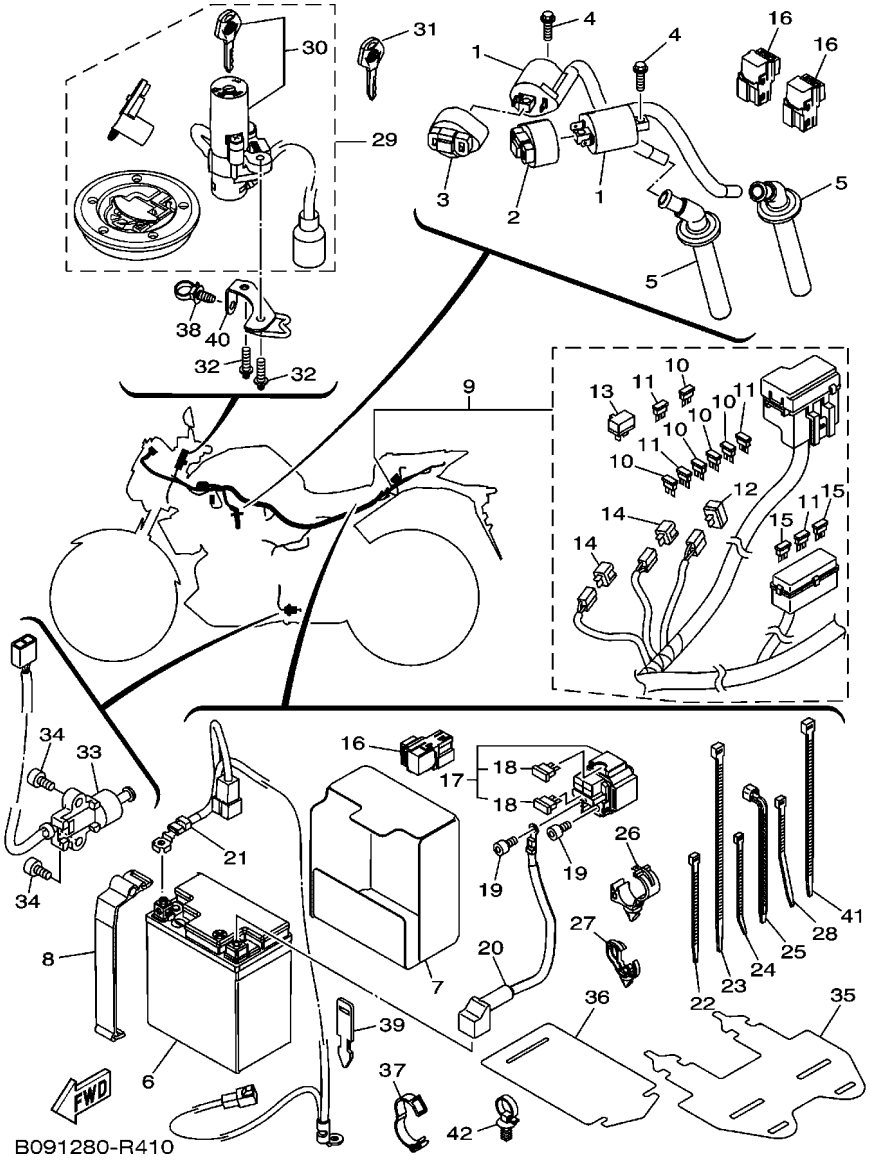

FIG. 41 SISTEMA ELETRICO 1

REF. NO.	No. PEÇA	DESCRIÇÃO	B091					OBSERVAÇÕES
1	1WD–H2310–00	BOBINA DE IGNICAO CONJ.	2					
2	B04–H2314–00	CAPA BOBINA DE IGNICAO	1					
3	B04–H2314–10	CAPA BOBINA DE IGNICAO	1					
4	95022–06020	PARAFUSO FLANGE	2					
5	1WD–H2370–00	CACHIMBO DA VELA CONJ.	2					
6	44C–H2100–02	BATERIA CONJ.	1					
7	1WD–H2121–00	AMORTIZADOR DA BATERIA	1					
8	B01–H2131–00	CINTA DA BATERIA	1					
9	B08–H2590–00	CHICOTE PRINCIPAL COMPLETO	1					
10	1WD–H2151–20	.FUSIVEL (7.5A BL)	5					
11	1WD–H2151–10	.FUSIVEL (15A-BL)	4					
12	4WA–81980–00	.DIODO CONJUNTO	1					
13	4B4–H1980–00	.DIODO CONJUNTO	1					
14	3WP–81980–00	.DIODO CONJUNTO	2					
15	1WD–H2151–30	.FUSIVEL (30A)	2					
16	1WD–H1950–00	RELE CONJUNTO	4					
17	1WD–H1940–00	RELE DE PARTIDA CONJUNTO	1					
18	1WD–H2151–00	.FUSIVEL (30A-BL)	2					
19	91312–05008	PARAFUSO HEXAGONAL	2					
20	2WD–H2115–00	FIO POSITIVO DA BATERIA	1					
21	2WD–H2116–01	FIO NEGATIVO DA BATERIA	1					
22	90464–36800	BRACADEIRA	2					
23	90464–70800	BRACADEIRA	6					
24	90464–22800	BRACADEIRA	1					
25	90464–15195	BRACADEIRA	2					
26	90464–20010	BRACADEIRA	1					
27	90464–13249	BRACADEIRA	1					

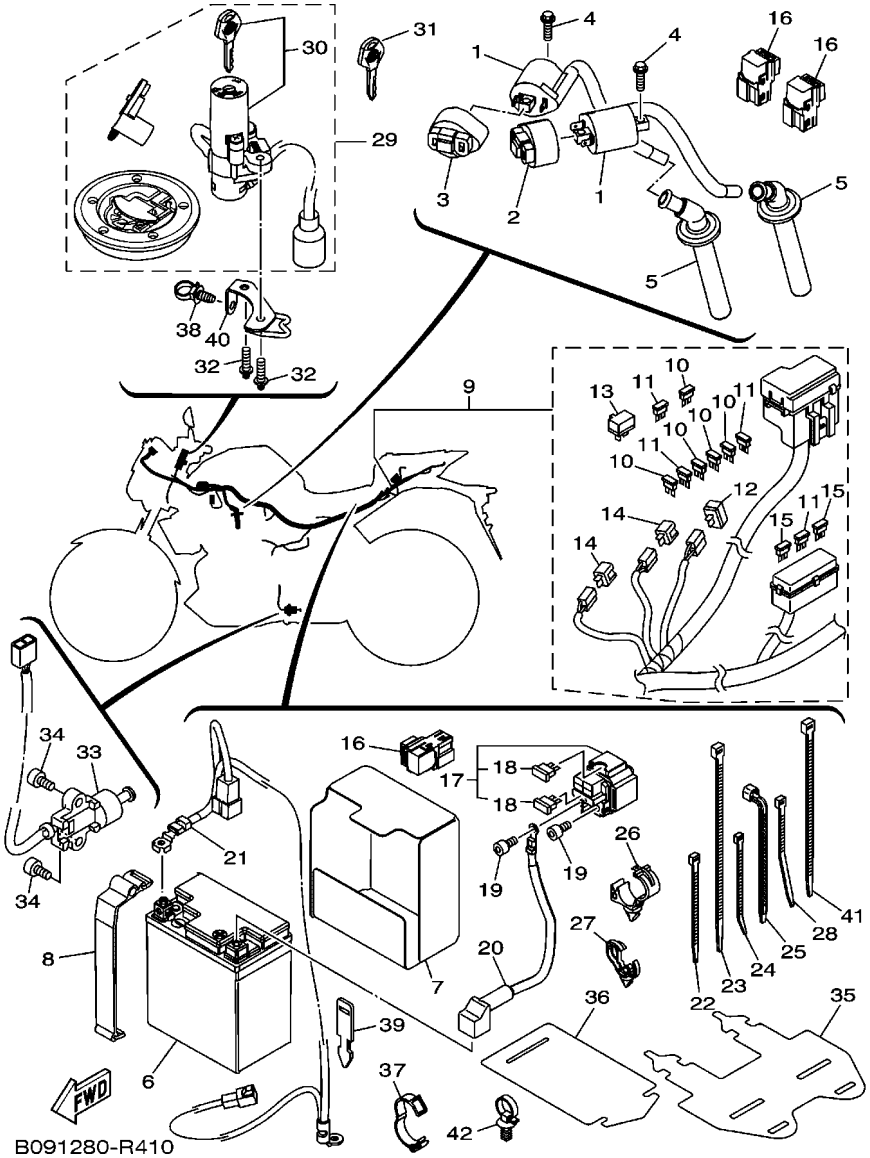

FIG. 41 SISTEMA ELETRICO 1

REF. NO.	No. PEÇA	DESCRIÇÃO	B091					OBSERVAÇÕES
28	90464–36005	BRACADEIRA	3					
29	B04–XH250–00	CONJUNTO DE TRAVAS COMPLETO	1					
30	B04–H2501–00	TRAVA DE DIRECAO, INTERRUPTOR	1					
31	1WD–H250A–00	CHAVE VIRGEM	1					AP
32	90109–060G4	PARAFUSO	2					
33	1WD–H2566–00	INTERRUPTOR CAVALETE LATERAL	1					
34	90110–05810	PARAFUSO HEXAGONAL INTERNO	2					
35	1WD–F179E–00	CINTA	1					
36	1WD–H2591–00	BRACADEIRA	1					
37	90464–26001	BRACADEIRA	1					
38	90464–08009	BRACADEIRA	1					
39	5YU–82591–00	BRACADEIRA	1					
40	B04–F8358–00	FIXADOR 3	1					
41	90464–50800	BRACADEIRA	1					
42	90464–30009	BRACADEIRA	1					

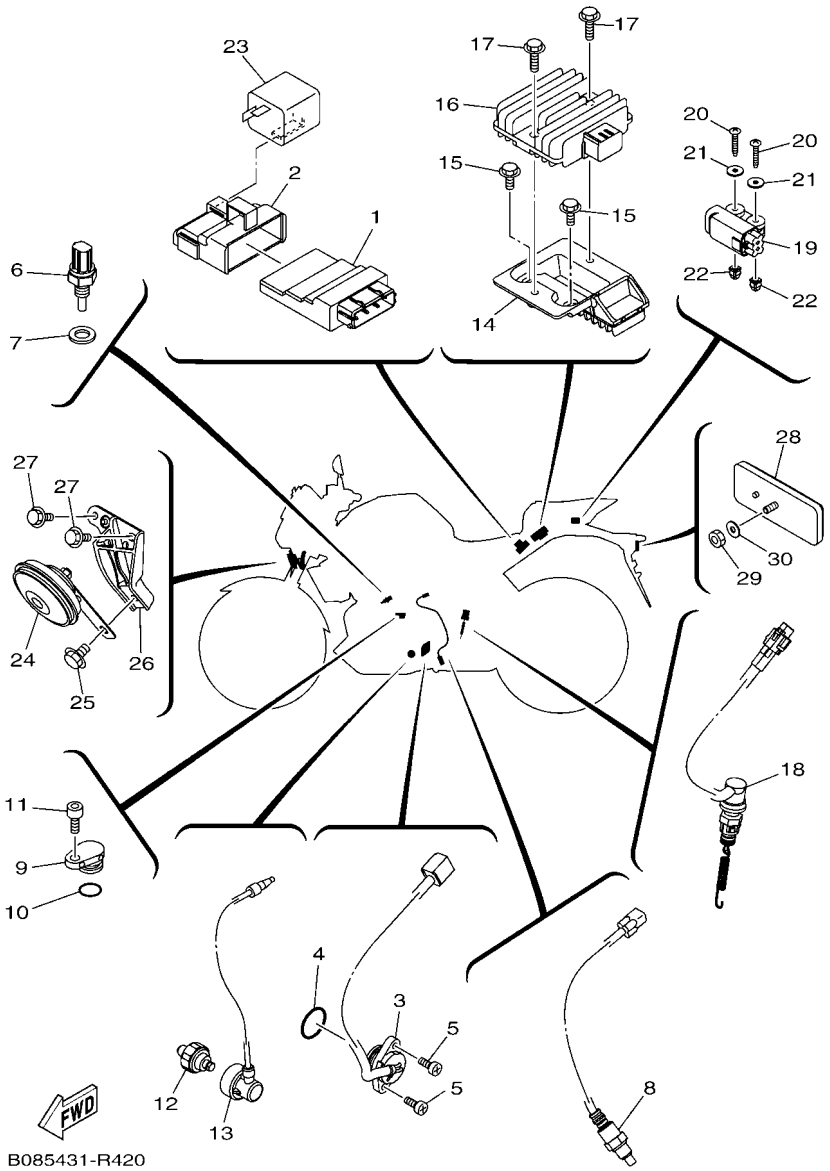

FIG. 42 SISTEMA ELETRICO 2

REF. NO.	No. PEÇA	DESCRIÇÃO	B091					OBSERVAÇÕES
1	B03–H591A–00	UNIDADE DE CONTROLE MOTORA CJ	1					
2	B01–H5546–00	CINTA	1					
3	1WD–H2540–00	INTERRUPTOR NEUTRO CONJ.	1					
4	93210–21801	ANEL DE BORRACHA	1					
5	98502–05016	PARAFUSO	2					
6	54P–H3591–00	UNIDADE TERMOSTATICA	1					
7	90430–10804	GAXETA	1					
8	1WD–H592A–00	SENSOR DE O2	1					
9	2WD–E5189–00	TAMPAO	1					
10	93210–15566	ANEL DE BORRACHA	1					
11	91312–06016	PARAFUSO HEXAGONAL	1					
12	1WS–82504–00	SENSOR DE PRESSAO DO OLEO	1					
13	1WD–H1315–01	CHICOTE DE FIOS CONJ.	1					
14	1WD–H1961–00	TAMPA	1					
15	95802–06016	PARAFUSO FLANGE	2					
16	1WD–H1960–00	RETIFICADOR & REGULADOR CONJ.	1					
17	95802–06025	PARAFUSO FLANGE	2					
18	1WD–H2530–10	INTERRUPTOR DE PARADA CONJ.	1					
19	1WD–H2576–00	SENSOR DO ANGULO DE INCLINACAO	1					
20	90160–04009	PARAFUSO	2					
21	90201–04028	ARRUELA PLANA	2					
22	4B4–84334–00	PORCA DE AJUSTE	2					
23	2WD–H3351–00	RELE DO PISCA	1					
24	2PH–H3371–00	BUZINA	1					
25	95802–06012	PARAFUSO FLANGE	1					
26	B01–H3378–00	SUPORTE DA BUZINA	1					
27	95807–06016	PARAFUSO FLANGE	2					

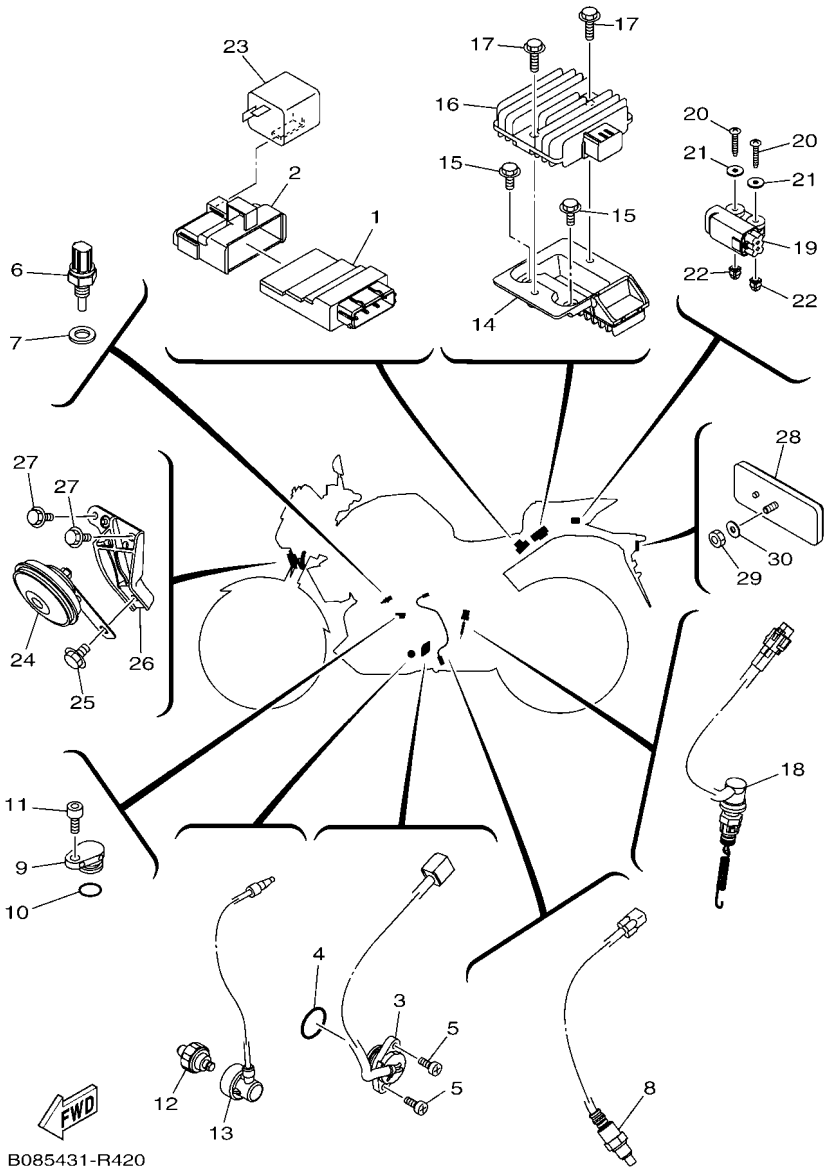

FIG. 42 SISTEMA ELETRICO 2

REF. NO.	No. PEÇA	DESCRIÇÃO	B091					OBSERVAÇÕES
28	1BW–H5130–00	REFLETOR TRASEIRO CONJ.	1					
29	95602–05100	PORCA AUTO-TRAVANTE	1					
30	90201–05043	ARRUELA PLANA	1					

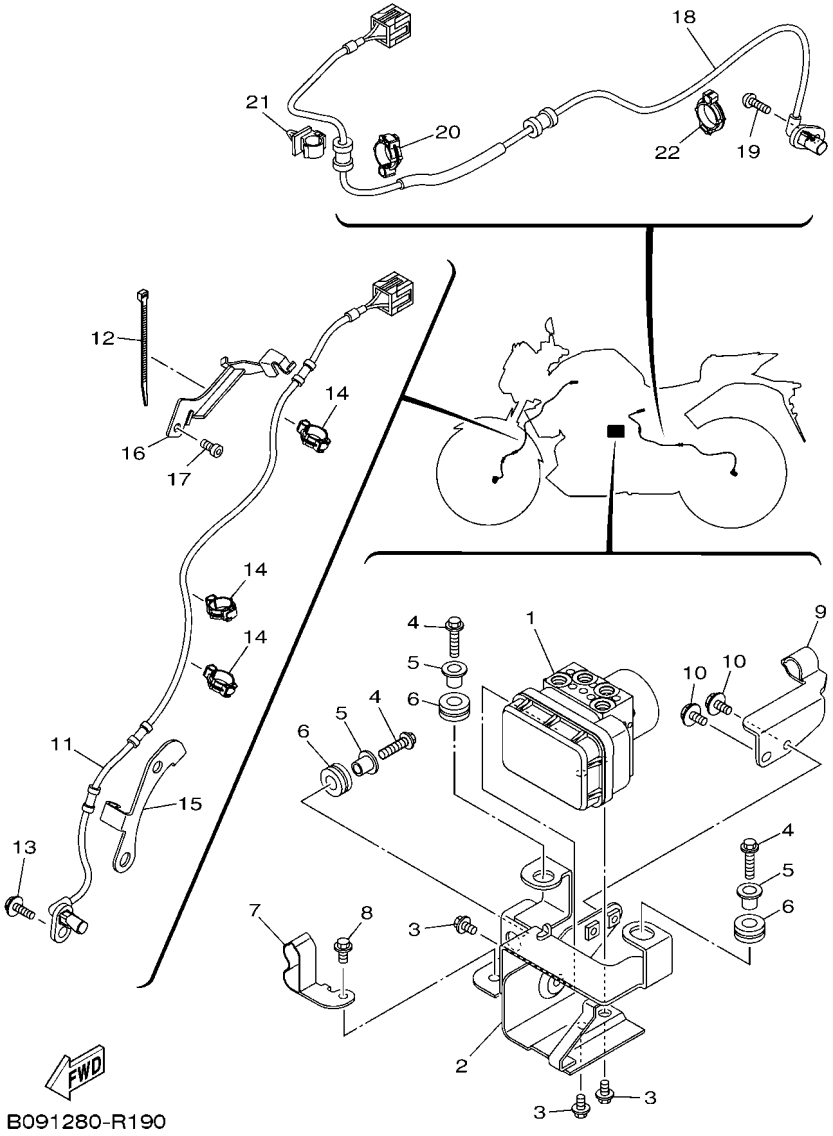

FIG. 43 SISTEMA ELETRICO 3

REF. NO.	No. PEÇA	DESCRIÇÃO	B091					OBSERVAÇÕES
1	2WD–85930–09	UNIDADE HIDRAULICA CONJ.	1					
2	2WD–F175T–00	SUPORTE 1	1					
3	95022–06010	PARAFUSO FLANGE	3					
4	95022–06025	PARAFUSO FLANGE	3					
5	90387–06M60	ESPACADOR	3					
6	90480–14229	ILHO DE BORRACHA	3					
7	2WD–F5886–00	SUPORTE DA MANGUEIRA DE FREIO	1					
8	95027–06012	PARAFUSO FLANGE	1					
9	2WD–F5875–00	SUPORTE MANGUEIRA DE FREIO 1	1					
10	95027–06012	PARAFUSO FLANGE	2					
11	2WD–85970–00	SENSOR DA RODA DIANT. CONJ.	1					
12	90464–22800	BRACADEIRA	1					
13	95027–06016	PARAFUSO FLANGE	1					
14	90464–12013	BRACADEIRA	3					
15	2WD–F3318–00	FIXADOR DO CABO 1	1					
16	2WD–F3319–00	FIXADOR DO CABO 2	1					
17	91317–06012	PARAFUSO	1					
18	2WD–85980–00	SENSOR DA RODA TRAS. CONJ.	1					
19	92012–06016	PARAFUSO	1					
20	90464–14803	BRACADEIRA	1					
21	90464–10800	BRACADEIRA	1					
22	90464–14803	BRACADEIRA	1					

No. PEÇA	REF. NO.
2MS–11361–00	1 – 9
1WD–11411–00	2 – 1
1WD–11413–00	2 – 23
1WD–11413–10	2 – 23
1WD–11413–20	2 – 23
1WD–11413–30	2 – 23
1WD–11413–40	2 – 23
1WD–11416–00	2 – 10
1WD–11416–10	2 – 10
1WD–11416–20	2 – 10
1WD–11416–30	2 – 10
1WD–11416–40	2 – 10
1WD–11650–00	2 – 2
5SL–11654–00	2 – 3
1WD–11656–00	2 – 5
1WD–11656–10	2 – 5
1WD–11656–20	2 – 5
1WD–11656–30	2 – 5
2MS–12153–10	3 – 9
1HX–12168–F0	3 – 8
1HX–12168–H1	3 – 8
1HX–12168–K1	3 – 8
1HX–12168–M1	3 – 8
1HX–12168–R1	3 – 8
1HX–12168–U1	3 – 8
1HX–12168–W1	3 – 8
1HX–12168–Y1	3 – 8
1HX–12169–11	3 – 8
1HX–12169–31	3 – 8
1HX–12169–50	3 – 8
1HX–12169–70	3 – 8
1HX–12169–90	3 – 8
1HX–12169–E0	3 – 8
1HX–12169–G0	3 – 8
1HX–12169–J0	3 – 8
1HX–12169–L0	3 – 8
1HX–12169–N0	3 – 8
1HX–12169–T0	3 – 8
2MS–12210–00	4 – 6
5P0–12411–00	6 – 1
5NL–12564–00	1 – 28
5SL–12671–00	6 – 9
2S3–12675–00	6 – 10
8GL–13571–00	8 – 13
5JW–14104–00	8 – 15
8A7–14139–00	8 – 17
5PS–14147–00	8 – 8
895–14169–00	8 – 16

No. PEÇA	REF. NO.
1WS–14335–00	8 – 10
8HG–14534–00	8 – 14
5VY–1482K–00	1 – 20
2H7–15361–00	5 – 18
1WD–16382–00	13 – 19
1WD–17424–00	14 – 28
278–17425–00	14 – 12
	14 – 29
1WS–2331G–00	22 – 18
	22 – 36
3FV–23462–00	22 – 39
34B–24785–00	31 – 35
5MT–25398–00	26 – 7
	28 – 18
5MT–25398–10	26 – 7
	28 – 18
5MT–25398–20	26 – 7
	28 – 18
1WD–25802–00	27 – 4
1WD–25802–50	29 – 4
1WD–25803–00	27 – 5
1WD–25803–50	29 – 5
1WD–25805–00	27 – 12
1WD–25806–00	29 – 15
5RB–25854–00	31 – 3
36Y–2589H–00	31 – 5
5KN–25926–01	29 – 17
34X–25937–00	29 – 7
23P–26133–00	30 – 13
	30 – 15
4SS–27218–00	33 – 3
3KW–27234–00	33 – 8
4BP–27261–00	32 – 25
5GM–28379–01	38 – 14
3WP–81980–00	41 – 14
4WA–81980–00	41 – 12
1WS–82504–00	42 – 12
5YU–82591–00	41 – 39
1KB–83311–00	36 – 2
	36 – 6
	36 – 11
	36 – 15
1KB–8333A–00	36 – 4
	36 – 17
1KB–8334A–00	36 – 8
	36 – 13
31A–83913–00	40 – 12
31A–83945–00	40 – 11

No. PEÇA	REF. NO.
B04–84192–00	38 – 4
1RC–84314–00	38 – 3
1RC–84314–00	42 – 22
1RC–84397–00	38 – 2
1WS–85801–00	8 – 9
2WD–85930–09	43 – 1
2WD–85970–00	43 – 11
2WD–85980–00	43 – 18
B01–E1102–00	1 – 1
1WD–E111G–00	1 – 16
	1 – 25
1WD–E1133–10	1 – 3
2MS–E1133–10	1 – 2
2MS–E1181–00	1 – 13
1WD–E1191–00	1 – 17
1WD–E1193–00	1 – 19
4YS–E1198–00	7 – 15
2MS–E1311–00	1 – 26
1WD–E1351–00	1 – 27
1WD–E1454–00	2 – 22
1WD–E1496–00	2 – 18
1WD–E1531–00	2 – 15
1WD–E1536–00	2 – 6
1WD–E1549–00	2 – 7
2MS–E1603–00	2 – 12
2MS–E1631–00	2 – 11
1WD–E1633–00	2 – 13
2MS–E2111–00	3 – 1
2MS–E2113–00	3 – 4
2MS–E2117–00	3 – 5
3S0–E2118–00	3 – 6
1PA–E2119–00	3 – 7
2MS–E2121–00	3 – 2
2MS–E2126–00	3 – 3
B01–E2170–01	4 – 1
1WD–E2176–00	4 – 3
B01–E2180–01	4 – 2
1WD–E2213–00	4 – 9
33S–E2223–00	5 – 8
1WD–E2241–00	1 – 18
1WD–E2251–00	4 – 11
2MS–E2252–00	4 – 12
1WD–E2256–00	4 – 14
2MS–E2405–00	6 – 8
1WD–E2413–00	6 – 2
1WD–E2420–00	5 – 1
1WD–E2422–00	5 – 14
1WD–E2428–00	5 – 15

No. PEÇA	REF. NO.
1WD–E2450–00	5 – 6
1WD–E2453–00	5 – 7
33S–E2456–00	5 – 9
B04–E2461–00	6 – 11
B04–E2462–10	6 – 12
2MS–E2577–00	6 – 4
1WD–E2578–00	6 – 5
B04–E2614–00	38 – 6
1WD–E2681–00	5 – 12
1WD–E319L–00	5 – 10
1WD–E3300–00	7 – 1
1WD–E3341–00	7 – 3
1WD–E3342–00	7 – 4
1WD–E3410–00	7 – 9
1WD–E3414–00	7 – 16
1WD–E3415–00	7 – 10
1WD–E3417–00	7 – 13
1WD–E3440–00	7 – 11
54P–E3474–00	8 – 39
1WD–E3543–01	8 – 41
1WD–E3556–00	8 – 6
1WD–E3573–00	8 – 12
2MS–E3586–00	8 – 1
2MS–E3750–00	8 – 5
1WD–E3761–00	8 – 7
1WD–E3907–10	23 – 22
1WD–E3938–00	8 – 20
1WD–E3971–00	23 – 27
54P–E416A–00	8 – 18
1WD–E4243–00	8 – 19
1WD–E4411–00	8 – 25
2MS–E4412–00	8 – 29
1WD–E4422–00	8 – 33
1WD–E4437–00	8 – 28
52B–E443E–00	8 – 37
40D–E443G–00	28 – 30
1WD–E4451–00	8 – 36
1WD–E4452–00	8 – 30
1WD–E4457–00	8 – 31
1WD–E4462–00	8 – 34
2MS–E4465–00	8 – 21
2MS–E4466–00	8 – 22
2MS–E4469–00	8 – 26
2MS–E446C–00	8 – 27
B04–E449E–00	24 – 51
B02–E4602–00	9 – 1
1WD–E4613–00	9 – 21
1WD–E4628–00	9 – 27

No. PEÇA	REF. NO.
B01–E4703–00	9 – 6
54D–E4714–00	9 – 15
1WD–E4715–00	9 – 16
1WD–E4728–00	9 – 10
1WD–E473L–00	9 – 2
5TP–E4747–00	9 – 4
	17 – 27
	32 – 48
1WD–E4758–00	9 – 7
1WD–E4763–00	9 – 14
1WD–E4775–00	9 – 5
1WD–E4840–00	1 – 31
1WD–E4881–00	1 – 32
1WD–E4882–01	1 – 34
1WD–E4890–00	1 – 21
1WD–E4899–00	1 – 22
1WD–E5148–00	10 – 4
1WD–E5150–20	10 – 1
1WD–E5155–00	10 – 12
2WD–E5189–00	42 – 9
1WD–E5362–00	5 – 19
2MS–E5373–01	8 – 44
1WD–E5377–00	11 – 21
1WD–E5411–00	11 – 1
1WD–E5413–10	11 – 16
1WD–E5418–00	11 – 22
1WD–E5421–00	5 – 2
2MS–E5441–00	11 – 14
1WD–E5451–00	11 – 7
1WD–E5461–00	11 – 10
1WD–E5462–00	11 – 17
1WD–E5514–00	12 – 1
1WD–E5515–00	12 – 3
44D–E5521–00	12 – 2
1WD–E5580–00	12 – 4
1WD–E6111–00	13 – 1
2MS–E6150–00	13 – 2
1WD–E6154–00	13 – 3
1WD–E6181–00	13 – 13
1WD–E6324–00	13 – 6
1WD–E6331–00	13 – 5
2MS–E6333–10	13 – 8
1WD–E6337–00	13 – 9
2MS–E6340–00	13 – 15
2MS–E6350–00	13 – 7
1WD–E6356–00	13 – 14
2MS–E6371–00	13 – 4
2MS–E7121–00	14 – 7

No. PEÇA	REF. NO.
2MS–E7131–00	14 – 5
2MS–E7151–00	14 – 2
2MS–E7161–00	14 – 6
2MS–E7211–00	14 – 23
2MS–E7221–00	14 – 14
2MS–E7231–00	14 – 18
2MS–E7241–00	14 – 19
2MS–E7251–00	14 – 22
2MS–E7261–00	14 – 17
1WD–E7402–00	14 – 13
2MS–E7411–00	14 – 1
1WD–E7460–00	14 – 31
1WD–E8101–00	16 – 4
B01–E8111–00	16 – 11
1WD–E8112–00	16 – 16
44C–E8113–00	16 – 12
1WD–E8115–00	16 – 13
1WD–E8127–00	16 – 2
1WD–E8140–00	16 – 8
1WD–E8175–00	16 – 3
1WD–E8337–00	16 – 1
1WD–E8511–00	15 – 4
1WD–E8512–00	15 – 5
1WD–E8513–00	15 – 6
1WD–E8531–00	15 – 7
1WD–E8536–00	15 – 9
1WD–E8540–10	15 – 1
5TP–E8542–00	15 – 2
1WD–E8562–00	15 – 10
B04–F1110–00–P0	17 – 1
B04–F1110–00–P1	17 – 1
B01–F111F–00	20 – 18
4VW–F111M–04	17 – 29
2MS–F115R–00	23 – 45
1WD–F1171–00	17 – 15
1WD–F117K–00	25 – 12
22D–F118K–00	24 – 3
1WD–F122A–00	17 – 21
B04–F122B–00	17 – 22
2MS–F134X–00	23 – 46
1WD–F135F–00	17 – 12
B05–F137N–00	24 – 30
B05–F137N–10	24 – 30
B05–F137N–20	24 – 30
B05–F137P–00	24 – 41
B05–F137P–10	24 – 41
B05–F137P–20	24 – 41
B04–F137U–00–P0	6 – 18

No. PEÇA	REF. NO.
B04–F137U–00–P1	6 – 18
B04–F137V–00–P0	6 – 19
B04–F137V–00–P1	6 – 19
B04–F137W–00–P0	24 – 29
B04–F137X–00–P0	24 – 40
B01–F144G–00	32 – 28
1WD–F1511–00–P0	18 – 1
1WD–F1511–00–P4	18 – 1
1WD–F1511–00–P5	18 – 1
B04–F1533–00	24 – 55
5BP–F153E–10	19 – 2
	19 – 12
B04–F1557–00	6 – 20
B04–F1569–00	18 – 2
B04–F1569–10	18 – 2
B04–F1569–20	18 – 2
1WD–F1586–00	18 – 10
1WD–F1611–01	18 – 11
1WD–F1617–00	18 – 19
1WD–F1621–00	18 – 29
1WD–F1629–01	18 – 18
1WD–F163A–00	18 – 31
1WD–F163E–00	18 – 16
B04–F1642–00	24 – 54
1WD–F1652–00	17 – 2
B01–F1668–00	20 – 17
1WD–F1669–00	18 – 12
1WD–F1688–00	18 – 24
1WD–F1689–00	18 – 25
1WD–F16A2–00	18 – 15
B04–F1711–00–P0	19 – 1
B04–F1711–00–P1	19 – 1
B04–F1711–00–P2	19 – 1
B04–F1716–00	19 – 50
B04–F171E–00–P0	19 – 42
B04–F171E–00–P1	19 – 42
1WD–F171L–00	19 – 21
1WD–F171M–00	19 – 24
1WD–F171N–00	19 – 27
B04–F171X–00–P0	19 – 46
B04–F171X–00–P1	19 – 46
B04–F1721–00–P0	19 – 11
B04–F1721–00–P1	19 – 11
B04–F1721–00–P2	19 – 11
B04–F1726–00	19 – 52
1WD–F172W–00	19 – 36
1WD–F1731–00–P0	19 – 40
1WD–F1731–00–P4	19 – 40

No. PEÇA	REF. NO.
1WD–F1732–00	39 – 7
2WD–F175T–00	43 – 2
B04–F175T–00	6 – 21
B04–F175U–00	6 – 22
B04–F1781–00	19 – 2
	19 – 12
B04–F1781–20	19 – 2
	19 – 12
5HH–F178A–00	17 – 30
1WD–F179E–00	41 – 35
1WD–F1816–00	19 – 33
1WD–F1817–00	19 – 34
3C1–F1828–00	19 – 32
1WD–F1871–00	19 – 29
1WD–F1875–00	19 – 31
1WD–F191B–00	17 – 6
1WD–F193A–00	17 – 3
1WD–F2110–00	20 – 1
1WD–F2129–00	20 – 3
B01–F2141–00	20 – 2
B01–F2151–00	20 – 7
1WD–F2174–00	28 – 27
1WD–F2184–00	20 – 4
1WD–F2210–00	20 – 14
1WD–F2311–00	20 – 11
1WD–F248B–00	20 – 9
B01–F3102–00	22 – 1
B03–F3103–00	22 – 19
1WD–F3110–00	22 – 3
	22 – 21
45P–F3111–00	22 – 16
	22 – 34
1WD–F3118–00	22 – 15
	22 – 33
45P–F3125–00	22 – 5
	22 – 23
1WD–F3126–00	22 – 2
2WD–F3136–00	22 – 20
1WD–F3141–00	22 – 13
	22 – 31
45P–F3144–00	22 – 9
	22 – 27
45P–F3145–00	22 – 7
	22 – 25
45P–F3146–00	22 – 6
	22 – 24
45P–F3149–00	22 – 14
	22 – 32

No. PEÇA	REF. NO.
45P–F3156–00	22 – 8
	22 – 26
45P–F3156–00	22 – 11
	22 – 29
1WD–F3170–00	22 – 4
	22 – 22
1WD–F3173–00	22 – 10
	22 – 28
31B–F3181–00	22 – 12
	22 – 30
45P–F3188–00	22 – 17
	22 – 35
2WD–F3318–00	43 – 15
2WD–F3319–00	43 – 16
B01–F3340–00	22 – 37
45P–F3346–00	22 – 40
B08–F334G–00	38 – 30
5BP–F3416–10	21 – 2
5BP–F3418–00	21 – 5
B04–F3435–00	21 – 6
B04–F3441–00–P2	21 – 10
B04–F3442–00	21 – 13
1WD–F4110–00	23 – 1
B04–F4121–00–P0	24 – 12
B04–F4121–00–P1	24 – 12
B04–F4122–00–P0	24 – 23
B04–F4122–00–P1	24 – 23
B04–F4129–00–P0	24 – 9
B04–F4129–00–P1	24 – 9
B04–F4129–00–P2	24 – 9
1WD–F412Y–00	23 – 6
B04–F4139–00–P0	24 – 20
B04–F4139–00–P1	24 – 20
B04–F4139–00–P2	24 – 20
1WD–F413B–00	24 – 10
	24 – 21
B04–F414E–00	24 – 8
5D9–F414G–00	17 – 4
	23 – 4
B04–F414G–00	17 – 14
45P–F414H–00	23 – 5
2MS–F4170–00	23 – 43
1DW–F4180–02	23 – 35
1WD–F4188–00	23 – 2
1WD–F4191–00	23 – 12
2MS–F419F–00	23 – 38
B04–F41A3–00	24 – 18
B04–F41A4–00	24 – 19

No. PEÇA	REF. NO.
B04–F41B1–00–P0	24 – 1
B04–F4244–00	24 – 56
B04–F4244–10	24 – 56
B04–F4244–20	24 – 56
B04–F4245–00	24 – 57
B04–F4245–10	24 – 57
B04–F4245–20	24 – 57
B04–F4254–00	24 – 2
1WD–F4312–00	23 – 28
1WD–F4314–00	23 – 29
2MS–F4314–01	23 – 33
2MS–F4315–00	23 – 41
2MS–F4316–00	23 – 49
1WD–F4339–00	23 – 7
1WD–F4376–00	23 – 31
3C1–F4486–00	23 – 25
1WD–F4491–00	23 – 24
B04–F4710–00	25 – 1
1WD–F4711–00	25 – 2
3C1–F4741–00	25 – 6
5BP–F4741–00	25 – 3
B04–F474A–00–P0	25 – 15
B04–F474A–00–P1	25 – 15
B04–F474H–00	25 – 20
B04–F474J–00	25 – 22
B04–F474W–00–P0	25 – 17
B04–F474W–00–P1	25 – 17
1WD–F4750–00	25 – 5
1WD–F4780–00	25 – 7
1WD–F478E–00	25 – 10
1WD–F4792–00	25 – 8
2MS–F483H–00	23 – 44
B04–F4845–00	25 – 16
B04–F4846–00	25 – 18
B01–F510C–00	26 – 2
2WD–F5168–01–98	26 – 1
2WD–F5168–01–P0	26 – 1
2DP–F517G–00	26 – 8
	28 – 19
B01–F5181–00	26 – 11
2WD–F5338–01–98	28 – 1
2WD–F5338–01–P0	28 – 1
1WD–F5364–00	28 – 5
B01–F5366–00–35	28 – 6
1WD–F5377–00	28 – 9
1WD–F537W–00	28 – 11
1WD–F537X–00	28 – 12
B01–F5381–00	28 – 21

No. PEÇA	REF. NO.
B01–F5383–00	28 – 23
1PA–F5386–00	26 – 10
1WD–F5386–00	28 – 22
B01–F5388–00	28 – 26
1WD–F539F–00	28 – 13
B01–F5444–00	28 – 10
1WD–F5807–00	31 – 2
1WD–F5808–00	33 – 2
1WD–F580E–00	33 – 1
1WD–F580U–01	27 – 3
2WD–F580W–00	29 – 3
B08–F581J–00	31 – 21
2WD–F581K–00	33 – 22
1WD–F581U–00	27 – 1
50C–F582A–50	33 – 5
B04–F582E–00	33 – 21
2WD–F582J–00	33 – 25
1WD–F582W–00	29 – 1
5TL–F5838–00	29 – 18
1WD–F5852–00	31 – 4
1WD–F5852–50	33 – 12
2VN–F5854–00	33 – 10
3C1–F5855–00	31 – 7
50C–F5855–00	33 – 11
50C–F5866–00	33 – 6
3RW–F5867–00	31 – 6
1WD–F5870–00	31 – 1
B08–F5872–00	31 – 17
2WD–F5873–00	31 – 25
2WD–F5874–00	31 – 28
2WD–F5875–00	43 – 9
2WD–F5876–00	31 – 22
2WD–F5886–00	43 – 7
2WD–F5887–00	33 – 28
2WD–F588F–00	31 – 15
2WD–F588G–00	31 – 31
50C–F5894–10	33 – 9
1WD–F5895–50	33 – 13
50C–F589A–00	33 – 15
1WD–F5914–50	29 – 16
5YP–F5917–00	27 – 8
	29 – 6
1WD–F5919–00	27 – 10
1WD–F5919–50	29 – 9
2WD–F5921–50	29 – 12
5YP–F5924–00	27 – 11
1WD–F5924–50	29 – 10
5YP–F5925–01	27 – 9

No. PEÇA	REF. NO.
5YP–F5925–01	29 – 11
5YP–F5937–00	27 – 7
1WD–F5939–51	29 – 13
1WD–F5939–61	29 – 14
B04–F6111–00	30 – 1
B01–F6240–00	30 – 3
B01–F6241–00	30 – 2
B01–F6246–00	30 – 4
B50–F6280–00	30 – 12
B50–F6290–00	30 – 14
B04–F6301–00	30 – 7
B04–F6315–00	30 – 10
B04–F6335–00	30 – 6
B01–F7211–00	32 – 24
50C–F7222–00	33 – 4
45P–F7261–00	16 – 17
1WD–F7311–00	32 – 1
B04–F7321–00	32 – 2
1WD–F741L–00	32 – 32
1WD–F742L–00	32 – 40
1WD–F7431–00	32 – 33
1WD–F7435–00	32 – 11
	32 – 20
1WD–F7437–00	32 – 36
	32 – 44
1WD–F7441–00	32 – 41
B01–F7442–00	32 – 9
B01–F7443–00	32 – 18
2MS–F7445–00	32 – 15
2MS–F7446–00	32 – 31
B01–F7451–00	32 – 10
B01–F7461–00	32 – 19
1WD–F8100–00	25 – 29
B09–F8199–W0	25 – 31
31B–F8307–00	19 – 3
	19 – 13
B04–F8307–00	19 – 10
B04–F8307–10	19 – 20
B04–F831V–00–P0	38 – 9
B04–F831V–00–P1	38 – 9
B04–F832V–00–P0	38 – 10
B04–F832V–00–P1	38 – 10
B04–F833E–00	19 – 66
B04–F833F–00	19 – 55
B04–F833G–00	19 – 56
B04–F8345–00	38 – 21
B04–F8356–00	38 – 28
B04–F8357–00	38 – 19

No. PEÇA	REF. NO.
B04–F8358–00	41 – 40
1PA–F836B–00	19 – 67
B04–F836K–00	24 – 35
B04–F836L–00	24 – 46
B04–F837N–00	24 – 38
B08–F8385–00–P0	19 – 54
B08–F8385–00–P1	19 – 54
B08–F8385–00–P2	19 – 54
B08–F842M–00	19 – 64
1WD–H1315–01	42 – 13
1WD–H1410–01	34 – 2
1WD–H1450–00	34 – 1
1WD–H1800–00	35 – 1
1WD–H1801–00	35 – 2
1WD–H1828–00	35 – 4
4FP–H182L–00	35 – 6
1WD–H183G–00	35 – 5
1WD–H1861–00	35 – 3
1WD–H1940–00	41 – 17
1WD–H1950–00	41 – 16
1WD–H1960–00	42 – 16
1WD–H1961–00	42 – 14
4B4–H1980–00	41 – 13
44C–H2100–02	41 – 6
2WD–H2115–00	41 – 20
2WD–H2116–01	41 – 21
1WD–H2121–00	41 – 7
5TL–H2131–00	25 – 30
B01–H2131–00	41 – 8
45P–H2133–00	40 – 5
1WD–H2151–00	41 – 18
1WD–H2151–10	41 – 11
1WD–H2151–20	41 – 10
1WD–H2151–30	41 – 15
1WD–H2310–00	41 – 1
B04–H2314–00	41 – 2
B04–H2314–10	41 – 3
1WD–H2370–00	41 – 5
B04–H2501–00	41 – 30
1WD–H250A–00	41 – 31
1WD–H2530–10	42 – 18
1WD–H2540–00	42 – 3
1WD–H2566–00	41 – 33
1WD–H2576–00	42 – 19
B08–H2590–00	41 – 9
1WD–H2591–00	41 – 36
1WD–H2911–00	40 – 9
5BP–H2917–00	40 – 15

No. PEÇA	REF. NO.
B04–H3310–10	36 – 1
1WD–H3318–00	36 – 18
BD6–H3318–10	36 – 9
B04–H3320–10	36 – 5
1WD–H3330–10	36 – 10
3D9–H3333–10	36 – 3
	36 – 7
	36 – 12
	36 – 16
1WD–H3340–10	36 – 14
2WD–H3351–00	42 – 23
2PH–H3371–00	42 – 24
B01–H3378–00	42 – 26
B02–H3500–00	37 – 1
B04–H3519–00	37 – 5
1WD–H3571–00	37 – 2
1WD–H3572–00	37 – 3
54P–H3591–00	42 – 6
1WD–H3912–00	40 – 10
1WD–H3922–00	31 – 8
45P–H395W–00	40 – 2
	40 – 6
45P–H395X–00	40 – 3
B04–H3972–00	40 – 1
B04–H3975–00	40 – 4
2DP–H3980–00	31 – 11
B04–H4144–00	38 – 8
B04–H4196–00	38 – 32
B04–H4310–00	38 – 1
B04–H4369–00–P0	38 – 15
B04–H4410–00	38 – 5
2SN–H4527–00	38 – 31
1WD–H4547–00	39 – 10
1WD–H4710–01	39 – 1
1WD–H4726–00	39 – 11
1WD–H4740–00	39 – 8
1WD–H4744–00	39 – 9
1WD–H4753–00	39 – 12
1BW–H5130–00	42 – 28
B01–H5546–00	42 – 2
1WD–H5752–00	23 – 23
B03–H591A–00	42 – 1
1WD–H592A–00	42 – 8
4C9–W0048–00	27 – 6
5YP–W0048–50	29 – 8
1WD–WF461–00	23 – 18
1WD–WF479–00	25 – 11
B04–XH250–00	41 – 29

No. PEÇA	REF. NO.
90105–06027	1 – 5
90105–07800	4 – 4
90105–07800	10 – 6
90105–088F8	2 – 16
90105–088G0	10 – 7
90105–088G7	9 – 23
90105–106A7	32 – 5
90105–10883	2 – 8
	34 – 4
90105–10889	17 – 9
90105–10891	17 – 10
90105–12093	20 – 15
90105–12309	20 – 8
90105–14102	21 – 8
90109–05003	18 – 30
90109–060G4	41 – 32
90109–063F1	18 – 13
90109–06577	31 – 10
90109–06898	1 – 15
90109–06899	1 – 24
90109–085G6	32 – 17
	32 – 30
90110–05806	23 – 19
90110–05810	41 – 34
90110–06161	4 – 13
	4 – 15
	12 – 5
90110–06182	15 – 11
90110–06870	1 – 11
90110–08071	32 – 39
	32 – 47
90110–08805	25 – 19
90111–05003	19 – 37
	19 – 43
	19 – 47
90111–05018	18 – 23
90111–05021	18 – 20
90111–06013	32 – 16
90111–06029	38 – 22
90111–06086	38 – 18
90111–06096	38 – 13
90111–06117	19 – 57
	24 – 5
	39 – 2
90111–06119	20 – 13
90111–06121	33 – 20
90111–06137	18 – 3
90111–06140	38 – 11

No. PEÇA	REF. NO.
90111–06151	6 – 24
90111–06152	9 – 30
90111–06802	9 – 8
90111–06847	9 – 13
90111–08087	27 – 2
	29 – 2
90111–08826	25 – 24
90116–10065	28 – 14
90119–05020	24 – 14
	24 – 25
90119–06810	19 – 9
	19 – 19
	24 – 32
	24 – 43
90123–08083	40 – 17
90149–05029	26 – 9
	28 – 20
90149–10044	27 – 13
90151–03005	40 – 16
90159–06054	25 – 13
90160–04009	42 – 20
90160–05012	6 – 26
90160–05808	19 – 41
90170–06023	16 – 14
90170–18221	13 – 11
90179–04003	24 – 37
	24 – 48
90179–07652	2 – 4
90179–08316	40 – 18
90179–10805	17 – 11
90179–20013	14 – 33
90179–25615	21 – 3
90183–05076	18 – 14
90183–050A7	18 – 21
	19 – 4
	19 – 14
	24 – 34
	24 – 45
90183–05807	19 – 5
	19 – 15
	19 – 44
	19 – 48
	19 – 65
	24 – 11
	24 – 17
	24 – 22
	24 – 28
	39 – 5

No. PEÇA	REF. NO.
90183–06011	9 – 20
90183–06069	38 – 7
90183–06815	24 – 36
	24 – 47
90183–06818	9 – 9
	17 – 19
90201–04028	42 – 21
90201–04804	39 – 14
90201–05036	38 – 25
90201–05043	42 – 30
90201–05827	37 – 8
90201–06072	6 – 15
90201–06088	9 – 19
90201–06380	19 – 38
	23 – 9
	23 – 15
90201–06557	18 – 7
90201–08083	33 – 17
90201–08119	25 – 26
90201–08612	9 – 24
90201–087F0	9 – 26
90201–10021	16 – 19
	32 – 26
90201–10118	31 – 19
	31 – 24
	31 – 27
	31 – 30
	33 – 24
	33 – 27
90201–10119	7 – 6
90201–102R1	2 – 9
	34 – 5
90201–10829	21 – 16
90201–10843	13 – 16
90201–10845	1 – 10
90201–127E1	16 – 7
90201–16812	2 – 19
90201–17809	28 – 25
90201–20023	14 – 32
90201–20276	14 – 25
90201–22013	13 – 12
90202–05180	19 – 45
	19 – 49
90202–26142	21 – 4
90206–14001	16 – 18
90209–25011	14 – 15
90214–22008	14 – 3
	14 – 20

No. PEÇA	REF. NO.
90215–18800	13 – 10
90240–08124	33 – 16
90240–08145	32 – 13
	32 – 22
	32 – 37
	32 – 45
90269–05008	23 – 37
90269–06081	18 – 17
	18 – 32
	19 – 8
	19 – 18
	19 – 23
	19 – 26
	23 – 48
90269–06812	6 – 25
90269–07076	24 – 52
90269–09001	24 – 53
90280–05013	34 – 6
90282–04036	2 – 17
90338–06809	21 – 17
90338–06810	21 – 12
	25 – 25
90338–16262	10 – 2
90338–23801	17 – 13
90340–12808	7 – 14
90340–18002	1 – 4
90340–32819	11 – 5
90387–05042	39 – 16
90387–06130	6 – 23
90387–06242	20 – 12
90387–06299	23 – 8
	23 – 14
90387–064W3	6 – 16
90387–066J9	18 – 26
90387–067V1	39 – 3
90387–06857	19 – 30
90387–06899	19 – 6
	19 – 16
	19 – 58
	24 – 4
	24 – 13
	24 – 24
	24 – 31
	24 – 42
	38 – 17
90387–068C5	18 – 5
90387–068L0	18 – 9
90387–068L9	18 – 27

No. PEÇA	REF. NO.
90387–068L9	38 – 12
90387–068N4	9 – 18
90387–06M60	43 – 5
90387–07717	38 – 23
90387–07819	17 – 17
90387–087L0	9 – 12
	9 – 29
90387–08813	17 – 26
	32 – 49
90387–09801	19 – 60
90387–10010	32 – 6
90387–10842	25 – 27
90387–17810	28 – 2
90387–20814	14 – 24
90388–08802	25 – 21
	25 – 23
90388–10816	17 – 5
	21 – 7
90401–10812	31 – 18
	31 – 23
	31 – 26
	31 – 29
	33 – 23
	33 – 26
90401–20008	7 – 12
90413–06031	8 – 23
90430–06014	4 – 8
	5 – 16
	10 – 11
90430–08119	1 – 7
90430–08143	11 – 4
90430–10804	42 – 7
90445–217G3	32 – 8
90450–28001	6 – 7
90450–55804	8 – 4
90462–08225	11 – 24
90462–08806	11 – 20
90462–08810	7 – 18
90462–08812	11 – 19
90464–08009	41 – 38
90464–10008	23 – 36
90464–10800	43 – 22
90464–12013	31 – 34
	43 – 14
90464–12015	17 – 20
90464–13249	41 – 27
90464–14803	43 – 21
	43 – 23

No. PEÇA	REF. NO.
90464–15014	23 – 39
90464–15195	41 – 25
90464–16003	40 – 7
90464–16012	23 – 32
90464–16019	38 – 20
90464–20010	41 – 26
90464–22800	41 – 24
	43 – 12
	43 – 19
90464–26001	41 – 37
90464–30001	40 – 8
90464–30009	33 – 30
	41 – 42
90464–36005	41 – 28
90464–36800	41 – 22
90464–50800	41 – 41
90464–70800	41 – 23
90467–08003	19 – 35
90467–09006	23 – 34
	23 – 42
	23 – 51
90467–090A2	8 – 24
90467–11009	23 – 50
90467–110A3	8 – 38
90467–12052	8 – 43
90467–12085	33 – 14
90467–13802	8 – 42
	8 – 45
90467–15012	23 – 30
90467–16800	1 – 36
90467–16801	1 – 33
	1 – 35
90467–250A1	6 – 6
90480–01558	17 – 28
	23 – 21
90480–10003	39 – 6
90480–11009	39 – 15
90480–12581	9 – 11
	9 – 28
90480–12808	19 – 7
	19 – 17
	19 – 59
	24 – 6
	24 – 15
	24 – 26
	24 – 33
	24 – 44
	38 – 16

No. PEÇA	REF. NO.
90480–12815	18 – 4
90480–13001	39 – 4
90480–13001	17 – 16
90480–14004	37 – 6
	38 – 24
90480–14229	43 – 6
90480–15807	23 – 13
90480–15808	6 – 17
90480–15809	18 – 8
90480–18418	19 – 61
90480–18812	25 – 28
90501–06022	15 – 3
90501–080A2	15 – 8
90501–12743	32 – 34
	32 – 42
90501–22800	2 – 20
90506–23812	32 – 4
90506–26807	32 – 27
90508–18136	13 – 18
90508–183B9	32 – 12
	32 – 21
90508–29806	16 – 5
90520–03823	23 – 3
91312–05008	41 – 19
91312–05010	23 – 20
	23 – 26
	30 – 9
91312–05012	11 – 2
91312–06010	5 – 13
91312–06016	8 – 3
	42 – 11
91312–06020	1 – 23
	4 – 10
91312–06025	11 – 15
91312–06030	7 – 8
	34 – 3
91317–06012	43 – 17
91317–06020	30 – 5
91317–08025	21 – 11
91317–08030	21 – 9
91317–10020	17 – 23
91317–10045	17 – 24
91317–10060	17 – 7
91401–20012	33 – 18
91401–25015	32 – 14
	32 – 23
	32 – 38
	32 – 46

No. PEÇA	REF. NO.
92012–06016	43 – 20
92012–08030	33 – 19
92014–08012	11 – 3
92017–04020	24 – 39
	24 – 50
92902–08600	13 – 20
	28 – 28
92902–10200	17 – 8
	21 – 15
92907–04200	24 – 49
92907–10600	17 – 25
93101–20802	14 – 11
	14 – 27
93102–12891	16 – 10
93102–15801	5 – 5
93102–35803	14 – 30
93106–23002	28 – 4
93106–26815	26 – 3
93106–38046	28 – 8
93210–068F7	10 – 13
93210–108H5	40 – 13
93210–12803	10 – 3
93210–15566	42 – 10
93210–15620	33 – 7
93210–16716	1 – 29
93210–21801	42 – 4
93210–27807	5 – 20
93210–32816	11 – 6
93210–39802	8 – 2
93306–253YE	28 – 3
93306–255Y9	14 – 8
93306–302X7	26 – 4
93306–30450	28 – 7
93311–420Y3	14 – 10
	14 – 26
93315–21570	5 – 4
93317–11096	5 – 3
93317–11295	16 – 9
93320–32403	20 – 5
93399–99932	22 – 38
93399–999Y3	21 – 1
93440–24200	14 – 4
	14 – 21
93440–28184	14 – 16
93440–52009	14 – 9
93450–16068	2 – 14
93501–04830	32 – 35
	32 – 43

No. PEÇA	REF. NO.
93605–10090	2 – 21
93900–00828	26 – 6
	28 – 17
94111–17805	26 – 5
94114–17805	28 – 16
94568–H1114	28 – 31
94591–61118	4 – 5
94700–00872	1 – 12
95022–06008	4 – 7
95022–06010	37 – 9
	38 – 29
	43 – 3
95022–06012	19 – 62
	25 – 4
95022–06014	17 – 18
95022–06020	6 – 3
	31 – 16
	31 – 20
	41 – 4
95022–06025	5 – 17
	7 – 17
	11 – 9
	11 – 12
	11 – 18
	11 – 23
	35 – 7
	43 – 4
95022–06050	11 – 13
95022–08012	1 – 6
95022–08014	23 – 17
95027–06010	9 – 3
95027–06012	31 – 32
	31 – 33
	43 – 8
	43 – 10
95027–06016	23 – 47
	43 – 13
95027–06025	31 – 13
95027–06045	18 – 6
95027–08012	23 – 40
95027–08035	9 – 17
95302–06600	16 – 15
95302–08600	28 – 29
95602–05100	42 – 29
95602–06100	31 – 9
	40 – 14
95602–06200	18 – 28
95602–10200	28 – 15

No. PEÇA	REF. NO.
95602–10200	32 – 7
95602–12100	20 – 10
	20 – 16
95602–14200	20 – 6
	26 – 12
95602–16200	28 – 24
95607–08200	9 – 31
95607–10100	21 – 14
95612–08625	1 – 8
95707–06500	25 – 9
95707–08500	9 – 22
95802–06010	30 – 11
	32 – 29
	38 – 27
95802–06012	42 – 25
95802–06016	42 – 15
95802–06025	42 – 17
95807–06014	19 – 39
95807–06016	42 – 27
95812–06012	23 – 11
	31 – 14
95812–06035	10 – 8
95812–06045	10 – 9
95812–06065	10 – 10
95817–08030	9 – 25
95817–10025	32 – 3
95822–06010	8 – 40
95822–06025	23 – 10
	23 – 16
95827–06014	33 – 29
95827–06025	6 – 14
97012–06020	16 – 20
97507–06525	40 – 19
97602–04212	31 – 12
97702–30016	37 – 4
97702–50012	19 – 51
	19 – 53
	19 – 63
	24 – 7
	24 – 16
	24 – 27
97702–50016	25 – 14
	37 – 7
97702–50025	8 – 32
97707–30505	6 – 13
97707–40020	39 – 13
97707–50016	18 – 22
	19 – 22

No. PEÇA	REF. NO.
97707–50016	19 – 25
	19 – 28
	38 – 26
98502–05016	42 – 5
98502–06012	8 – 11
98507–05012	30 – 8
98902–05020	8 – 35
99002–07600	13 – 21
99009–08400	5 – 11
99009–10400	7 – 5
	13 – 17
99009–12400	16 – 6
99009–15500	7 – 2
99530–08012	7 – 7
	11 – 8
	11 – 11
99530–10014	10 – 5
99530–14016	1 – 14
	1 – 30