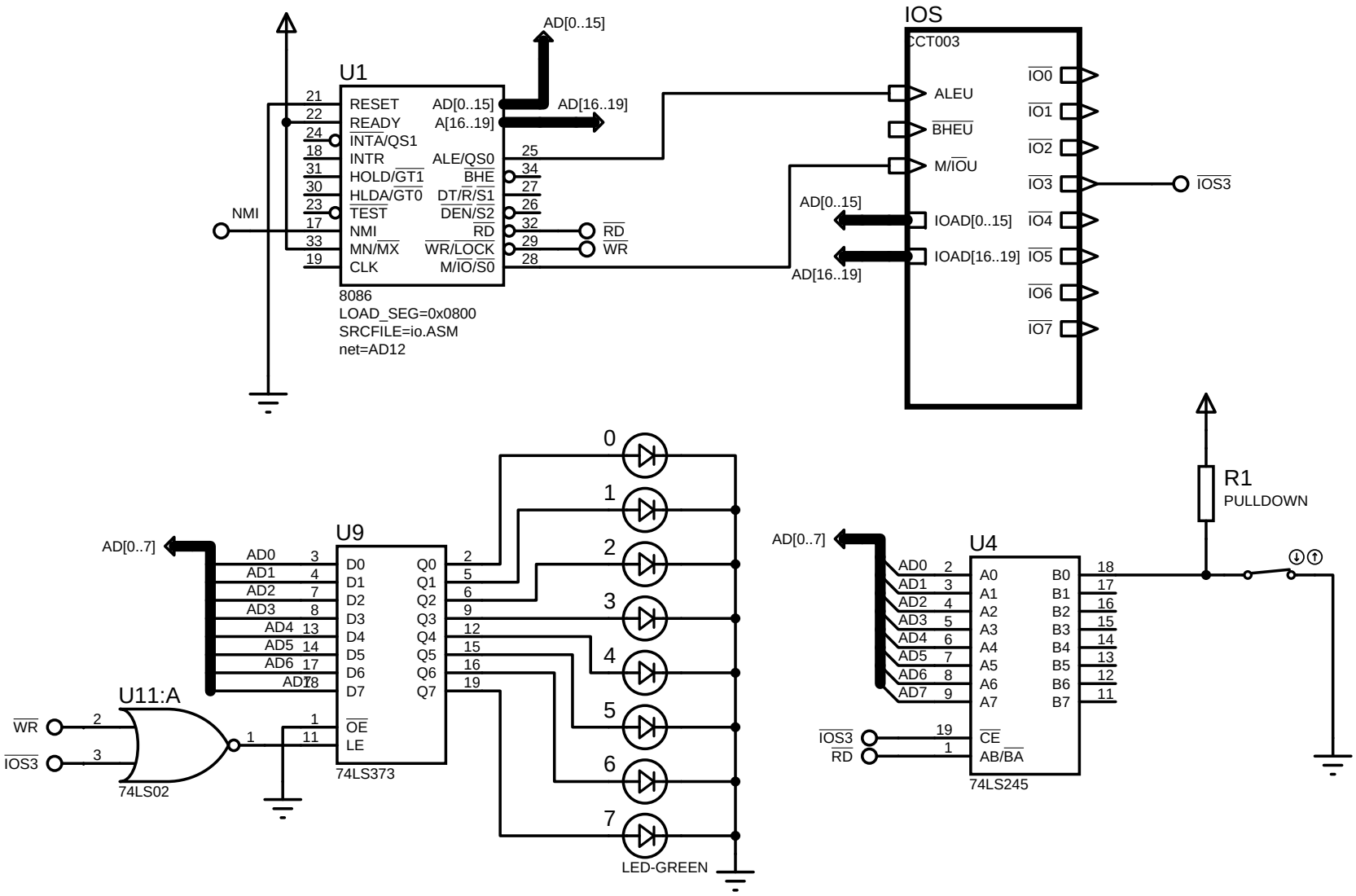

12.1 I/O应用---I/O译码

Labcenter Electronics	**8086 I/O Board** Processor and Peripherals Sheet 1 Of 2 REVISION 2019年4月10日	ISIS

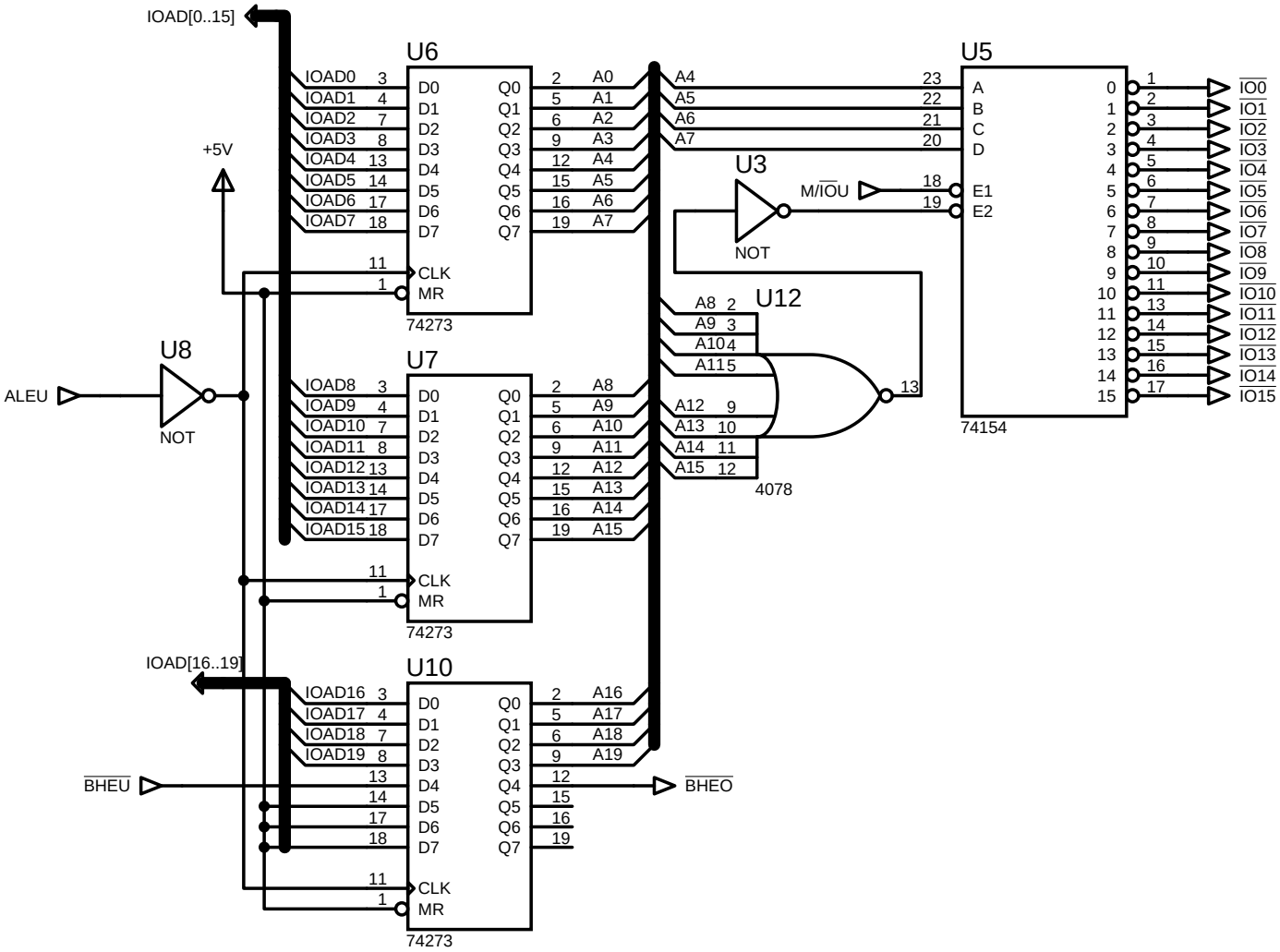

12.1 I/O应用---I/O译码

Labcenter Electronics	8086 I/O Board	
	Sheet 2 Of 2 REVISION 2019年4月10日	

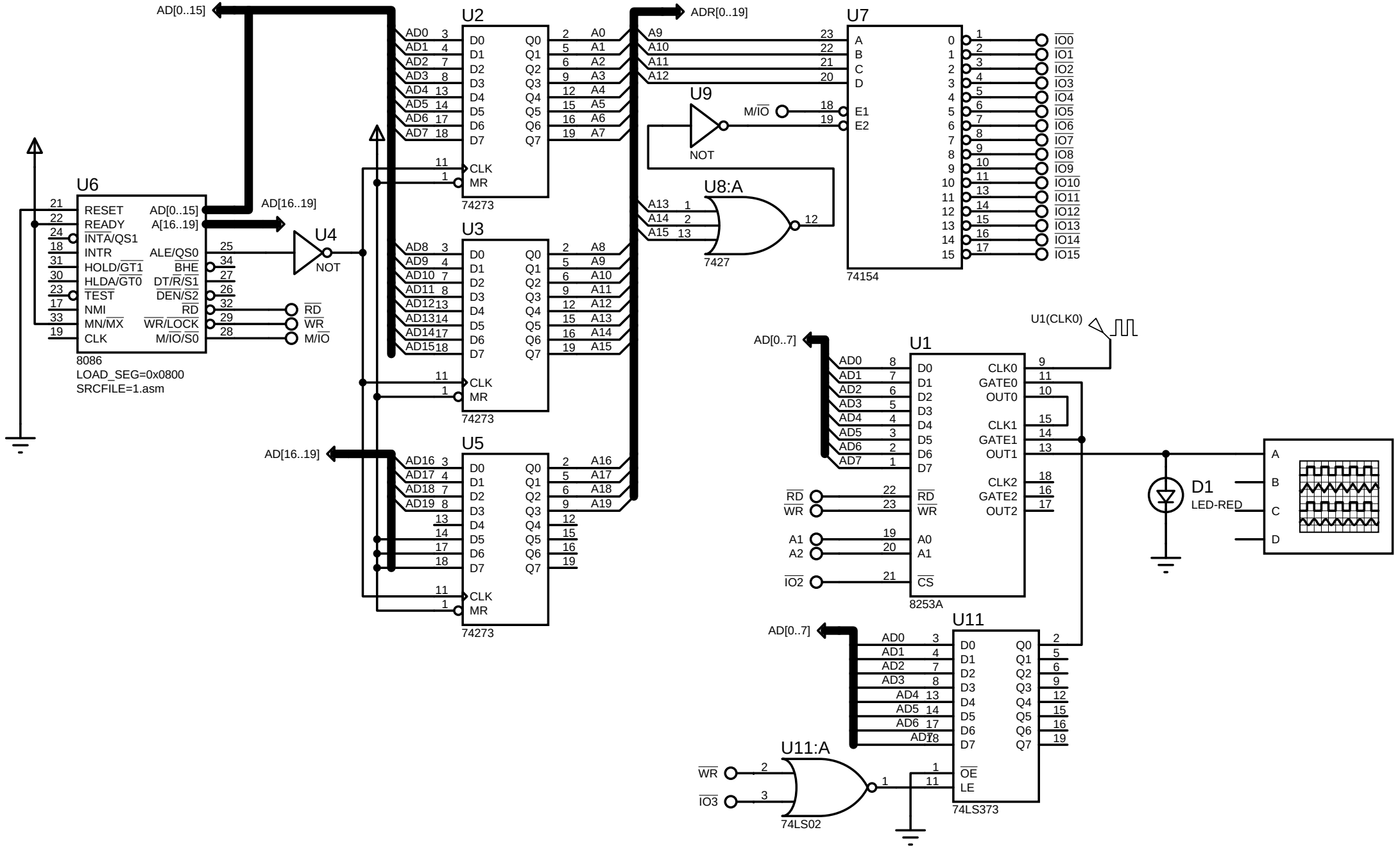

12.2 定时/计数器的**8253**的应用**---**波形发生器

Labcenter Electronics	***8086 8253 Board***	ISIS
	Sheet 1 Of 1 *REVISION* *2019年4月10日*	

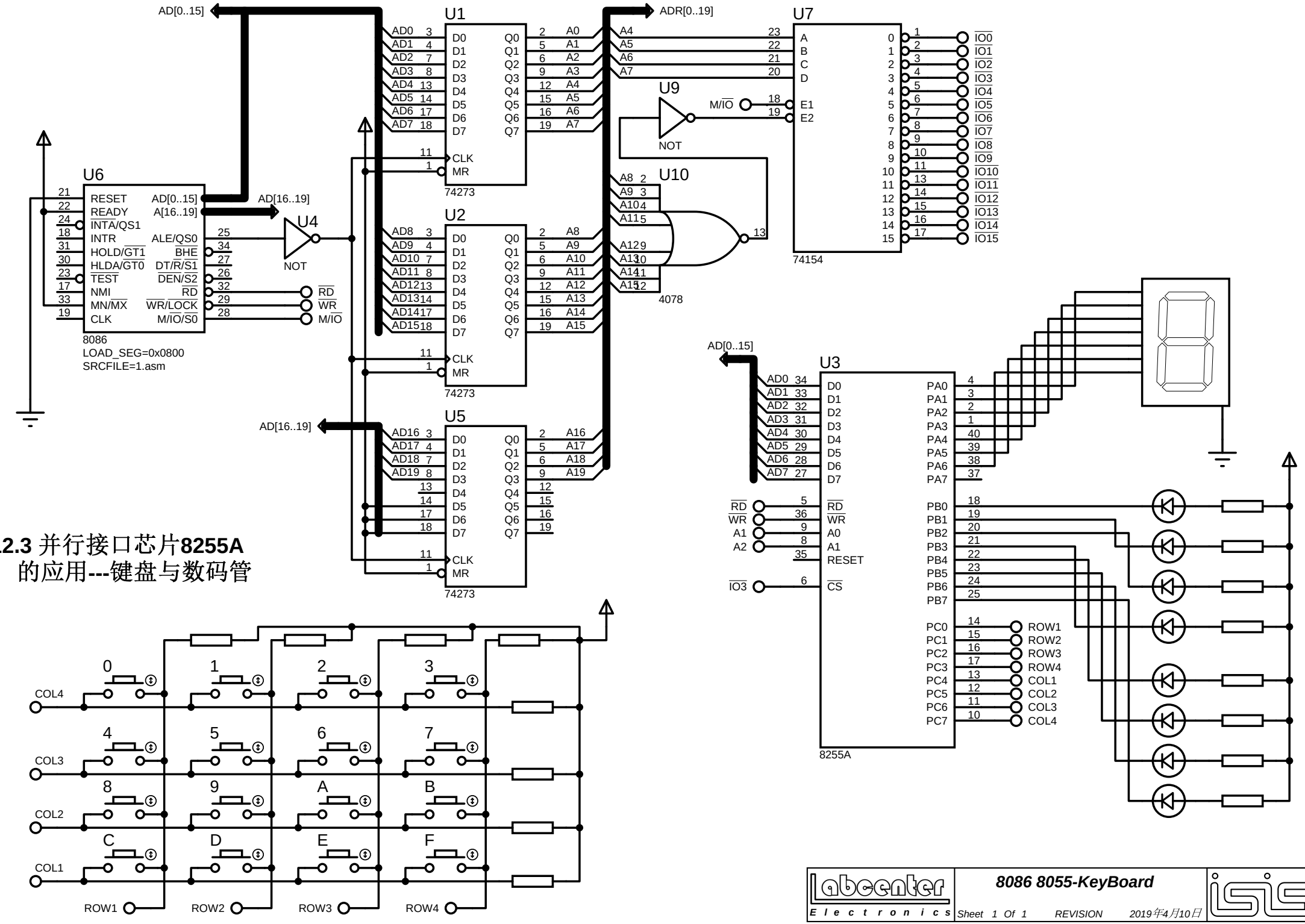

12.3 并行接口芯片8255A的应用---键盘与数码管

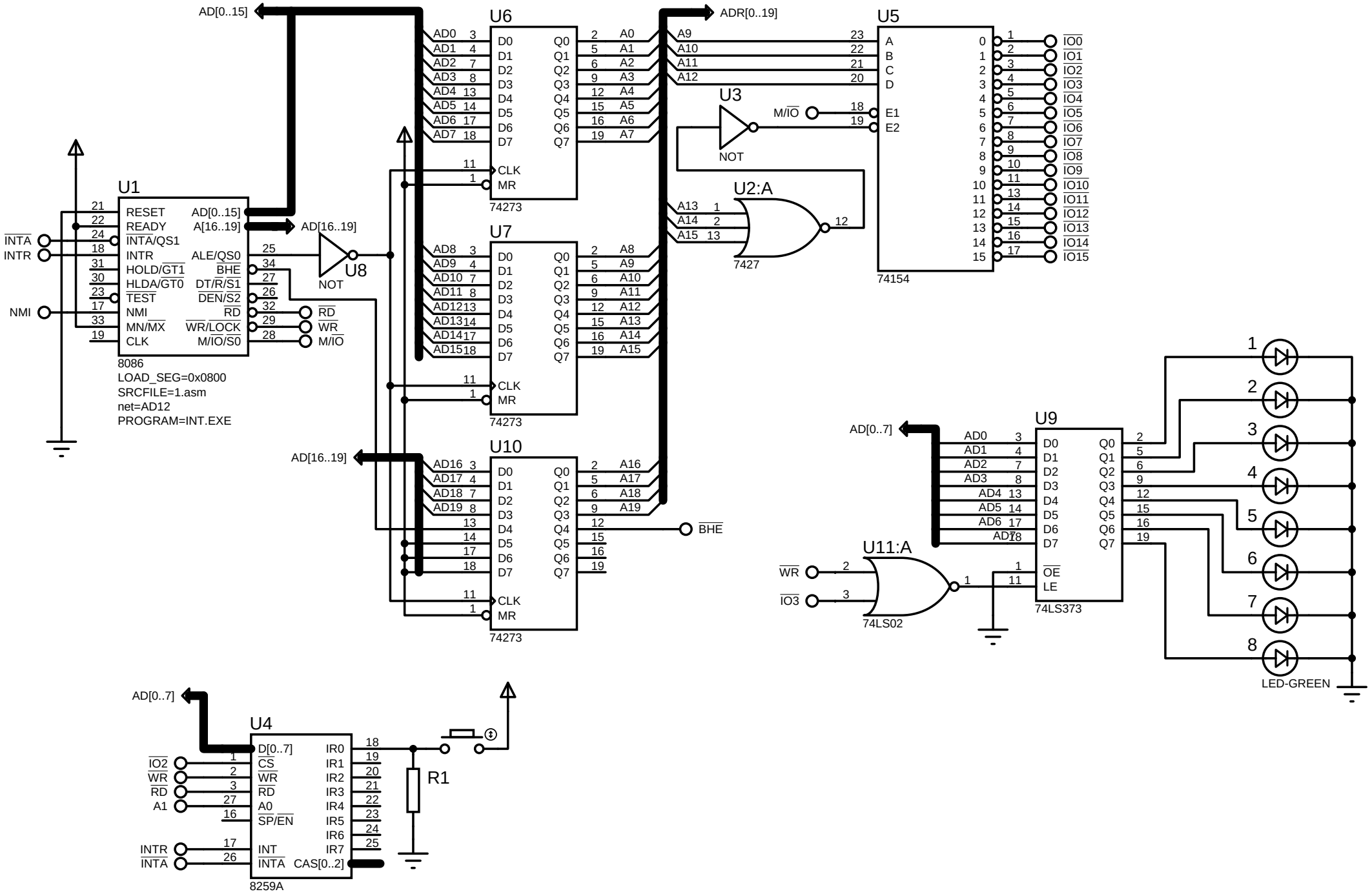

12.4 中断应用---8259A芯片的使用

Labcenter Electronics	8086 8259 Int Board Processor and Peripherals	ISIS
	Sheet 1 Of 1 REVISION 2019年4月10日	

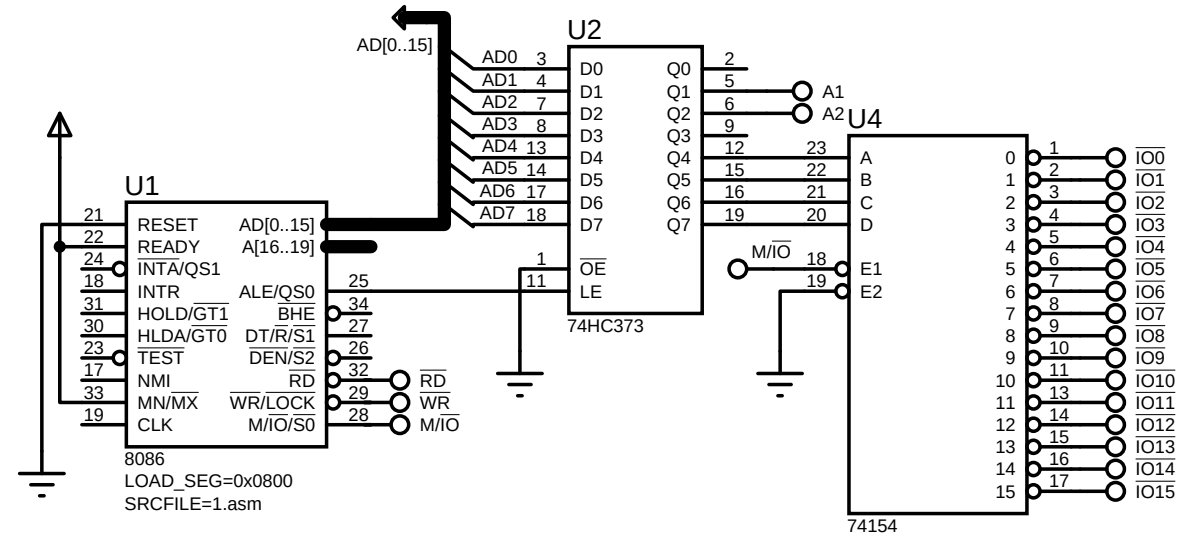

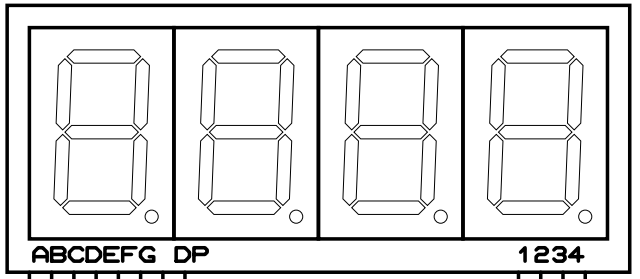

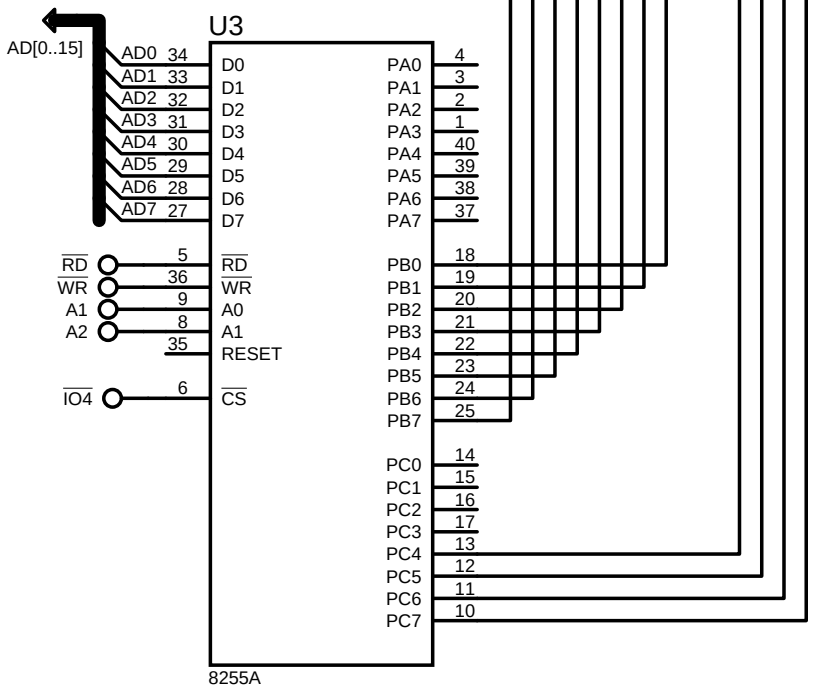

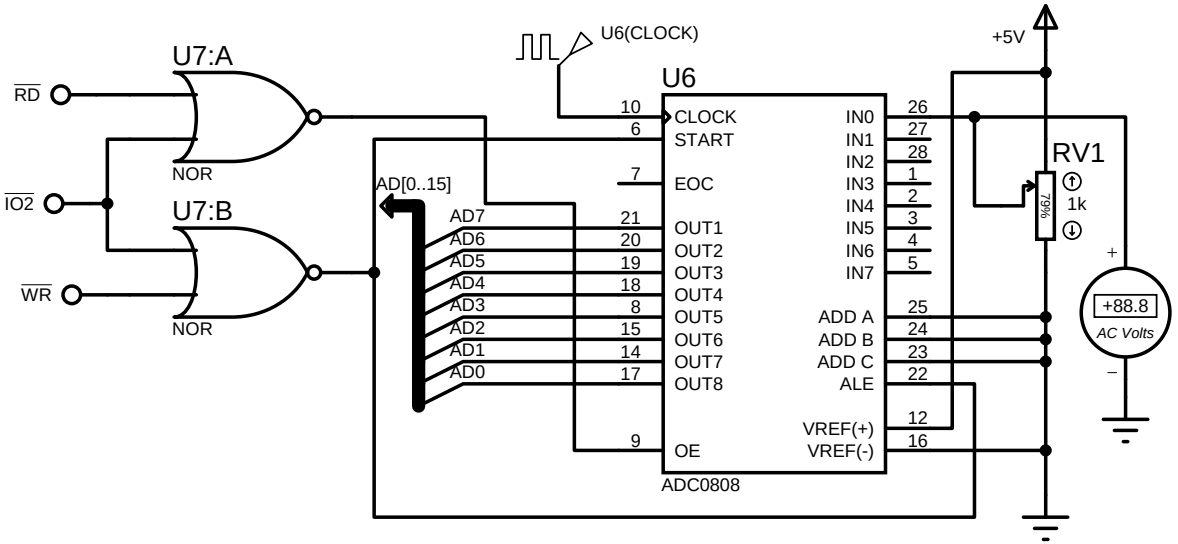

12.5 模数转换---ADC0808的使用

Labcenter Electronics	8086 AD0808 Board		
	Sheet 1 Of 1	REVISION	2019年4月10日

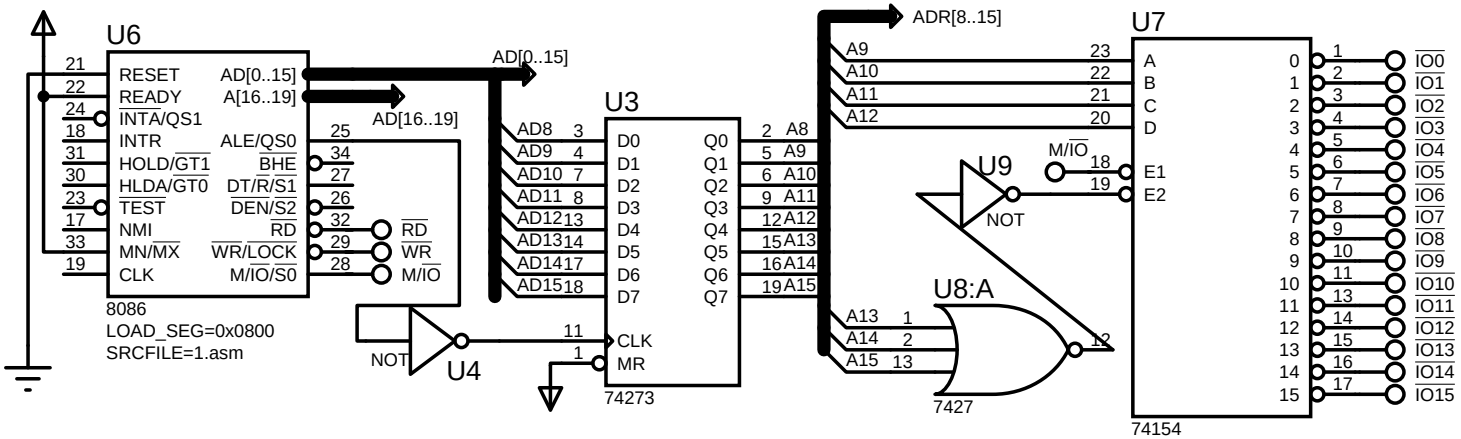

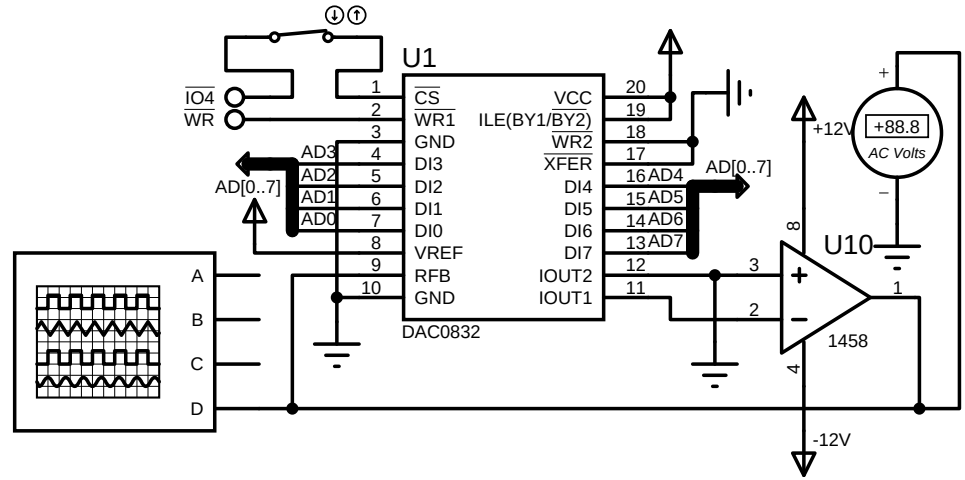

12.6 数模转换---DAC0832的使用

Labcenter Electronics	8086 DA0832 Board	ISIS
	Sheet 1 Of 1 REVISION 2019年4月10日	

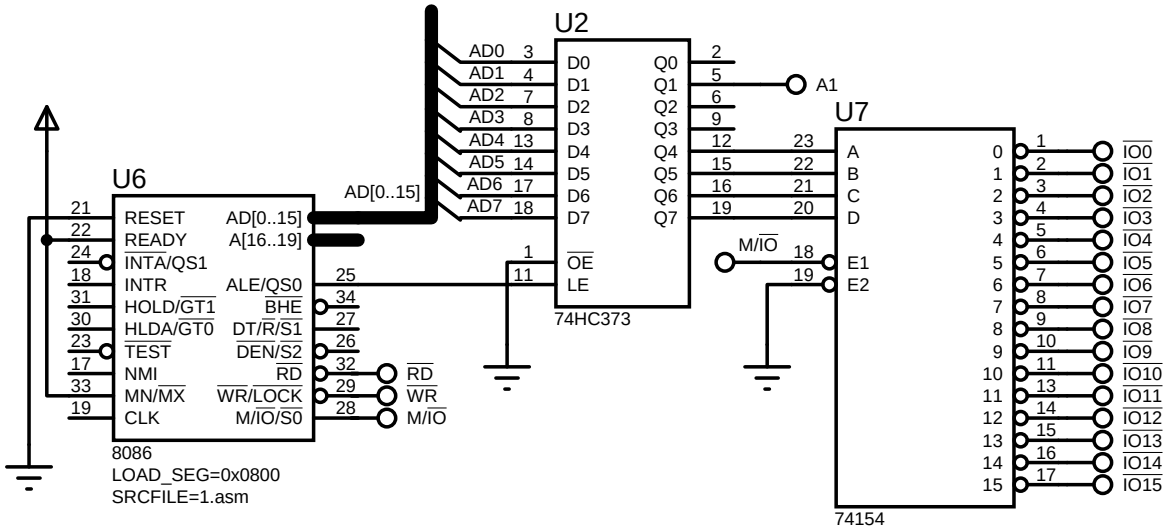

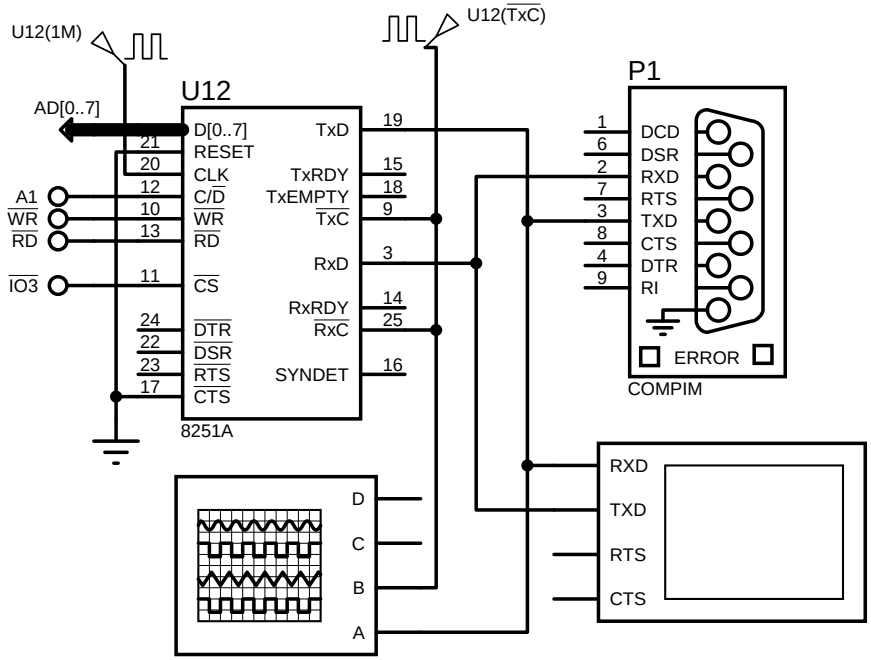

12.7 串行通信---8251A的使用

Labcenter Electronics	8086 8251 Board	ISIS
	Sheet 1 Of 1 REVISION 2019年4月10日	

13.1 花式跑马灯

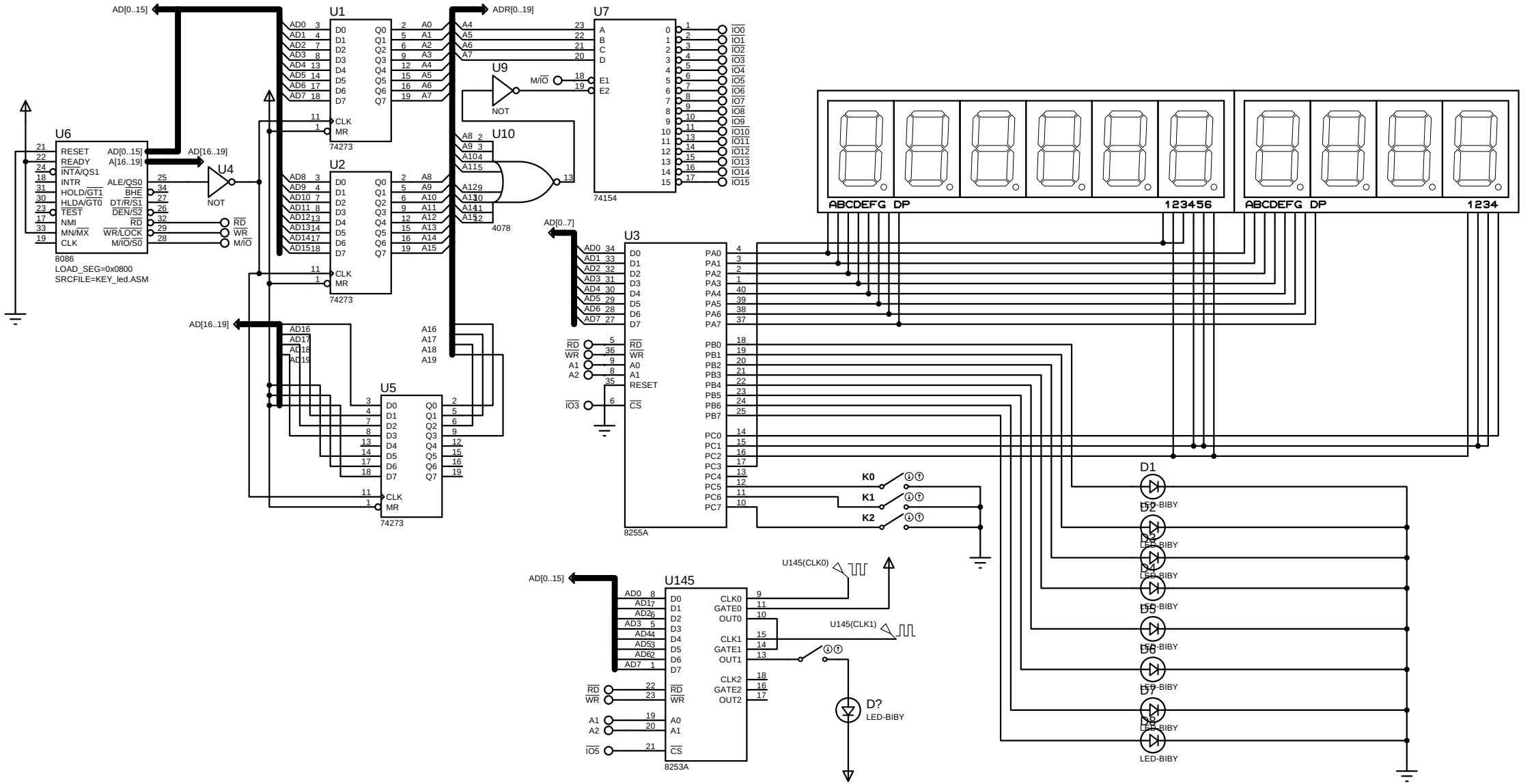

Labcenter Electronics	8086 NeonLights Board	
	Sheet 1 Of 1	REVISION 2019年4月10日

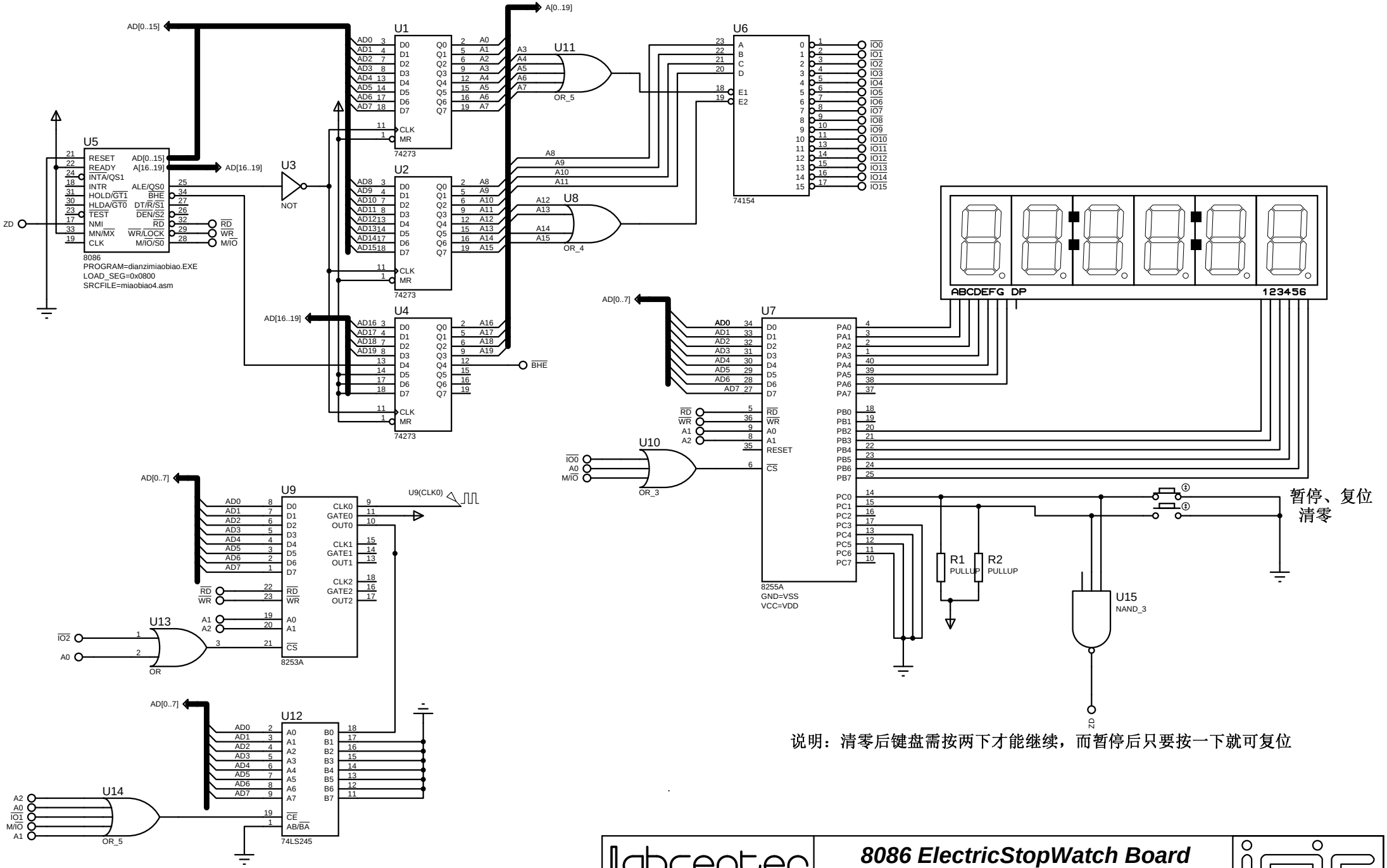

说明：清零后键盘需按两下才能继续，而暂停后只要按一下就可复位

13.2 电子秒表

Labcenter Electronics	**8086 ElectricStopWatch Board**	ISIS
	Sheet 1 Of 1 REVISION 2019年4月10日	

13.3 电压报警器

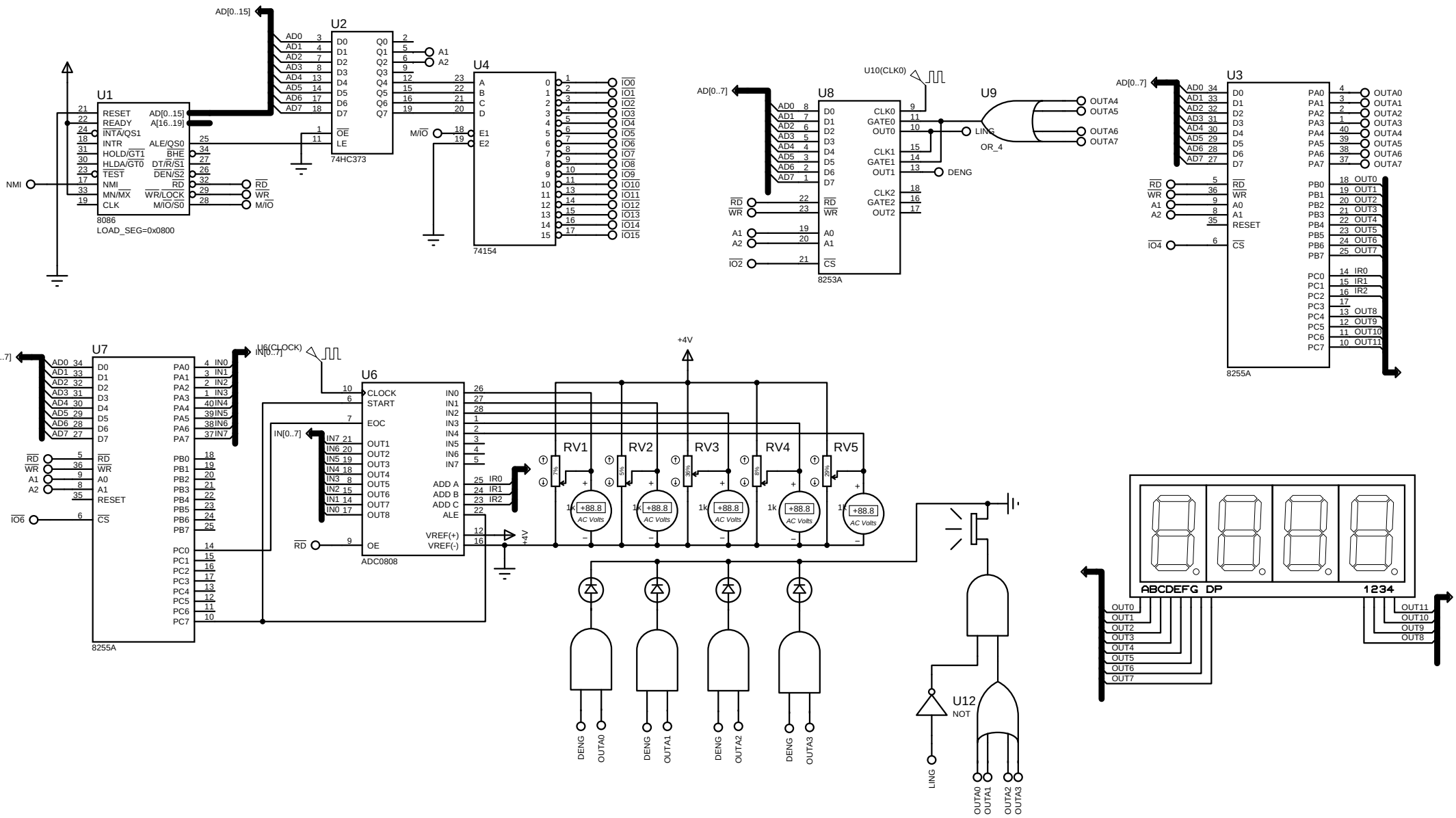

Labcenter Electronics	**8086 VoltageAlarm Board**	ISIS
	Sheet 1 Of 1 REVISION 2019年4月10日	

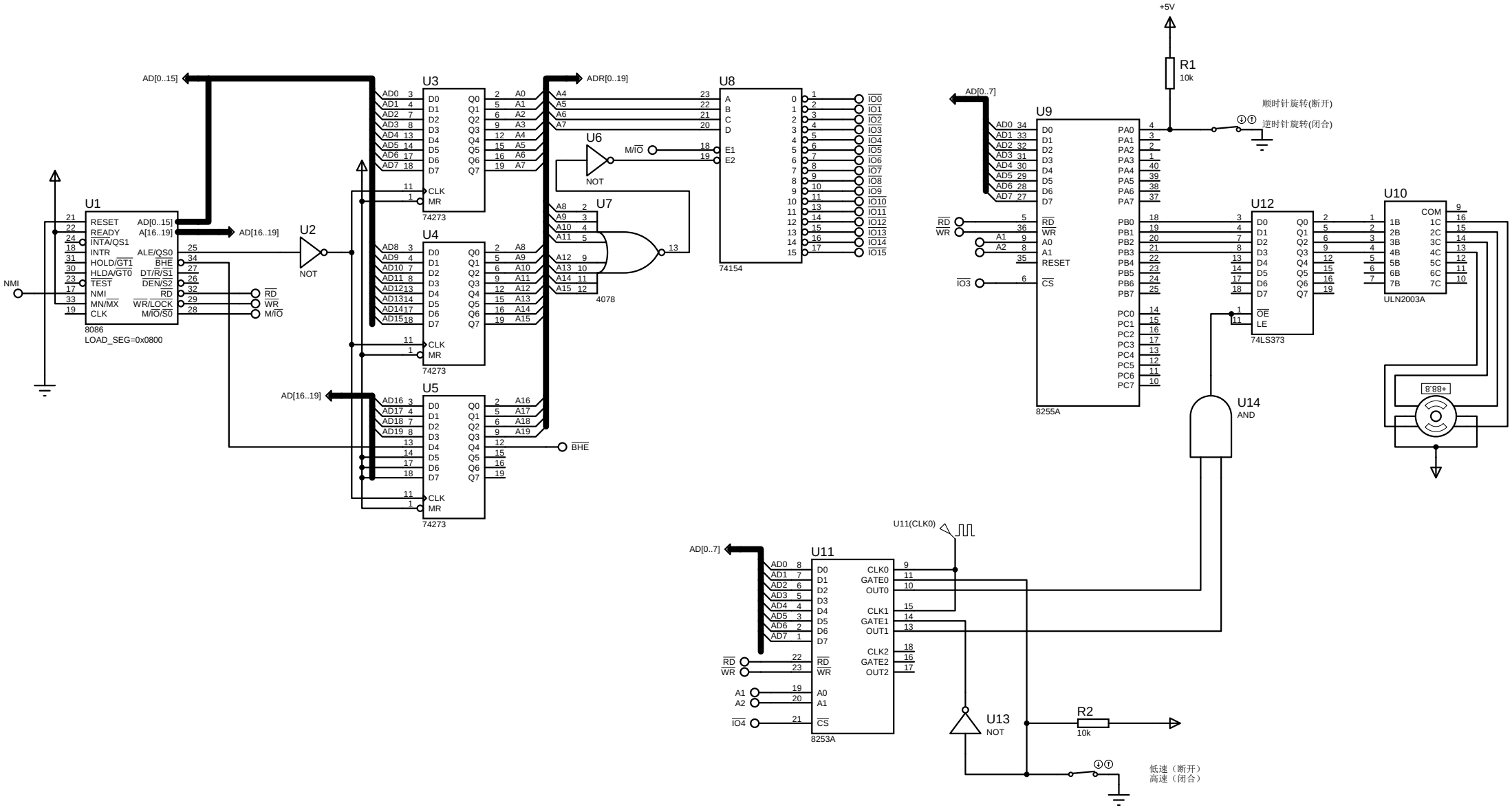

13.4 电机转向和转速的控制

Labcenter Electronics	8086 MotorController Board		
	Sheet 1 Of 1	REVISION	2019年4月10日

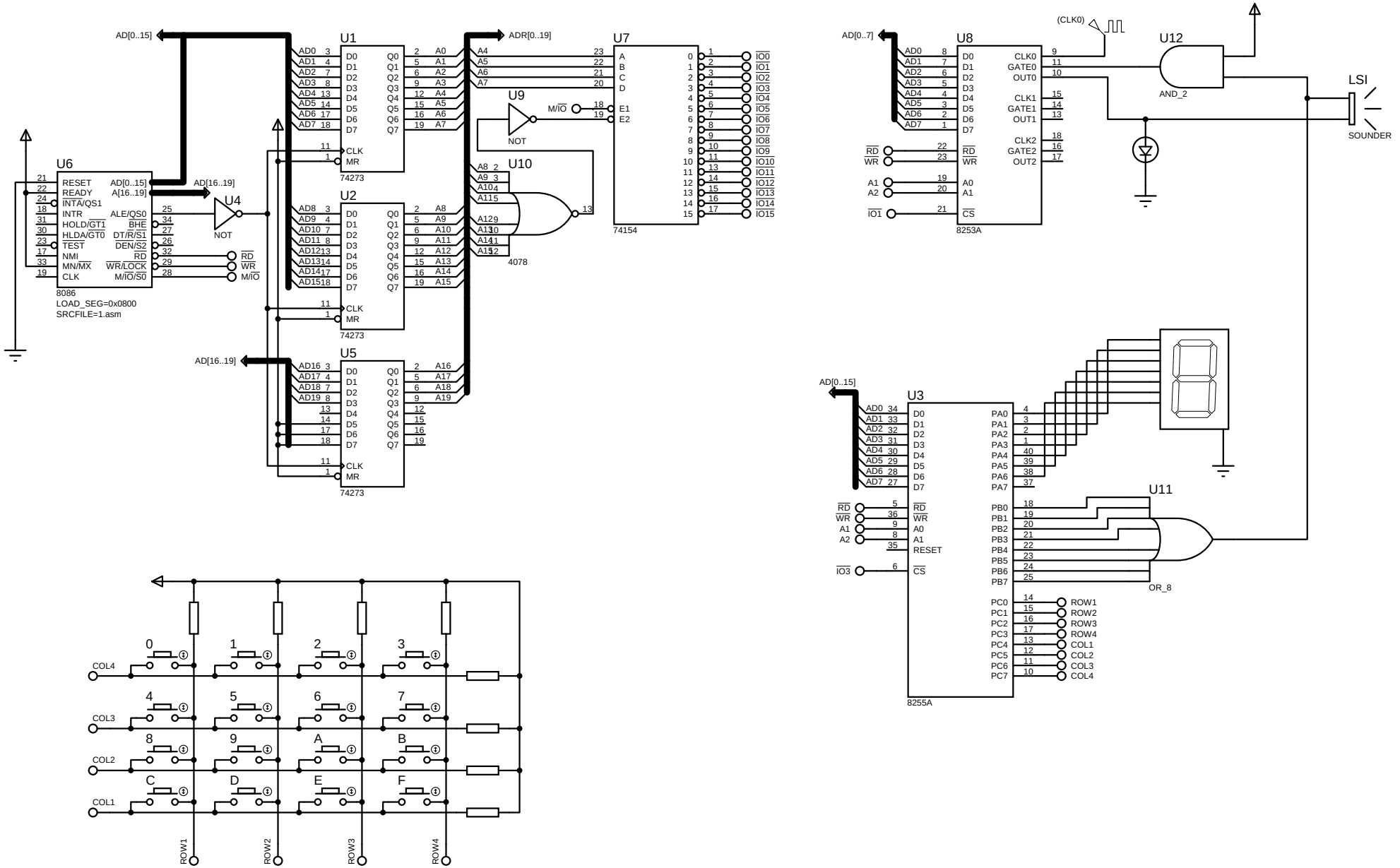

13.5 电子琴及乐曲播放器

Labcenter Electronics	**8086 ElectronicOrgan Board**	ISIS
	Sheet 1 Of 1 REVISION 2019年4月10日	

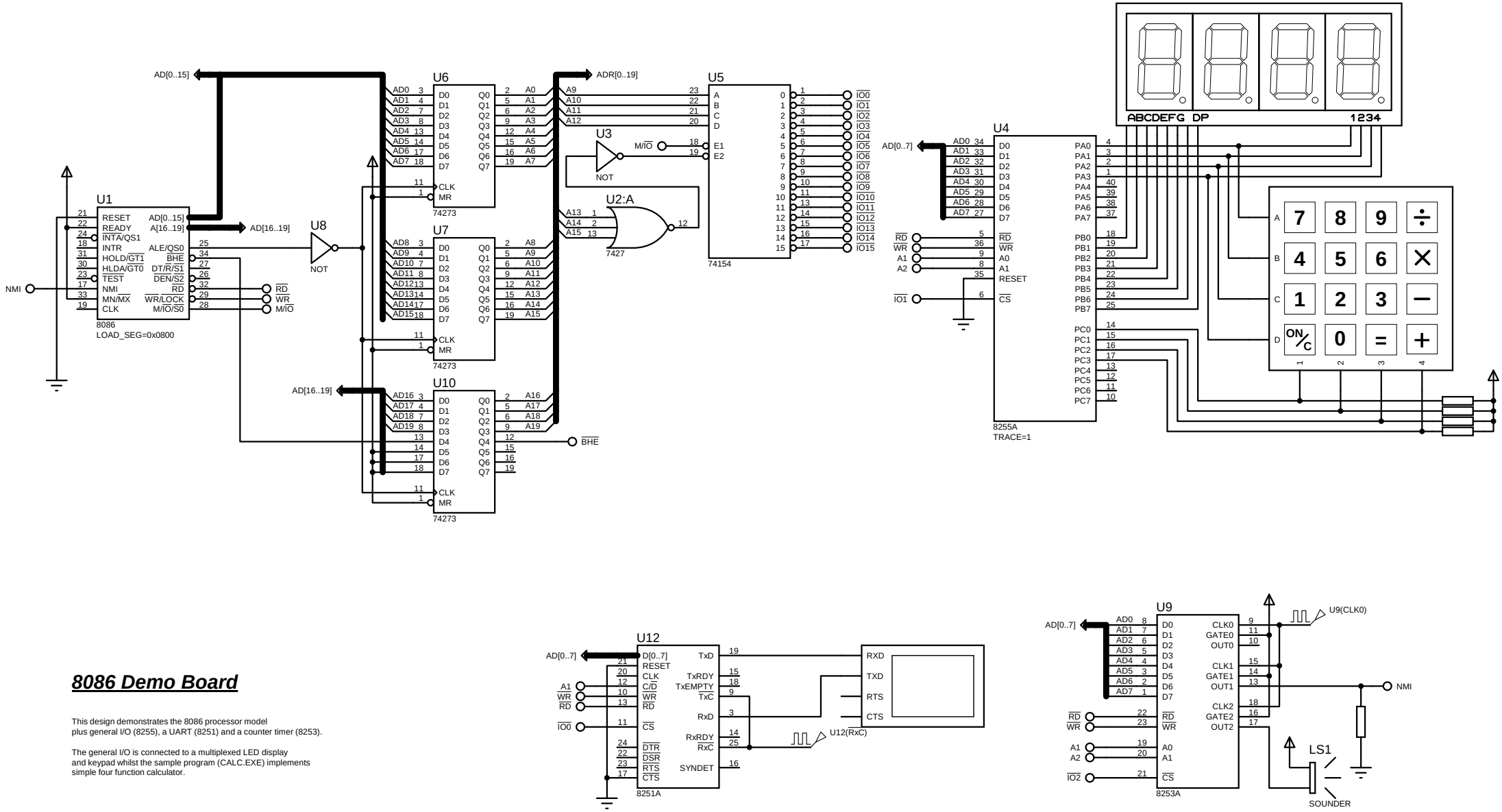

8086 Demo Board

This design demonstrates the 8086 processor model
plus general I/O (8255), a UART (8251) and a counter timer (8253).

The general I/O is connected to a multiplexed LED display
and keypad whilst the sample program (CALC.EXE) implements
simple four function calculator.

Labcenter Electronics, 53-55 Main Street, Grassington, North Yorkshire, BD23 5AA
Fax: +44 (0)1756 752857 Tel: +44 (0)1756 753440
Email: **info@labcenter.co.uk** WWW: **http://www.labcenter.co.uk/**

8086 Demo Board

Processor and Peripherals

Sheet 1 Of 1 *REVISION <NONE>* *2019年4月3日*