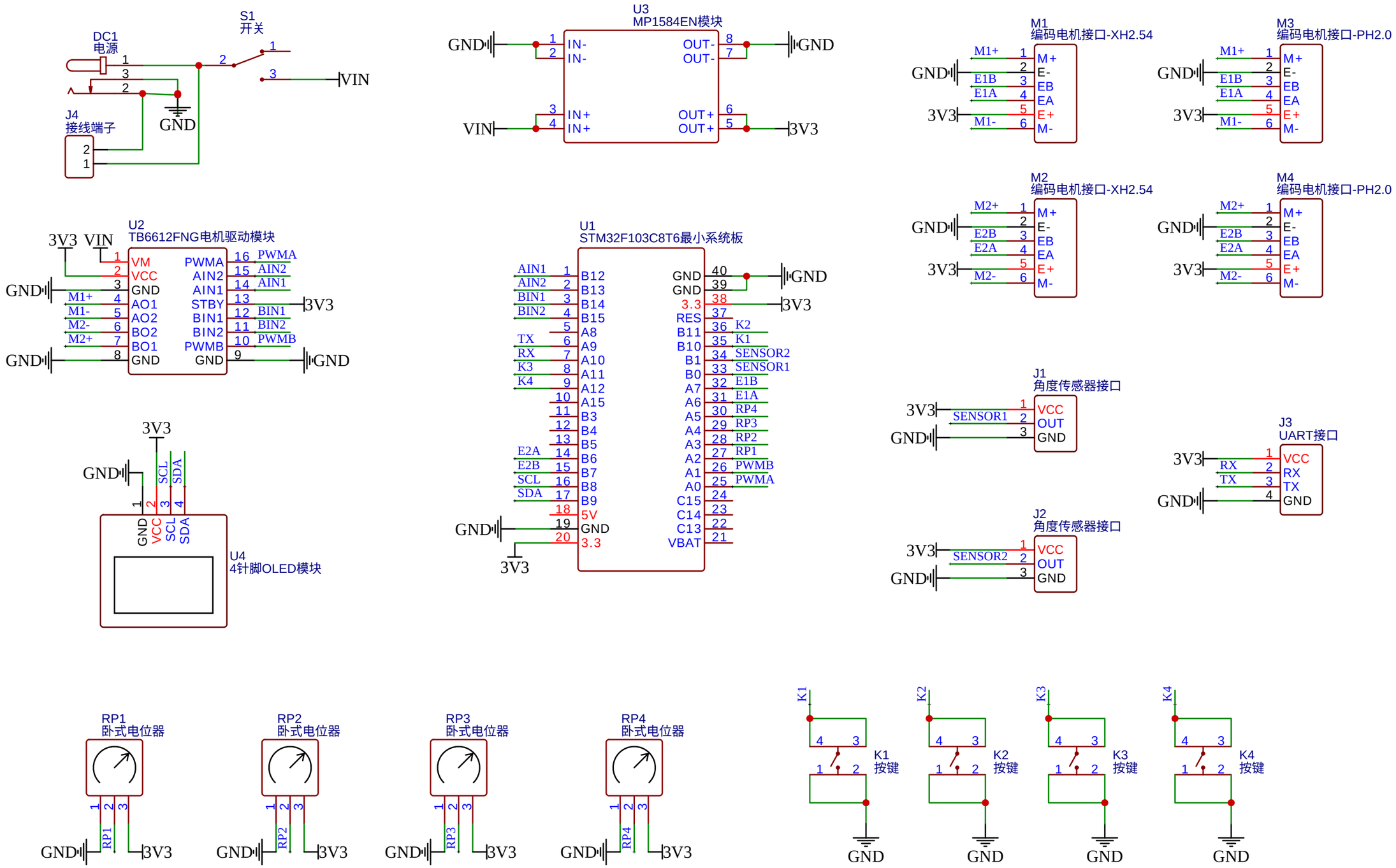

TITLE: PID电机驱动及控制板	REV: 1.0
嘉立创EDA Company: 江协科技	Sheet: 1/1
Date: 2024-09-19 Drawn By: HGD	