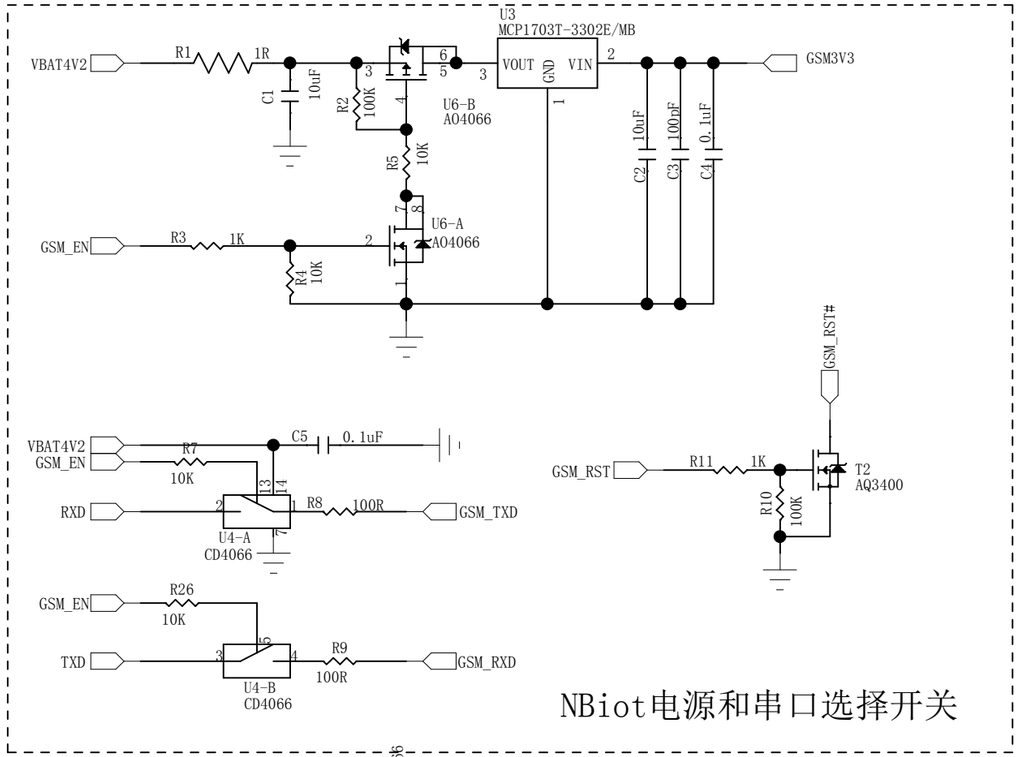

NBiot电源和串口选择开关

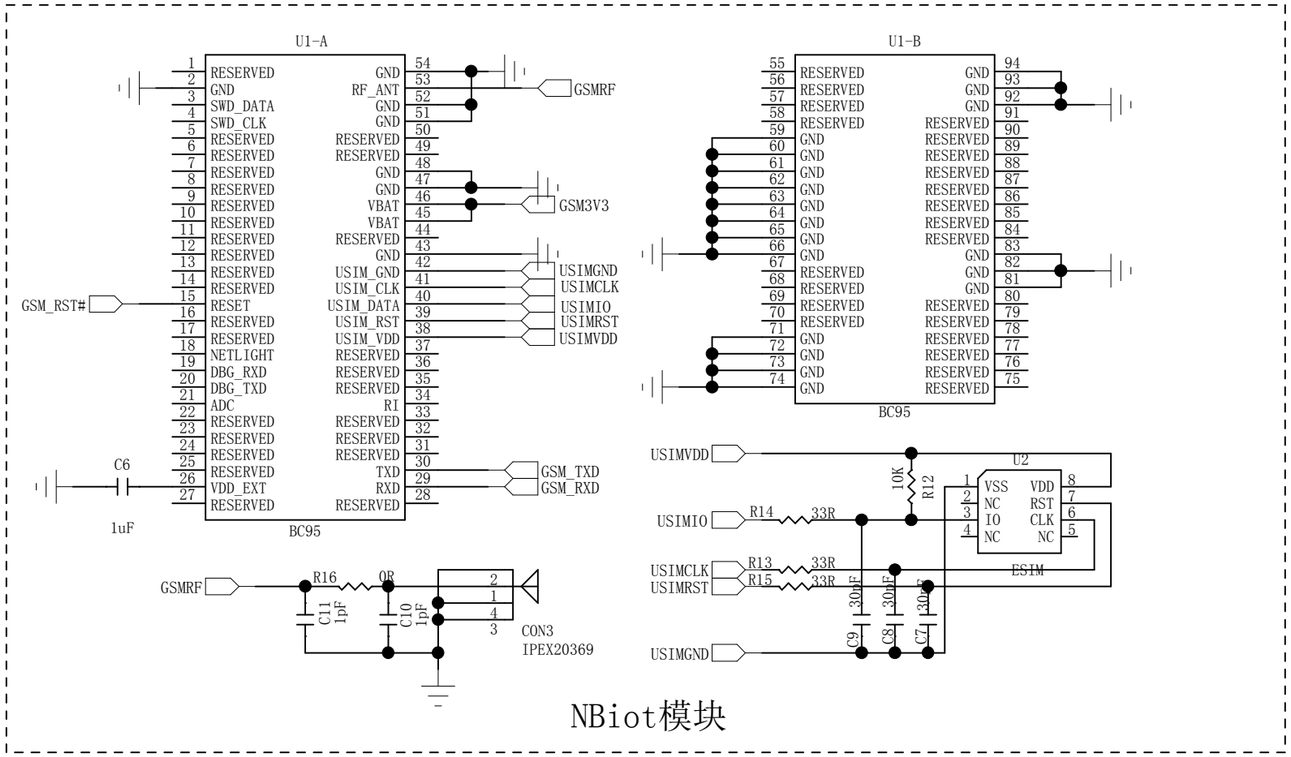

NBiot模块

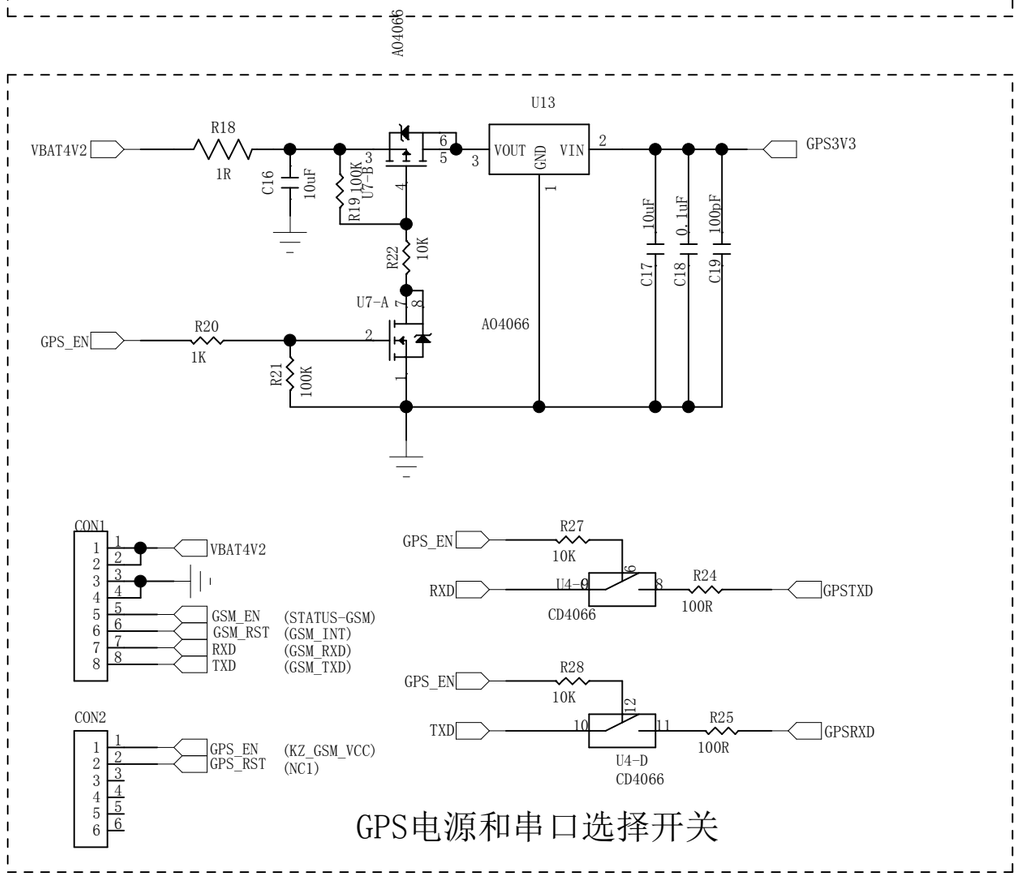

GPS电源和串口选择开关

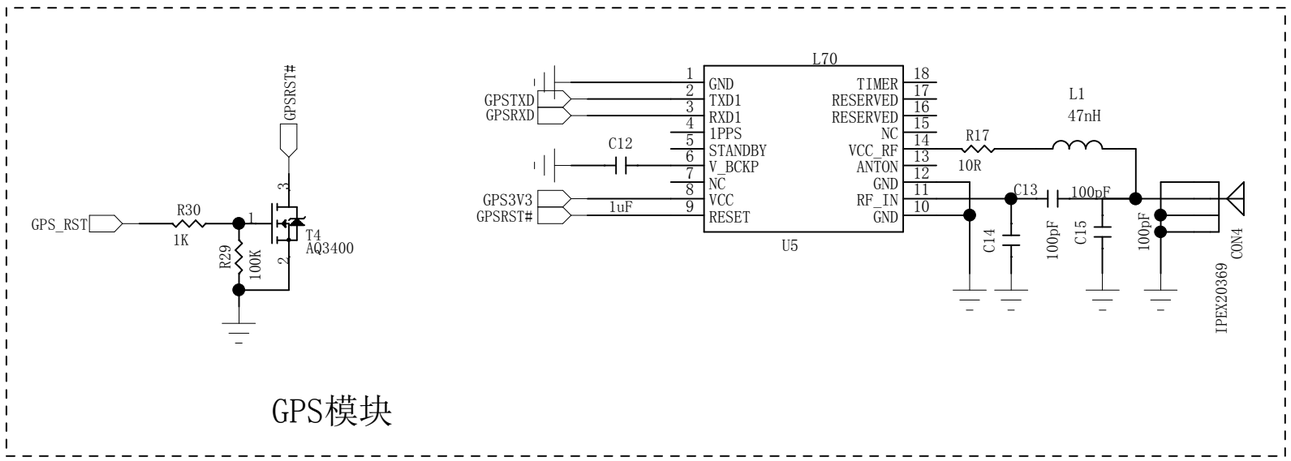

GPS模块

					CS66	射频扩展板
标记	处数	更改文件号	签名			
设计					比例	
校对						成都中阳实业公司
审核						
批准					第 6 页 共 6 页	