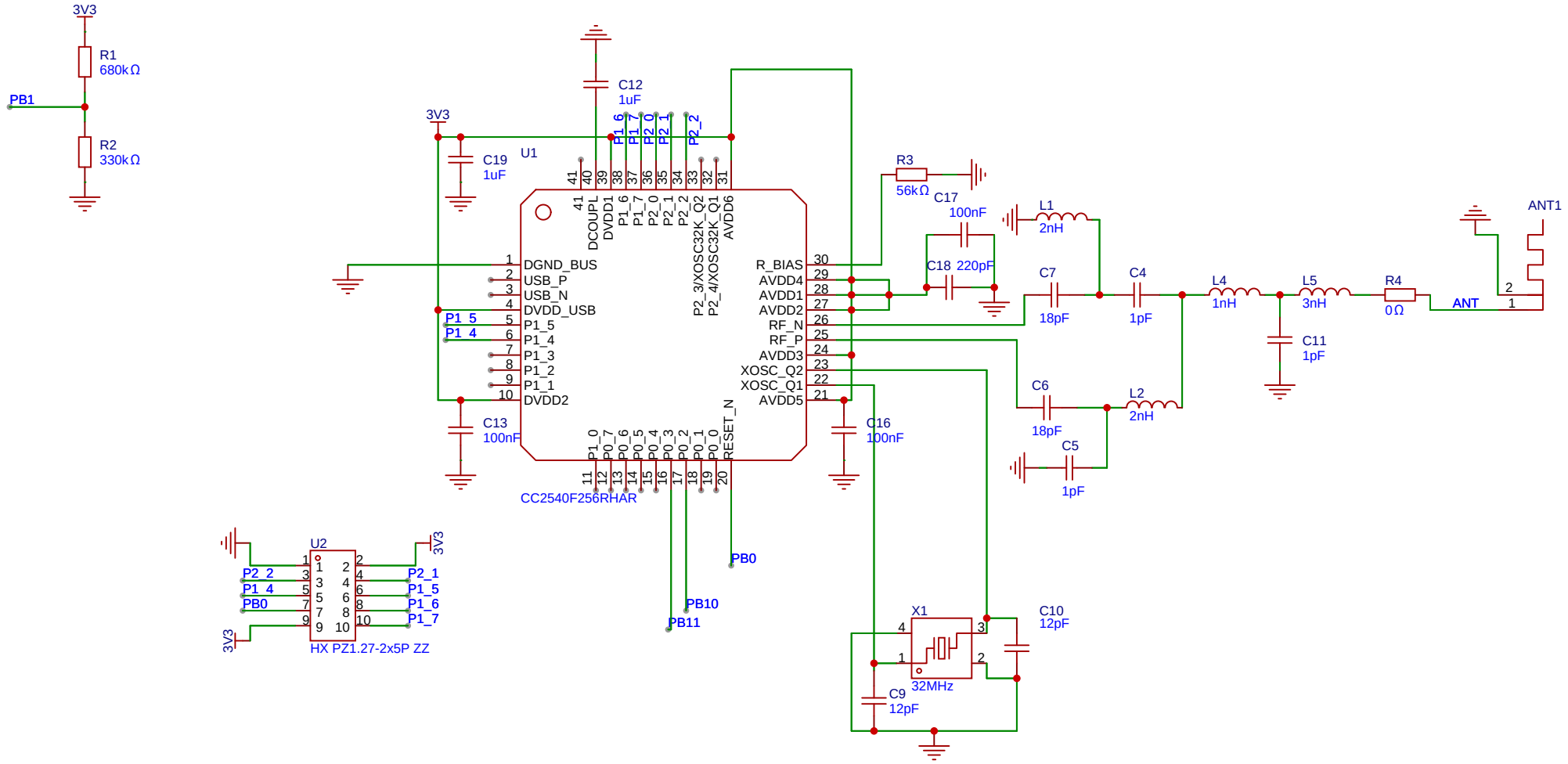

原理图	Module3_BLE	更新日期	2024-10-22
		创建日期	2024-10-22
图页	P1	物料编码	
绘制		赛博魔杖_STM32卷积神经网络	
审阅			
		版本	尺寸	页 1 共 1
嘉立创EDA		V1.0	A4	嘉立创EDA