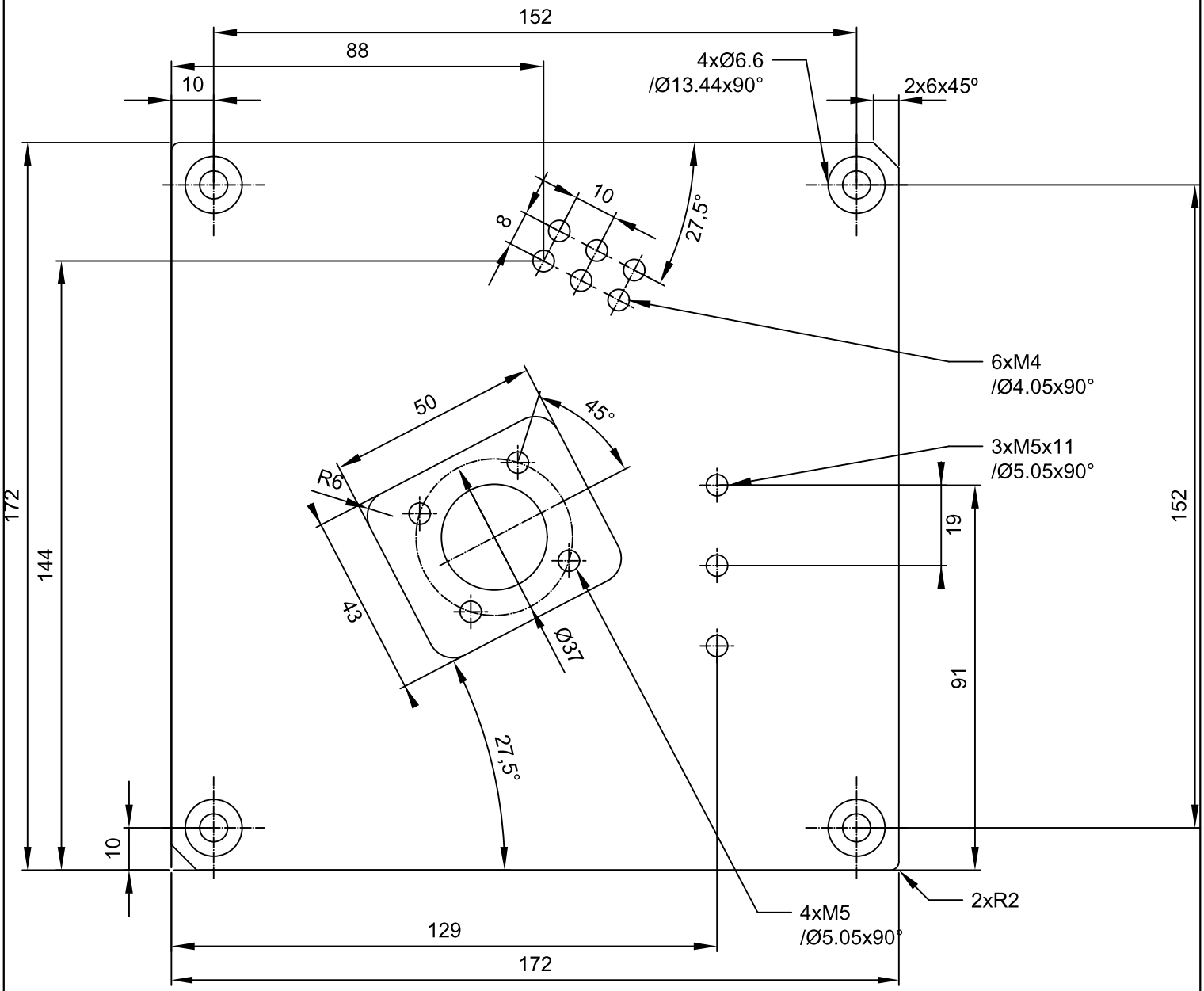

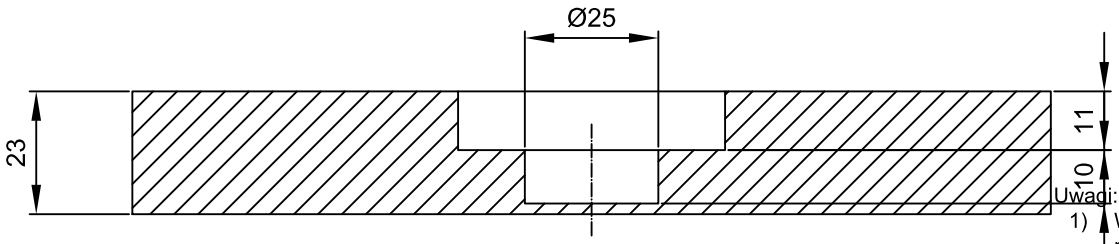

Uwagi:

1) Wszystkie niewrysowane promienie zaokrągleń, wykonać stycznie do krawędzi.
2) W przypadku wystąpienia błędów należy je zgłosić drogą mailową na adres: grzegorz.treter@pwr.edu.pl

Kod kursu W10AIR-SI0301G_2024_25			Nazwa uczelni Politechnika Wrocławska
Imię i nazwisko			
Grupa L3	Materiał EN 1.2343 - ISO P		Tytuł rysunku Adapter
Data 02.03.2025	Podziałka -----	Ilość sztuk 7912	Nr rysunku / ID studenta 275462