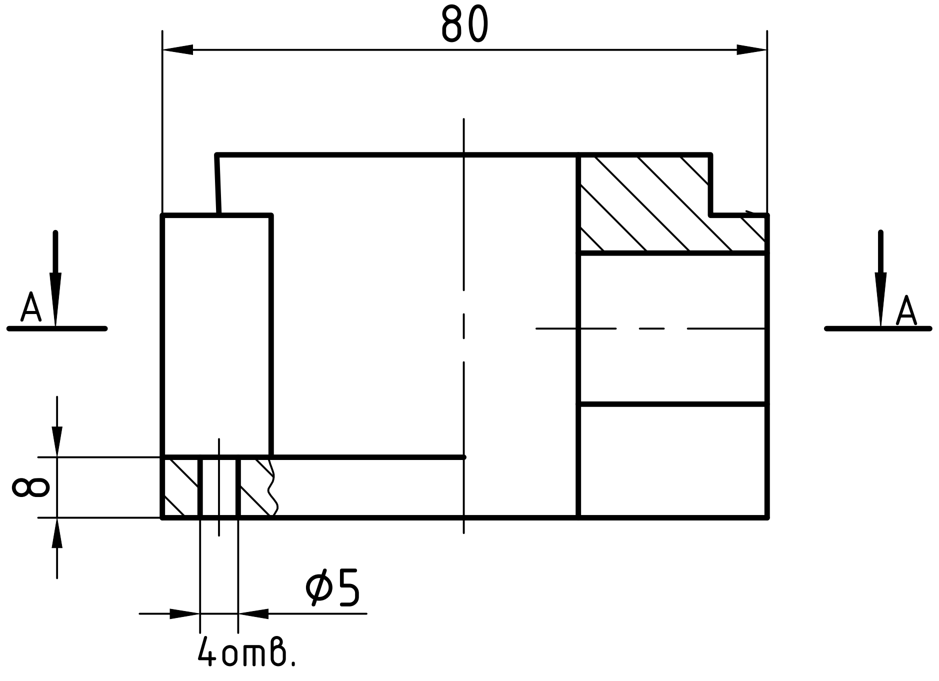
80
A
A
8
⌀5
4отв.

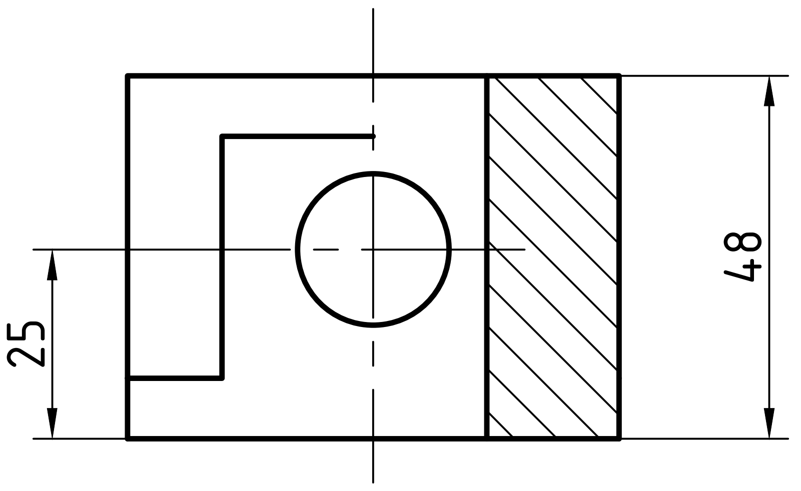

A – A

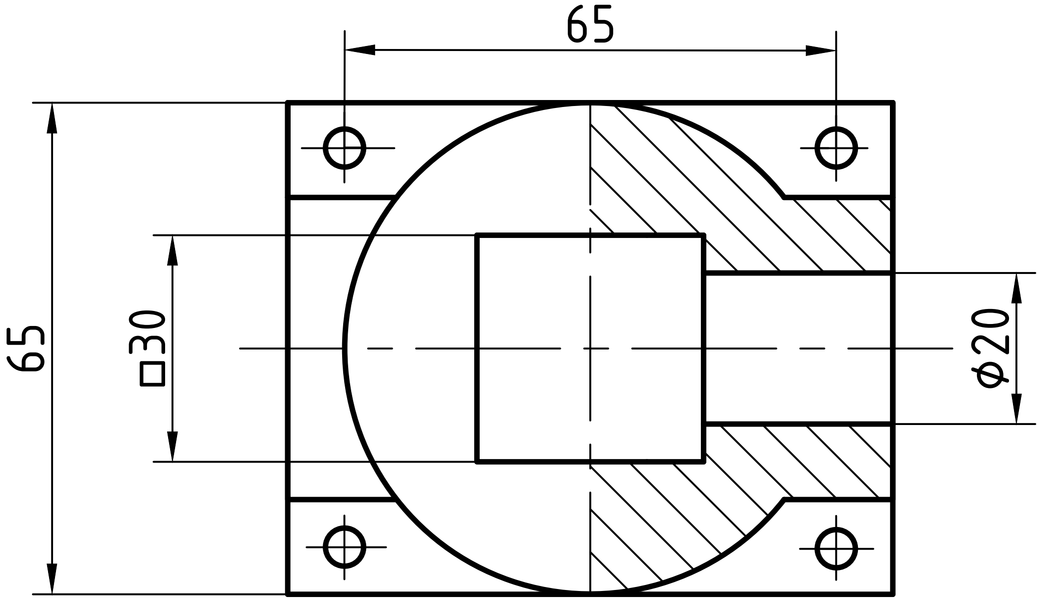

Змін	Арк.	№документ.	Підпис	Дата
Розробила		*Яковець А.Ю.*		
Перевірив		*Надкернична Т.М.*		
Т.контр.				
М.контр.				
Затв.				

ФФ41.16.0304.001

Види та розрізи

Літера	Маса	Масштаб
		1:1

Арк. *1* Аркушів *1*

ННФТІ.1К.ФФ-41