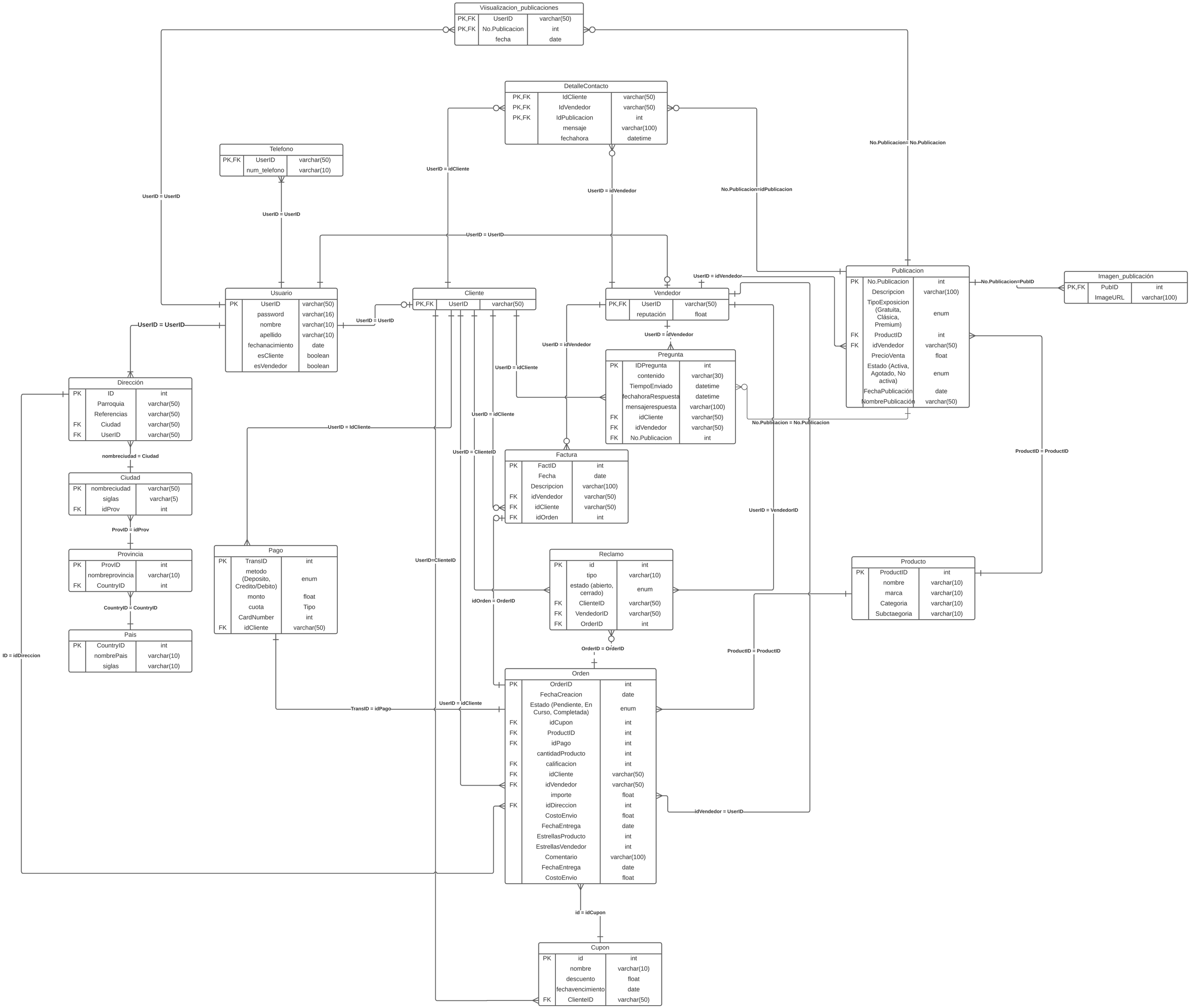
Viisualizacion_publicaciones
PK,FK UserID varchar(50)
PK,FK No.Publicacion int
fecha date
DetalleContacto
PK,FK IdCliente varchar(50)
PK,FK IdVendedor varchar(50)
PK,FK IdPublicacion int
mensaje varchar(100)
fechahora datetime
Telefono
PK,FK UserID varchar(50)
num_telefono varchar(10)
Usuario
PK UserID varchar(50)
password varchar(16)
nombre varchar(10)
apellido varchar(10)
fechanacimiento date
esCliente boolean
esVendedor boolean
Cliente
PK,FK UserID varchar(50)
Vendedor
PK,FK UserID varchar(50)
reputación float
Publicacion
PK No.Publicacion int
Descripcion varchar(100)
TipoExposicion (Gratuita, Clásica, Premium) enum
FK ProductID int
FK idVendedor varchar(50)
PrecioVenta float
Estado (Activa, Agotado, No activa) enum
FechaPublicación date
NombrePublicación varchar(50)
Imagen_publicación
PK,FK PubID int
ImageURL varchar(100)
Pregunta
PK IDPregunta int
contenido varchar(30)
TiempoEnviado datetime
fechahoraRespuesta datetime
mensajerespuesta varchar(100)
FK idCliente varchar(50)
FK idVendedor varchar(50)
FK No.Publicacion int
Dirección
PK ID int
Parroquia varchar(50)
Referencias varchar(50)
FK Ciudad varchar(50)
FK UserID varchar(50)
Ciudad
PK nombreciudad varchar(50)
siglas varchar(5)
FK idProv int
Provincia
PK ProvID int
nombreprovincia varchar(10)
FK CountryID int
Pais
PK CountryID int
nombrePais varchar(10)
siglas varchar(10)
Pago
PK TransID int
metodo (Deposito, Credito/Debito) enum
monto float
cuota Tipo
CardNumber int
FK idCliente varchar(50)
Factura
PK FactID int
Fecha date
Descripcion varchar(100)
FK idVendedor varchar(50)
FK idCliente varchar(50)
FK idOrden int
Reclamo
PK id int
tipo varchar(10)
estado (abierto, cerrado) enum
FK ClienteID varchar(50)
FK VendedorID varchar(50)
FK OrderID int
Producto
PK ProductID int
nombre varchar(10)
marca varchar(10)
Categoria varchar(10)
Subctaegoria varchar(10)
Orden
PK OrderID int
FechaCreacion date
Estado (Pendiente, En Curso, Completada) enum
FK idCupon int
FK ProductID int
FK idPago int
cantidadProducto int
FK calificacion int
FK idCliente varchar(50)
FK idVendedor varchar(50)
importe float
FK idDireccion int
CostoEnvio float
FechaEntrega date
EstrellasProducto int
EstrellasVendedor int
Comentario varchar(100)
FechaEntrega date
CostoEnvio float
Cupon
PK id int
nombre varchar(10)
descuento float
fechavencimiento date
FK ClienteID varchar(50)
UserID = UserID
UserID = UserID
UserID = UserID
UserID = UserID
UserID = UserID
UserID = idCliente
UserID = idVendedor
No.Publicacion= No.Publicacion
No.Publicacion=idPublicacion
UserID = idVendedor
No.Publicacion=PubID
UserID = idVendedor
UserID = idVendedor
UserID = idCliente
UserID = idCliente
UserID = IdCliente
UserID = ClienteID
No.Publicacion = No.Publicacion
ProductID = ProductID
UserID = VendedorID
nombreciudad = Ciudad
ProvID = idProv
CountryID = CountryID
ID = idDireccion
UserID=ClienteID
idOrden = OrderID
OrderID = OrderID
ProductID = ProductID
TransID = idPago
UserID = idCliente
idVendedor = UserID
id = idCupon