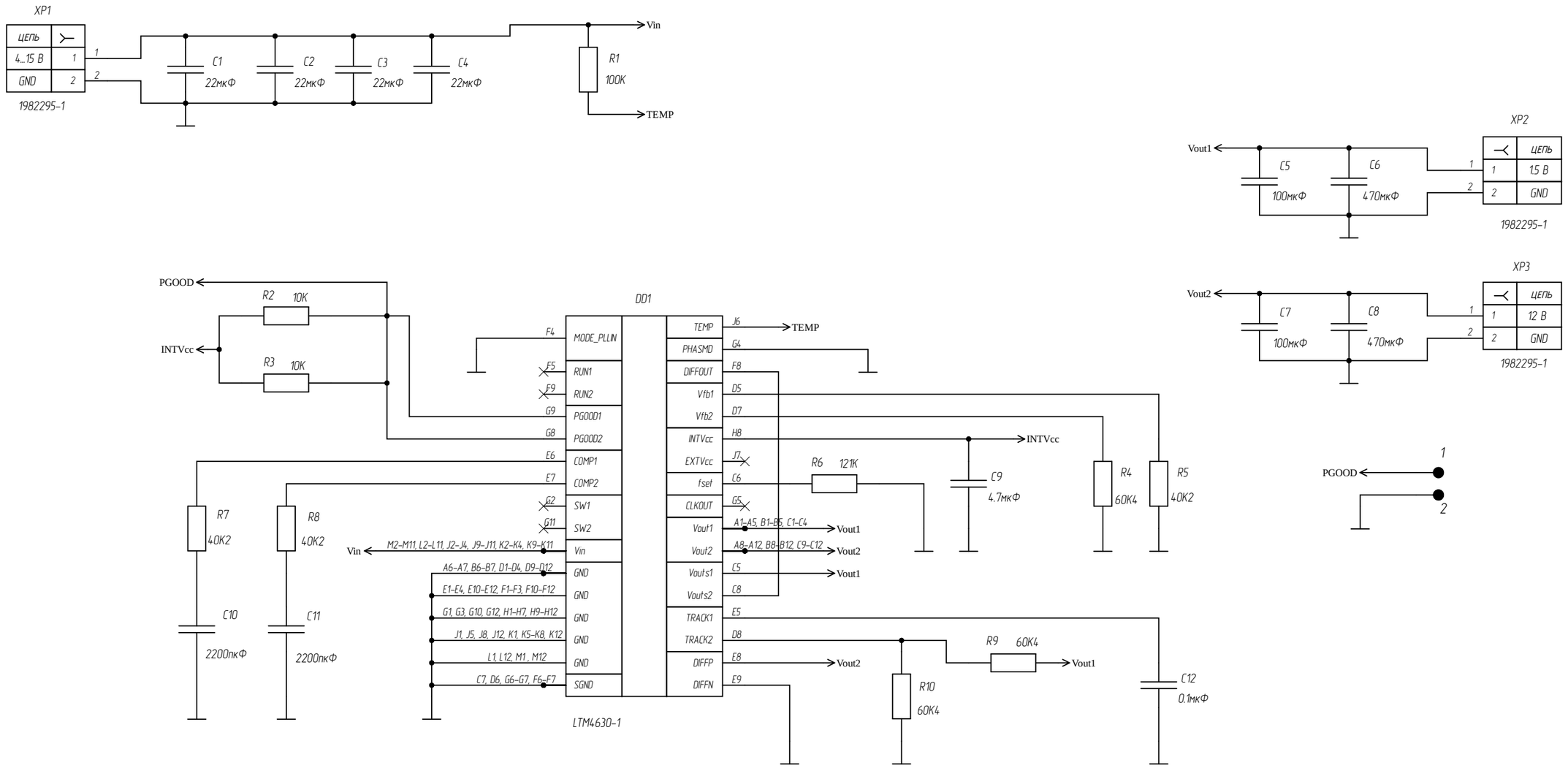

Изм.	Лист	№ докум.	Подп.	Дата	АРВЦ.671355.010Э3		
Разраб.		Сидоренко			Стабилизатор питания	Лит.	Масса	Масштаб
Пров.		Кудинов						
Т.контр.					Схема электрическая принципиальная	Лист 1	Листов 1
Н.контр.						Altium	
Утв.							

Перв. примен.

Справ. №

Подп. дата

Инв. № дубл.

Взам. инв. №

Подп. и дата

Инв. № подл.