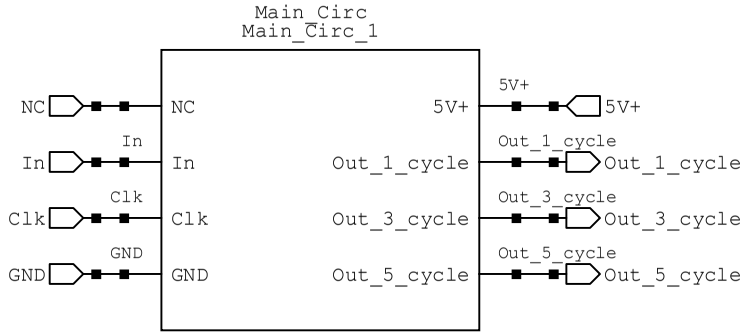
Main_Circ
Main_Circ_1
NC
In
Clk
GND
NC
In
Clk
GND
5V+
Out_1_cycle
Out_3_cycle
Out_5_cycle
5V+
Out_1_cycle
Out_3_cycle
Out_5_cycle
5V+
Out_1_cycle
Out_3_cycle
Out_5_cycle

MAIN_CIRC

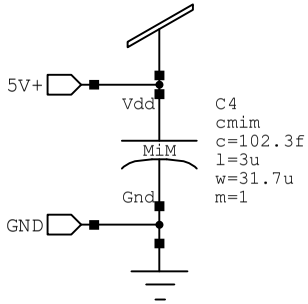
5V+
Vdd
C4
cmim
c=102.3f
l=3u
w=31.7u
m=1
MiM
Gnd
GND

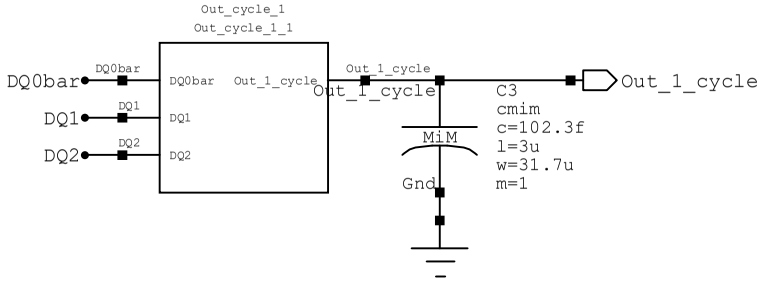
Out_cycle_1
Out_cycle_1_1
DQ0bar
DQ1
DQ2
Out_1_cycle
C3
cmim
c=102.3f
l=3u
w=31.7u
m=1
MiM
Gnd

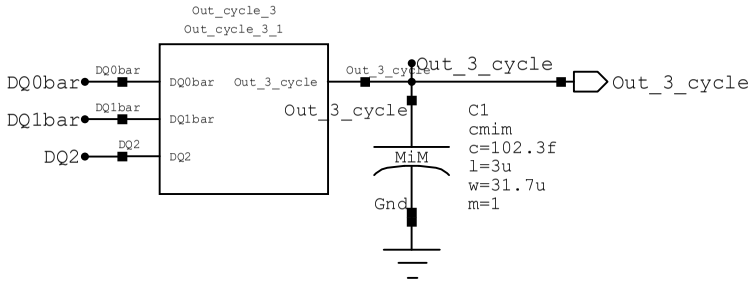
Out_cycle_3
Out_cycle_3_1
DQ0bar
DQ1bar
DQ2
Out_3_cycle
C1
cmim
c=102.3f
l=3u
w=31.7u
m=1
MiM
Gnd

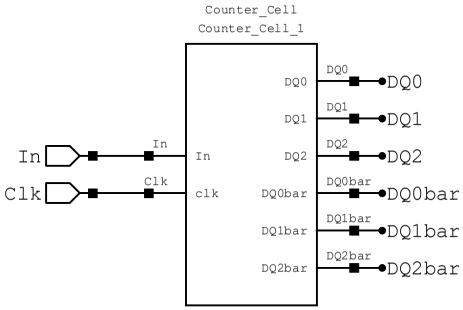
Counter_Cell
Counter_Cell_1
In
Clk
DQ0
DQ1
DQ2
DQ0bar
DQ1bar
DQ2bar

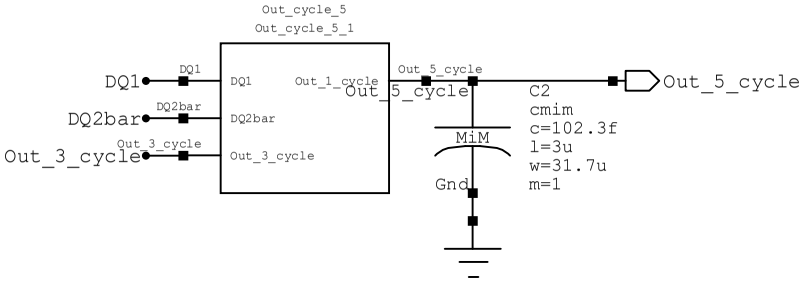
Out_cycle_5
Out_cycle_5_1
DQ1
DQ2bar
Out_3_cycle
Out_1_cycle
Out_5_cycle
C2
cmim
c=102.3f
l=3u
w=31.7u
m=1
MiM
Gnd

COUNTER_CELL

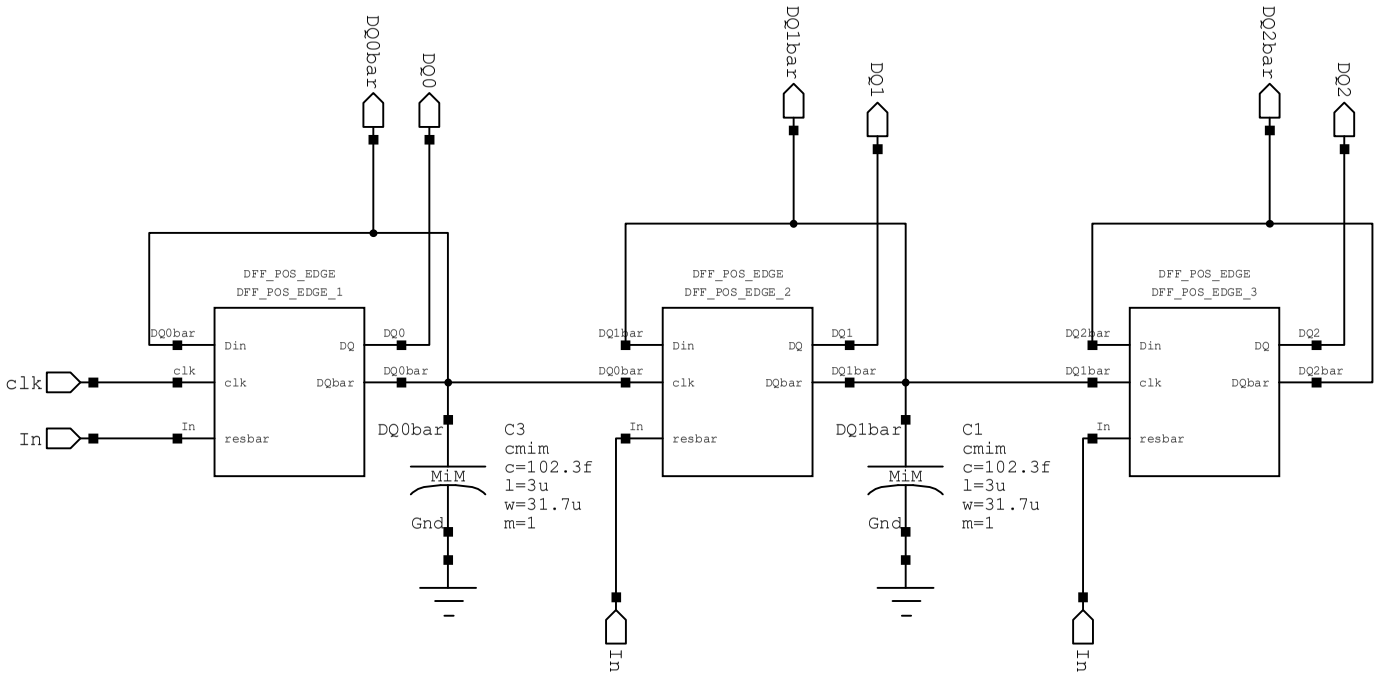

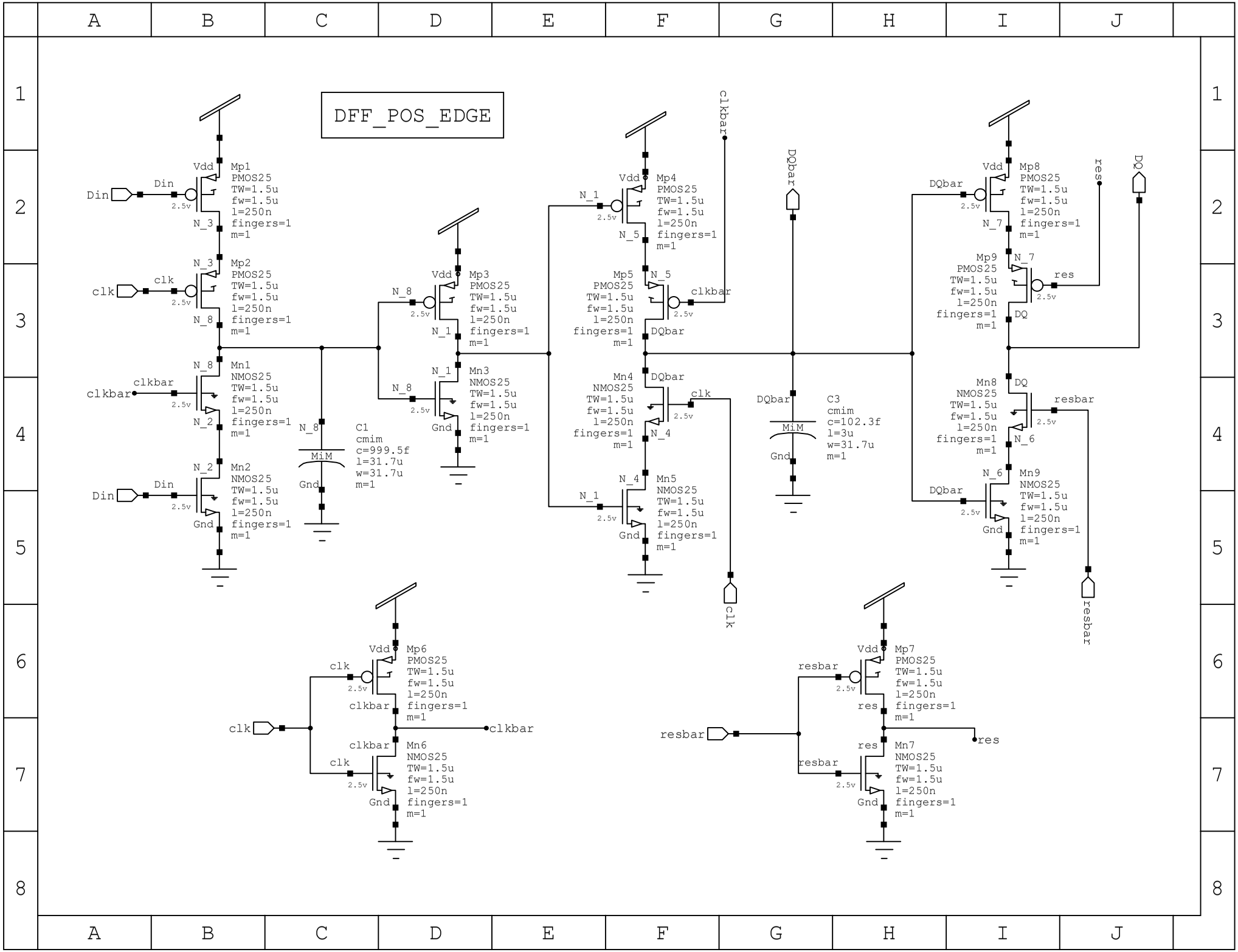
DFF_POS_EDGE
Mp1 PMOS25 TW=1.5u fw=1.5u l=250n fingers=1 m=1
Mp2 PMOS25 TW=1.5u fw=1.5u l=250n fingers=1 m=1
Mn1 NMOS25 TW=1.5u fw=1.5u l=250n fingers=1 m=1
Mn2 NMOS25 TW=1.5u fw=1.5u l=250n fingers=1 m=1
Mp3 PMOS25 TW=1.5u fw=1.5u l=250n fingers=1 m=1
Mn3 NMOS25 TW=1.5u fw=1.5u l=250n fingers=1 m=1
Mp4 PMOS25 TW=1.5u fw=1.5u l=250n fingers=1 m=1
Mp5 PMOS25 TW=1.5u fw=1.5u l=250n fingers=1 m=1
Mn4 NMOS25 TW=1.5u fw=1.5u l=250n fingers=1 m=1
Mn5 NMOS25 TW=1.5u fw=1.5u l=250n fingers=1 m=1
Mp8 PMOS25 TW=1.5u fw=1.5u l=250n fingers=1 m=1
Mp9 PMOS25 TW=1.5u fw=1.5u l=250n fingers=1 m=1
Mn8 NMOS25 TW=1.5u fw=1.5u l=250n fingers=1 m=1
Mn9 NMOS25 TW=1.5u fw=1.5u l=250n fingers=1 m=1
Mp6 PMOS25 TW=1.5u fw=1.5u l=250n fingers=1 m=1
Mn6 NMOS25 TW=1.5u fw=1.5u l=250n fingers=1 m=1
Mp7 PMOS25 TW=1.5u fw=1.5u l=250n fingers=1 m=1
Mn7 NMOS25 TW=1.5u fw=1.5u l=250n fingers=1 m=1
C1 cmim c=999.5f l=31.7u w=31.7u m=1
C3 cmim c=102.3f l=3u w=31.7u m=1
Vdd
Gnd
Din
clk
clkbar
DQbar
DQ
res
resbar
N_1
N_2
N_3
N_4
N_5
N_6
N_7
N_8
2.5v
MiM

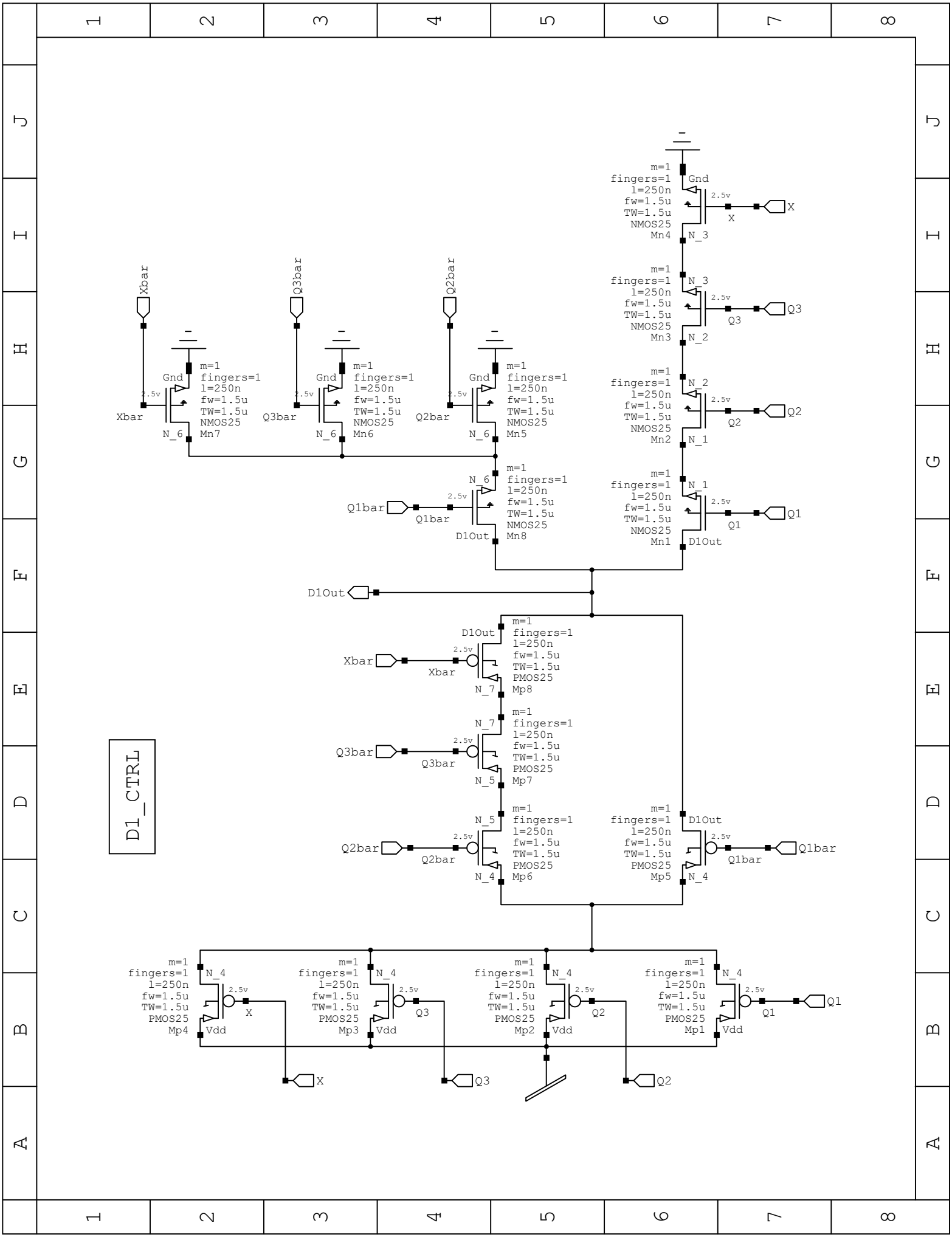
D1_CTRL
Xbar
Q3bar
Q2bar
Q1bar
D1Out
X
Q3
Q2
Q1
Gnd
Vdd
2.5v
m=1
fingers=1
l=250n
fw=1.5u
TW=1.5u
NMOS25
Mn1
Mn2
Mn3
Mn4
Mn5
Mn6
Mn7
Mn8
PMOS25
Mp1
Mp2
Mp3
Mp4
Mp5
Mp6
Mp7
Mp8
N_1
N_2
N_3
N_4
N_5
N_6
N_7

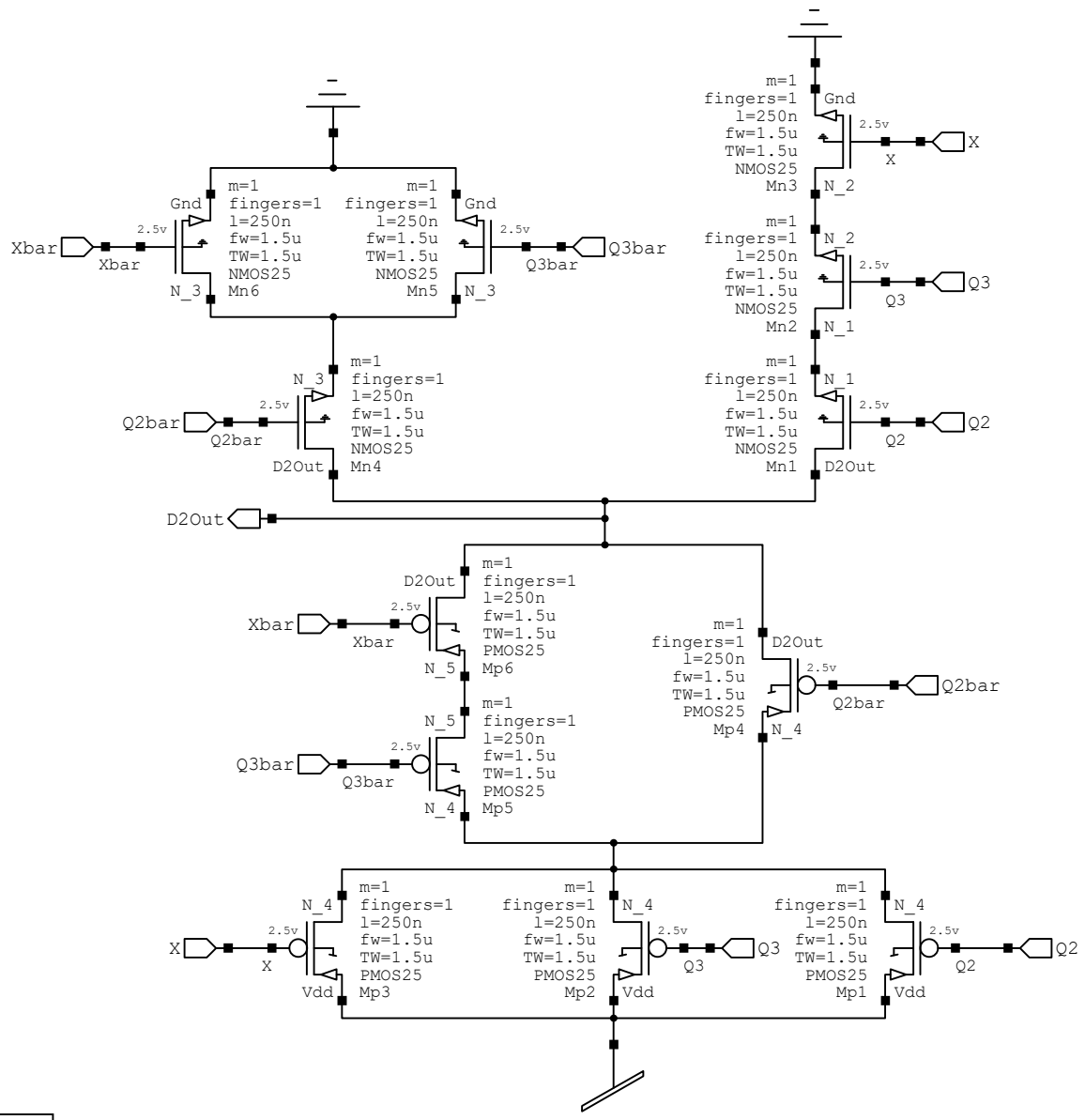
m=1
fingers=1
l=250n
fw=1.5u
TW=1.5u
NMOS25
Mn6
Gnd
Xbar
N_3
2.5v
m=1
fingers=1
l=250n
fw=1.5u
TW=1.5u
NMOS25
Mn5
Gnd
Q3bar
N_3
2.5v
m=1
fingers=1
l=250n
fw=1.5u
TW=1.5u
NMOS25
Mn4
N_3
Q2bar
D2Out
2.5v
m=1
fingers=1
l=250n
fw=1.5u
TW=1.5u
NMOS25
Mn3
Gnd
X
N_2
2.5v
m=1
fingers=1
l=250n
fw=1.5u
TW=1.5u
NMOS25
Mn2
N_2
Q3
N_1
2.5v
m=1
fingers=1
l=250n
fw=1.5u
TW=1.5u
NMOS25
Mn1
N_1
Q2
D2Out
2.5v
D2Out
m=1
fingers=1
l=250n
fw=1.5u
TW=1.5u
PMOS25
Mp6
D2Out
Xbar
N_5
2.5v
m=1
fingers=1
l=250n
fw=1.5u
TW=1.5u
PMOS25
Mp5
N_5
Q3bar
N_4
2.5v
m=1
fingers=1
l=250n
fw=1.5u
TW=1.5u
PMOS25
Mp4
D2Out
Q2bar
N_4
2.5v
m=1
fingers=1
l=250n
fw=1.5u
TW=1.5u
PMOS25
Mp3
N_4
X
Vdd
2.5v
m=1
fingers=1
l=250n
fw=1.5u
TW=1.5u
PMOS25
Mp2
N_4
Q3
Vdd
2.5v
m=1
fingers=1
l=250n
fw=1.5u
TW=1.5u
PMOS25
Mp1
N_4
Q2
Vdd
2.5v

D2_CTRL

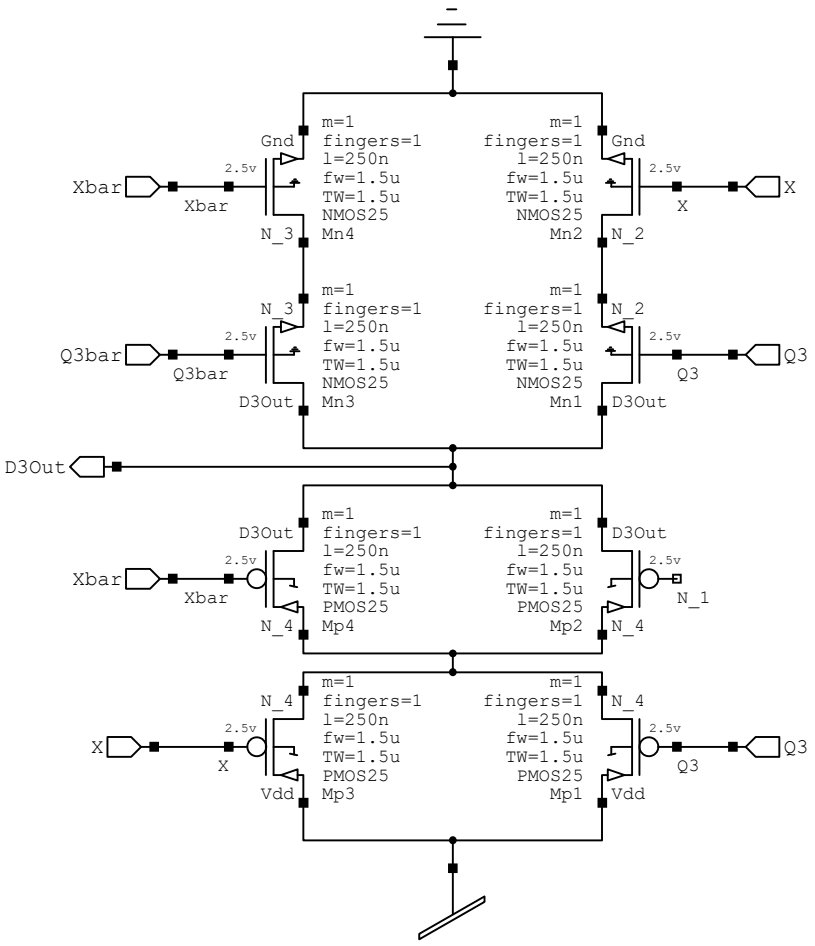
m=1
fingers=1
l=250n
fw=1.5u
TW=1.5u
NMOS25
Mn4
Gnd
N_3
Xbar
2.5v
m=1
fingers=1
l=250n
fw=1.5u
TW=1.5u
NMOS25
Mn2
Gnd
N_2
X
2.5v
m=1
fingers=1
l=250n
fw=1.5u
TW=1.5u
NMOS25
Mn3
N_3
D3Out
Q3bar
2.5v
m=1
fingers=1
l=250n
fw=1.5u
TW=1.5u
NMOS25
Mn1
N_2
D3Out
Q3
2.5v
D3Out
m=1
fingers=1
l=250n
fw=1.5u
TW=1.5u
PMOS25
Mp4
D3Out
N_4
Xbar
2.5v
m=1
fingers=1
l=250n
fw=1.5u
TW=1.5u
PMOS25
Mp2
D3Out
N_4
N_1
2.5v
m=1
fingers=1
l=250n
fw=1.5u
TW=1.5u
PMOS25
Mp3
N_4
Vdd
X
2.5v
m=1
fingers=1
l=250n
fw=1.5u
TW=1.5u
PMOS25
Mp1
N_4
Vdd
Q3
2.5v

D3_CTRL