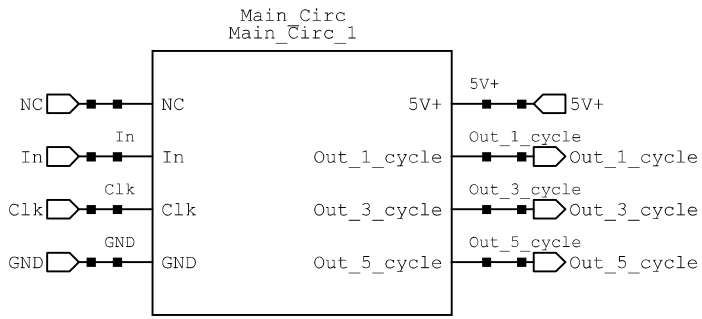
Main_Circ
Main_Circ_1
NC
In
Clk
GND
NC
In
Clk
GND
5V+
Out_1_cycle
Out_3_cycle
Out_5_cycle
5V+
Out_1_cycle
Out_3_cycle
Out_5_cycle
5V+
Out_1_cycle
Out_3_cycle
Out_5_cycle

MAIN_CIRC

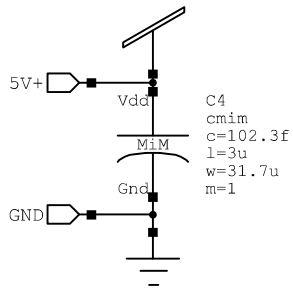
5V+
Vdd
MiM
Gnd
GND
C4
cmim
c=102.3f
l=3u
w=31.7u
m=1

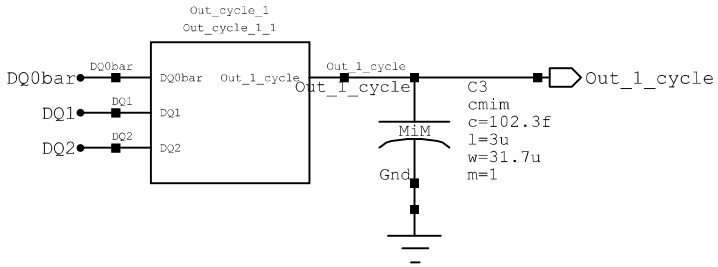
Out_cycle_1
Out_cycle_1_1
DQ0bar
DQ1
DQ2
DQ0bar
DQ1
DQ2
Out_1_cycle
Out_1_cycle
Out_1_cycle
Out_1_cycle
MiM
Gnd
C3
cmim
c=102.3f
l=3u
w=31.7u
m=1

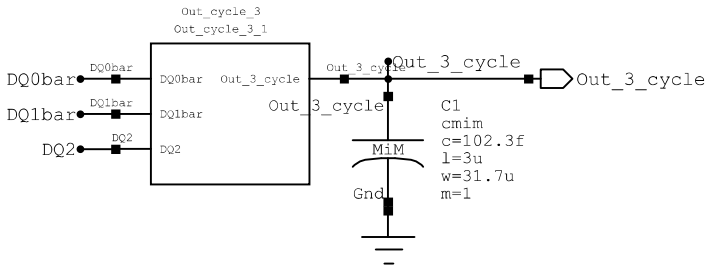
Out_cycle_3
Out_cycle_3_1
DQ0bar
DQ1bar
DQ2
DQ0bar
DQ1bar
DQ2
Out_3_cycle
Out_3_cycle
Out_3_cycle
Out_3_cycle
Out_3_cycle
MiM
Gnd
C1
cmim
c=102.3f
l=3u
w=31.7u
m=1

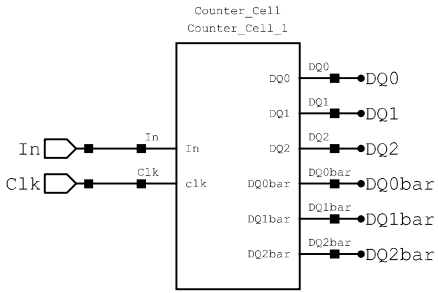
Counter_Cell
Counter_Cell_1
In
Clk
In
clk
DQ0
DQ1
DQ2
DQ0bar
DQ1bar
DQ2bar
DQ0
DQ1
DQ2
DQ0bar
DQ1bar
DQ2bar

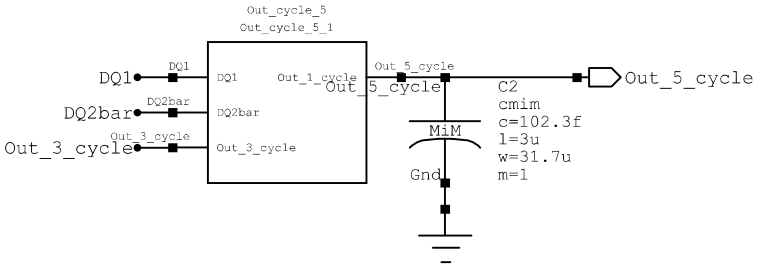
Out_cycle_5
Out_cycle_5_1
DQ1
DQ2bar
Out_3_cycle
DQ1
DQ2bar
Out_3_cycle
Out_1_cycle
Out_5_cycle
Out_5_cycle
MiM
Gnd
C2
cmim
c=102.3f
l=3u
w=31.7u
m=1

COUNTER_CELL

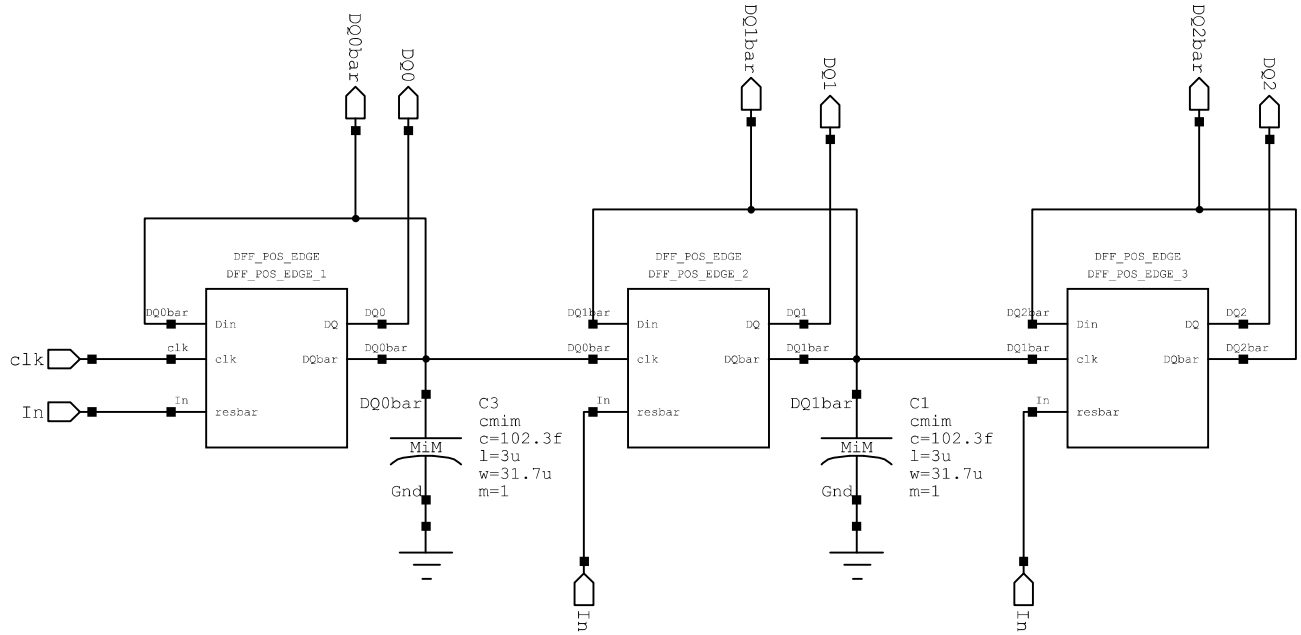

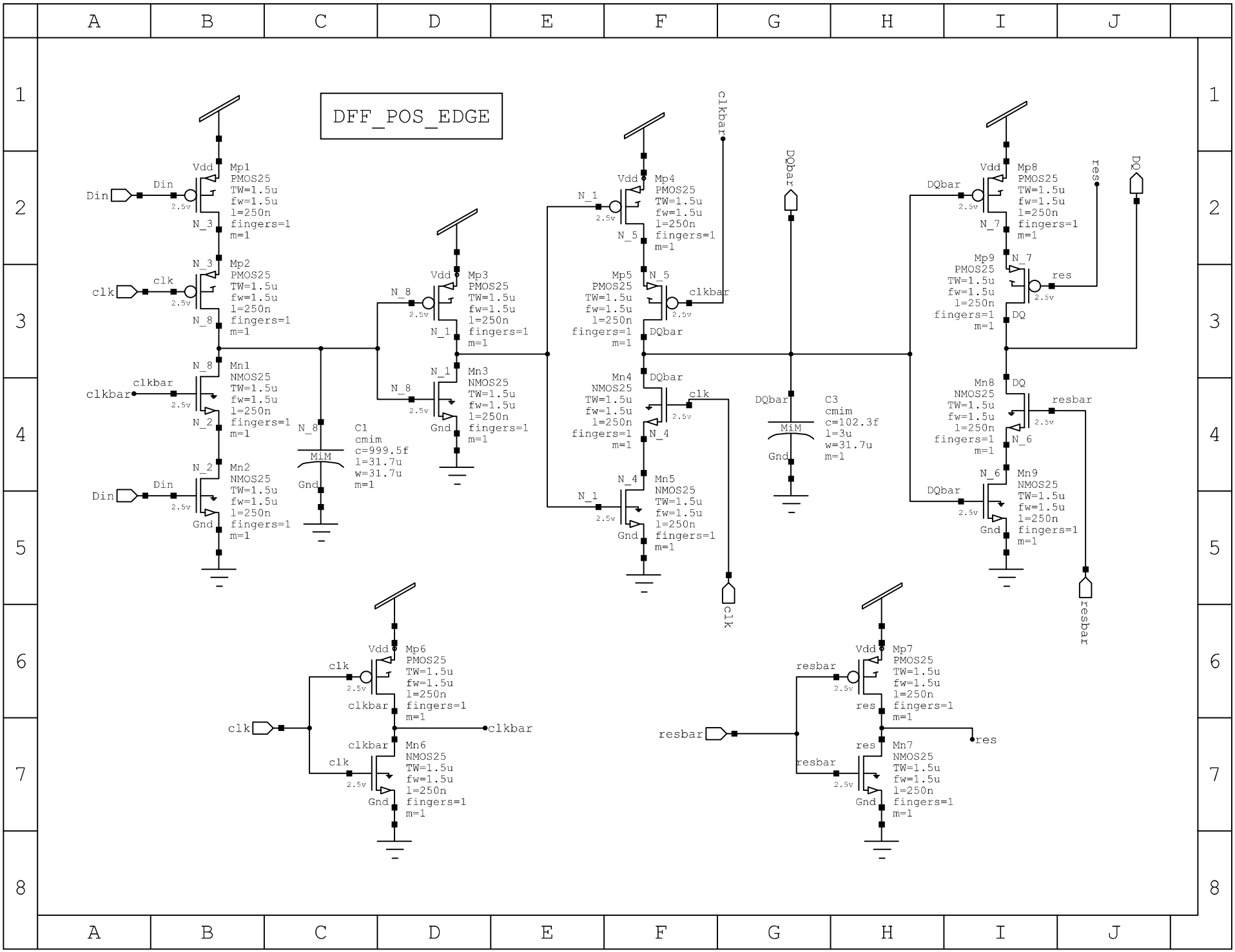
DFF_POS_EDGE
Mp1 PMOS25 TW=1.5u fw=1.5u l=250n fingers=1 m=1
Mp2 PMOS25 TW=1.5u fw=1.5u l=250n fingers=1 m=1
Mn1 NMOS25 TW=1.5u fw=1.5u l=250n fingers=1 m=1
Mn2 NMOS25 TW=1.5u fw=1.5u l=250n fingers=1 m=1
C1 cmim c=999.5f l=31.7u w=31.7u m=1
Mp3 PMOS25 TW=1.5u fw=1.5u l=250n fingers=1 m=1
Mn3 NMOS25 TW=1.5u fw=1.5u l=250n fingers=1 m=1
Mp4 PMOS25 TW=1.5u fw=1.5u l=250n fingers=1 m=1
Mp5 PMOS25 TW=1.5u fw=1.5u l=250n fingers=1 m=1
Mn4 NMOS25 TW=1.5u fw=1.5u l=250n fingers=1 m=1
Mn5 NMOS25 TW=1.5u fw=1.5u l=250n fingers=1 m=1
C3 cmim c=102.3f l=3u w=31.7u m=1
Mp8 PMOS25 TW=1.5u fw=1.5u l=250n fingers=1 m=1
Mp9 PMOS25 TW=1.5u fw=1.5u l=250n fingers=1 m=1
Mn8 NMOS25 TW=1.5u fw=1.5u l=250n fingers=1 m=1
Mn9 NMOS25 TW=1.5u fw=1.5u l=250n fingers=1 m=1
Mp6 PMOS25 TW=1.5u fw=1.5u l=250n fingers=1 m=1
Mn6 NMOS25 TW=1.5u fw=1.5u l=250n fingers=1 m=1
Mp7 PMOS25 TW=1.5u fw=1.5u l=250n fingers=1 m=1
Mn7 NMOS25 TW=1.5u fw=1.5u l=250n fingers=1 m=1
Din
clk
clkbar
DQbar
DQ
res
resbar
Vdd
Gnd
MiM
2.5v

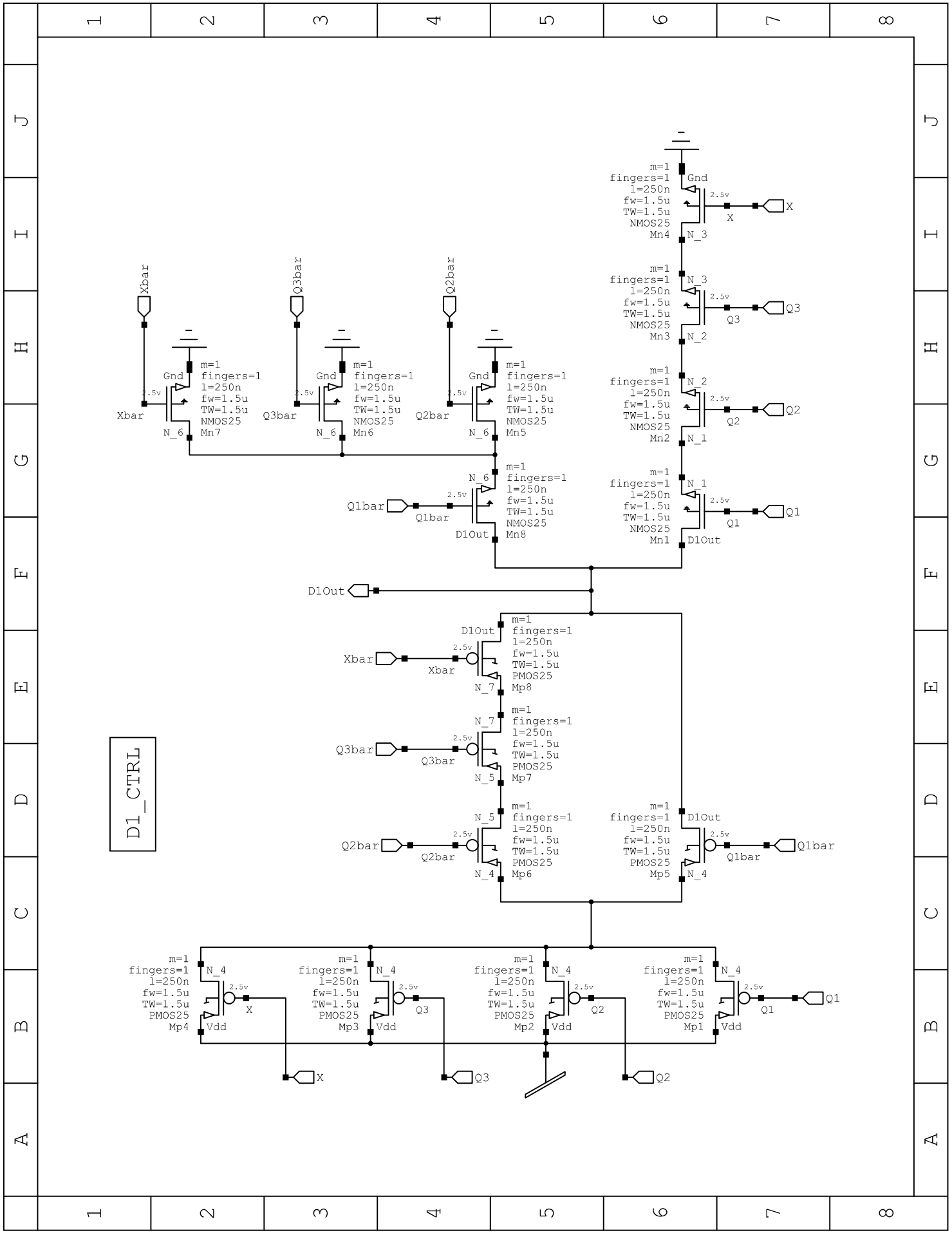
D1_CTRL
Xbar
Q3bar
Q2bar
Q1bar
D1Out
X
Q3
Q2
Q1
Gnd
Vdd
2.5v
m=1
fingers=1
l=250n
fw=1.5u
TW=1.5u
NMOS25
Mn1
Mn2
Mn3
Mn4
Mn5
Mn6
Mn7
Mn8
PMOS25
Mp1
Mp2
Mp3
Mp4
Mp5
Mp6
Mp7
Mp8
N_1
N_2
N_3
N_4
N_5
N_6
N_7

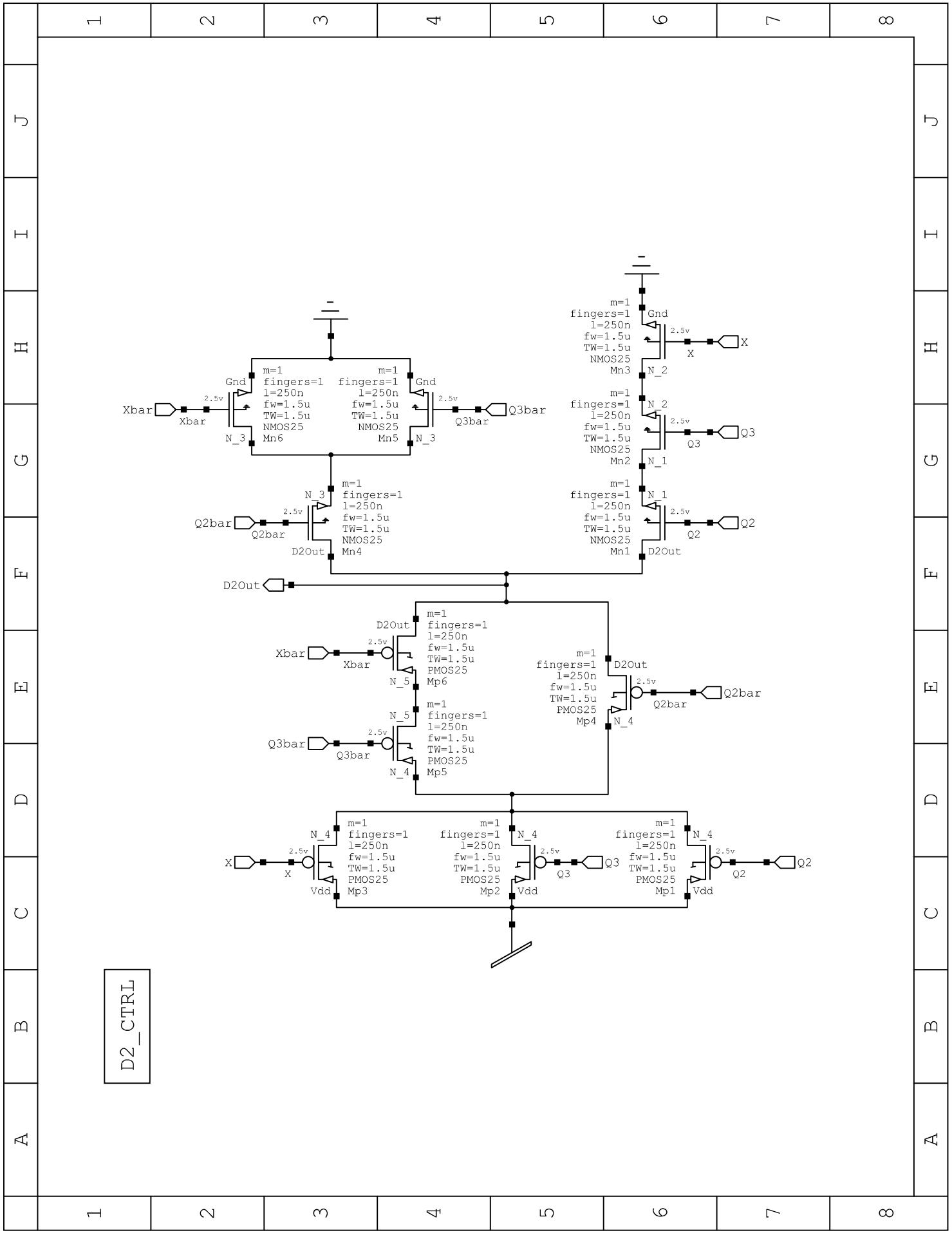
D2_CTRL
Xbar
Q3bar
Q2bar
D2Out
X
Q3
Q2
Gnd
Vdd
2.5v
m=1
fingers=1
l=250n
fw=1.5u
TW=1.5u
NMOS25
Mn6
Mn5
Mn4
Mn3
Mn2
Mn1
PMOS25
Mp6
Mp5
Mp4
Mp3
Mp2
Mp1
N_3
N_2
N_1
N_5
N_4

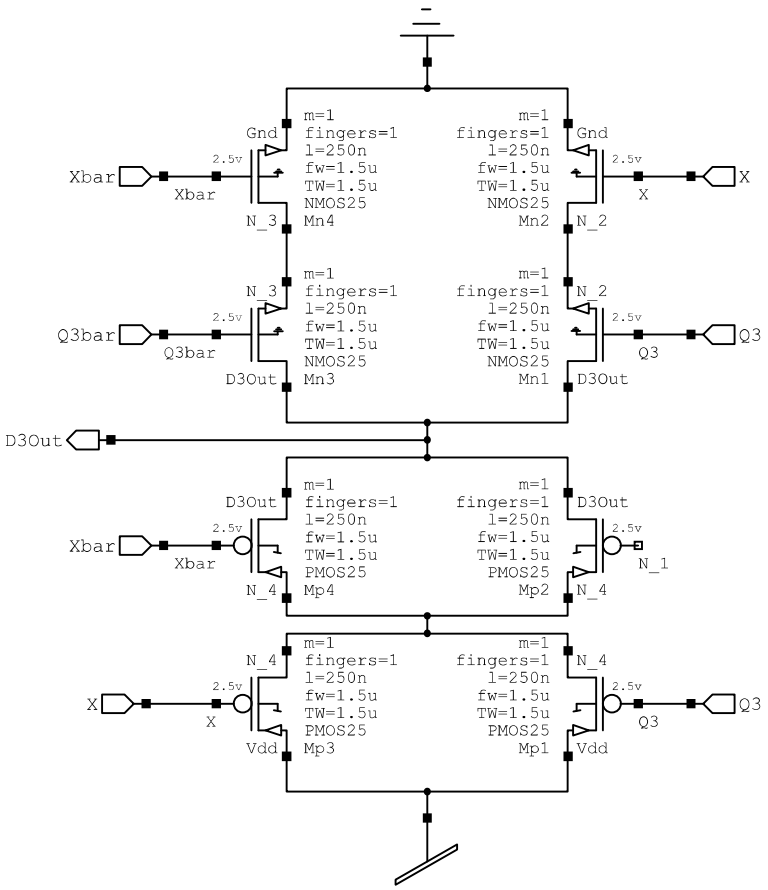
Gnd
m=1
fingers=1
l=250n
fw=1.5u
TW=1.5u
NMOS25
Mn4
Mn2
Xbar
2.5v
X
N_3
N_2
Q3bar
Q3
D3Out
Mn3
Mn1
PMOS25
Mp4
Mp2
N_1
N_4
Vdd
Mp3
Mp1

D3_CTRL