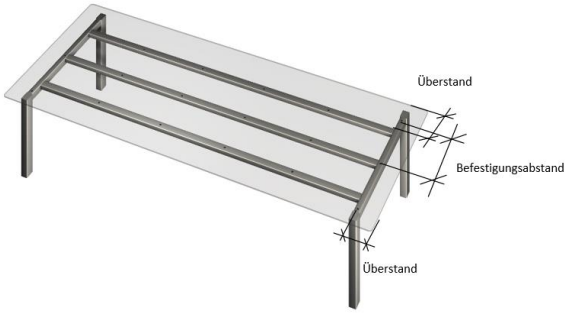

Rysunek 41: Przykład zastosowania ze szczelinami

4.5 Montaż blatów roboczych z laminatu kompaktowego

Laminatów kompaktowych, ze względu na ich odporność na wilgoć i wytrzymałość, często używa się jako blatów roboczych w kuchni lub pod umywalkę.

Podczas obróbki i wykorzystania blatów roboczych z laminatu kompaktowego od samego początku należy jednak uwzględnić zmiany wymiarów. Zmiany warunków zewnętrznych powodują kurczenie lub rozszerzanie blatu roboczego. W przypadku blatów roboczych z laminatu kompaktowego zmiana wymiarów w kierunku wzdłużnym jest o mniej więcej połowę mniejsza od zmiany w kierunku poprzecznym. Zwykle należy uwzględnić szczelinę dylatacyjną wynoszącą 2 mm/m. Więcej informacji dostępnych jest na stronie 4 w punkcie „3. Obróbka".

4.6 Dopasowywanie zlewozmywaków i płyt grzewczych

Wycięcia na płyty grzejne lub zlewozmywaki należy wykonać zgodnie z wymiarami i szczegółami rozmieszczenia i/lub przy użyciu szablonów dostarczonych przez producenta. Dołączonych lub zintegrowanych suchych uszczelnień producenta należy użyć zgodnie z instrukcją montażu, patrz rys. 42.

Robiąc wycięcia w blacie roboczym z laminatu kompaktowego należy przestrzegać informacji w punkcie 3.1 „Wycięcia", by nie dopuścić do powstania pęknięć.

Krawędzie wycięć należy dokładnie zabezpieczyć przed wnikaniem wilgoci do wnętrza płyty. Blat roboczy z laminatu kompaktowego posiada jednorodną, wodoodporną strukturę płyty, dzięki czemu uszczelnienie połączeń nie jest bezwzględnie konieczne. Zapobiega ono jednak wnikaniu wilgoci do wnętrza płyty.

Rysunek 42: Uszczelnienie i wspornik mocujący

Należy zapewnić prawidłowe wyśrodkowanie i odpowiedni margines bezpieczeństwa na krawędzi cięcia, szczególnie w przypadku płyt grzejnych. Przestrzegać instrukcji producenta. Ze względów bezpieczeństwa płyta grzejna nie powinna opierać się na krawędzi cięcia, ponieważ w niektórych warunkach eksploatacji temperatura może osiągnąć nawet 150°C. Do innych opcji montażu należy montaż zlicowany lub z użyciem stelaża.

1 Odstęp 12 mm

Rysunek 43: Montaż zlicowany

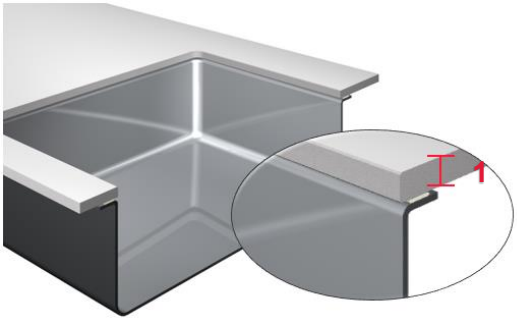

Rysunek 44: Montaż podwieszany

Podczas montażu zlewozmywaka na blacie roboczym z laminatu kompaktowego konieczne jest specjalne rozwiązanie. W tym celu firma EGGER oferuje zestaw elementów montażowych ułatwiających montaż, patrz rys. 45. W przypadku blatów roboczych z laminatu kompaktowego listwy mocujące przykleja się na krawędzi, patrz rys. 46. Więcej szczegółów znajduje się w arkuszu danych technicznych „Zestaw mocujący do zlewów EGGER”.

Do klejenia zestawu mocującego należy użyć systemu klejenia wyrównującego naprężenia, jak Ottocoll M500 firmy Otto Chemie. Bardziej szczegółowe zalecenia dotyczące klejów znajdują się w punkcie „3.3 Klejenie” na str. 6.

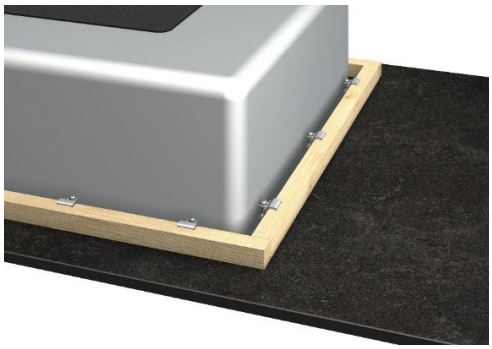

Rysunek 45: Montaż przy użyciu zestawu mocującego EGGER

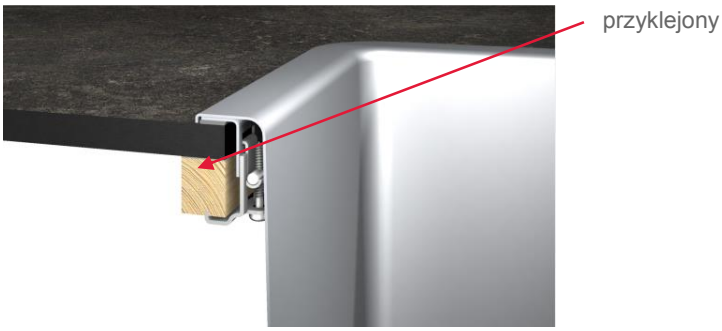

Rysunek 46: Listwa przyklejona na krawędzi

Pozostała grubość stelaża blatu roboczego w żadnym miejscu nie powinna być mniejsza niż 50 mm. Ze względu na ergonomię odległość pomiędzy płytą grzejną a szafką pionową powinna wynosić co najmniej 300 mm. Należy zachować wskazany przez producenta płyty margines bezpieczeństwa. Taką samą odległość zaleca się między zlewozmywakiem a płytą grzejną — patrz rysunek 47.

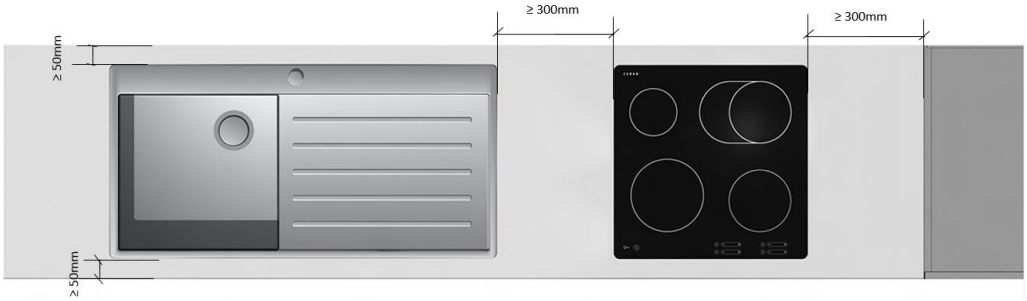

Rysunek 47: Zalecana odległość między zlewozmywakiem a płytą grzejną

Zarówno ze względów bezpieczeństwa, jak i ergonomii, projekty kuchni należy omawiać ze specjalistą ds. projektowania kuchni, a montaż powinien prowadzić autoryzowany specjalista. W szczególności przyłącza prądu, gazu i wody muszą wykonywać przeszkoleni specjaliści. Podczas planowania wycięć i podcięć w rejonie połączeń narożnych należy uwzględnić minimalną odległość 300 mm, patrz rysunki 48 i 49.

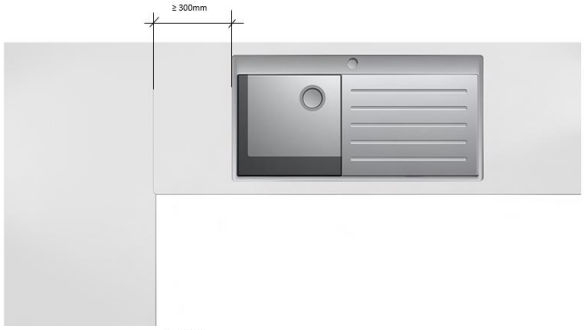

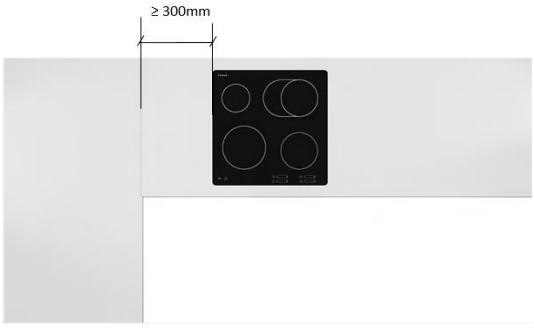

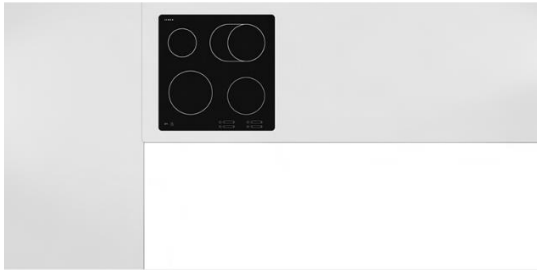

Rysunek 48: Poprawna minimalna odległość 300 mm

Rysunek 49: Niepoprawna minimalna odległość

Po wykonaniu wycięć w blacie roboczym dalszy transport należy przeprowadzić z zachowaniem najwyższej ostrożności, aby uniknąć złamań płyty. Blaty robocze z laminatu kompaktowego należy przenosić w pozycji pionowej, ponieważ w pozycji poziomej można łatwiej uszkodzić wycięcia i sam blat.

W przypadku tradycyjnych korpusów szafek można stosować standardową konstrukcję. Podczas wykonywania korpusów szafek pod zlewozmywak i/lub kuchenkę zaleca się montaż metalowych trawersów, patrz rys. 50. Blat roboczy z laminatu kompaktowego jest zabezpieczony przed ewentualnym wygięciem przez zastosowanie metalowego trawersu w miejscu osłabienia przez wycięcie na zlewozmywak i/lub płytę grzejną, gdzie powierzchnia styku z korpusem szafki jest najmniejsza.

Poza stabilizacją, metalowe trawersy służą również do mocowania blatów roboczych lub płyt — patrz rysunek 51.

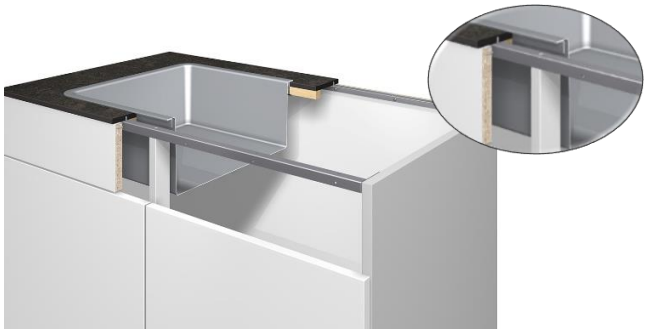

Rysunek 50: Stabilizacja metalowym trawersem

Rysunek 51: Stabilizacja metalowym trawersem

Na potrzeby montażu metalowych trawersów po bokach korpusu szafki należy wywiercić otwory. Wymagane są dwa otwory o średnicy 8 mm i głębokości 7 mm. W przypadku mocowania za pomocą wkrętów typu Euro o wymiarach 6,3 x 13 mm należy wywiercić kolejny otwór o średnicy 5 mm i głębokości 13 mm, patrz rysunki 51 i 52.

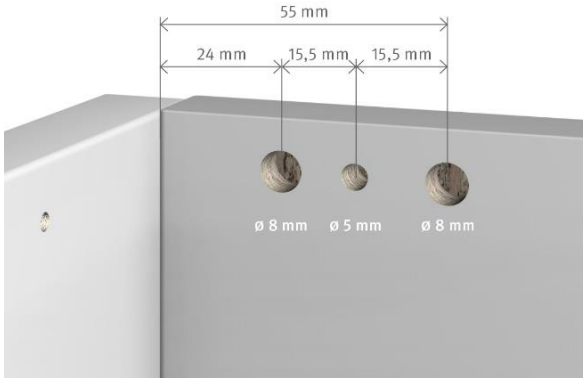

Rysunek 51: Zalecane odstępy nawiercanych otworów

Rysunek 52: Przykład zastosowania

Metalowe trawersy firmy EGGER są dostępne dla szafek o szerokości korpusu 600, 800, 900, 1000 i 1200 mm, a także dla różnych grubości boków korpusu. Dostarczane śruby montażowe służą do montażu blatów roboczych z laminatu kompaktowego. Przypominamy, że śrubę mocującą przykręca się do blatu roboczego przez otwór w metalowym trawersie.

Szczegółowe informacje można znaleźć w arkuszu danych technicznych „Metalowy trawers firmy EGGER do szafek podblatowych”.

4.7 Połączenia blatu roboczego i połączenia narożne

Blat roboczy długości 4100 mm można ułożyć w całości, by uniknąć połączeń płyty. Natomiast połączenia narożne blatów roboczych są częstym zjawiskiem. Nie należy ich osłabiać nacięciami lub wycięciami na płyty grzejne lub zlewozmywaki. Połączenia narożne blatów roboczych wykonuje się, stosując cięcie ukośne za pomocą pilarek tarczowych lub frezowanie za pomocą frezarek CNC i/lub frezarek ręcznych przy użyciu szablonów — patrz rysunki 53 i 54.