∅ 7 H7	+0,018
	+0,000
∅ 14 H7	+0,021
	+0,000
∅ 72 H7	+0,033
	+0,000

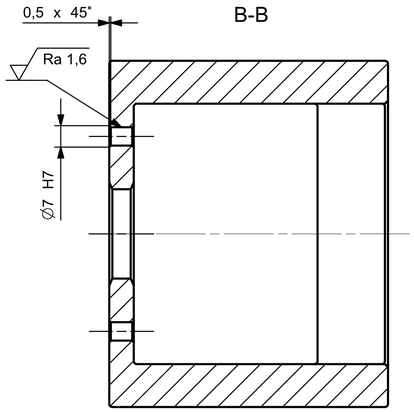

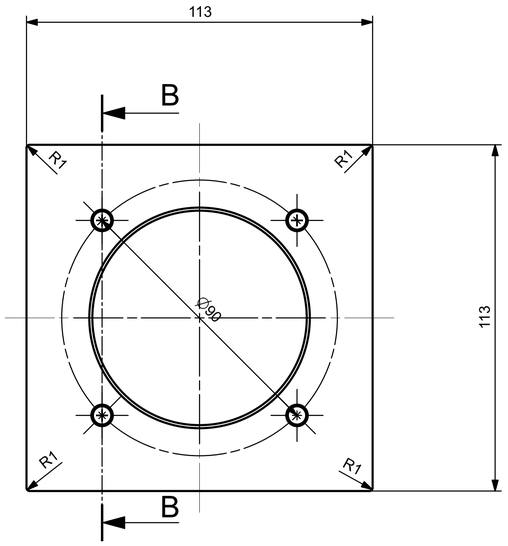

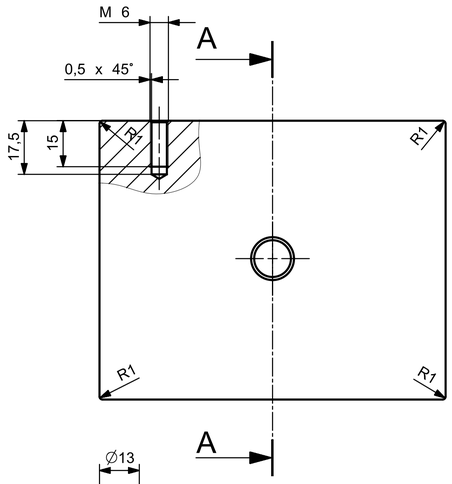

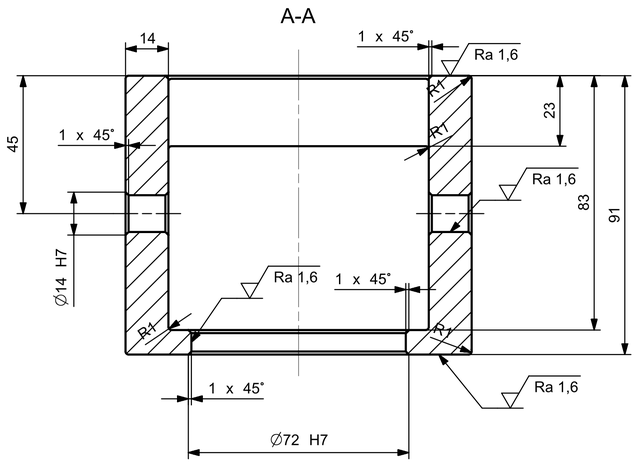

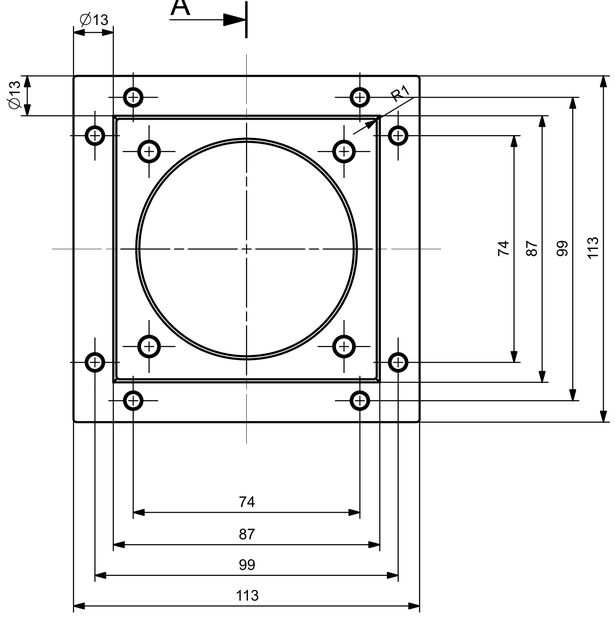

Uwagi:
Ostre krawędzie zaokrąglić do promienia R 0,5

Ra 20 (Ra 1,6)

						1
Nr karty zm.	Ozn. zmiany	Wchodzi od szt.	Podpis	Data	Nr wyzszej jednostki	Liczba sztuk na
Nr teczki	Kreslil M. Jedrzejwski 2025.01.23		Technolog		Obrobka: Tol.ogolna IT 12	
Format A1	Konstruowal		Zatwierdzil		Term. / Masa	
	Sprawdzil		Gl.Konstr.		Pokr. / Podzialka 1:1	
Wyrob	Material EN AW-2024		Wymiar materialu		Indeks czesci	
Politechnika Warszawska ITLiMS	Nazwa Obudowa sprzegla				Nr rysunku MJ.02.01.20	.../...