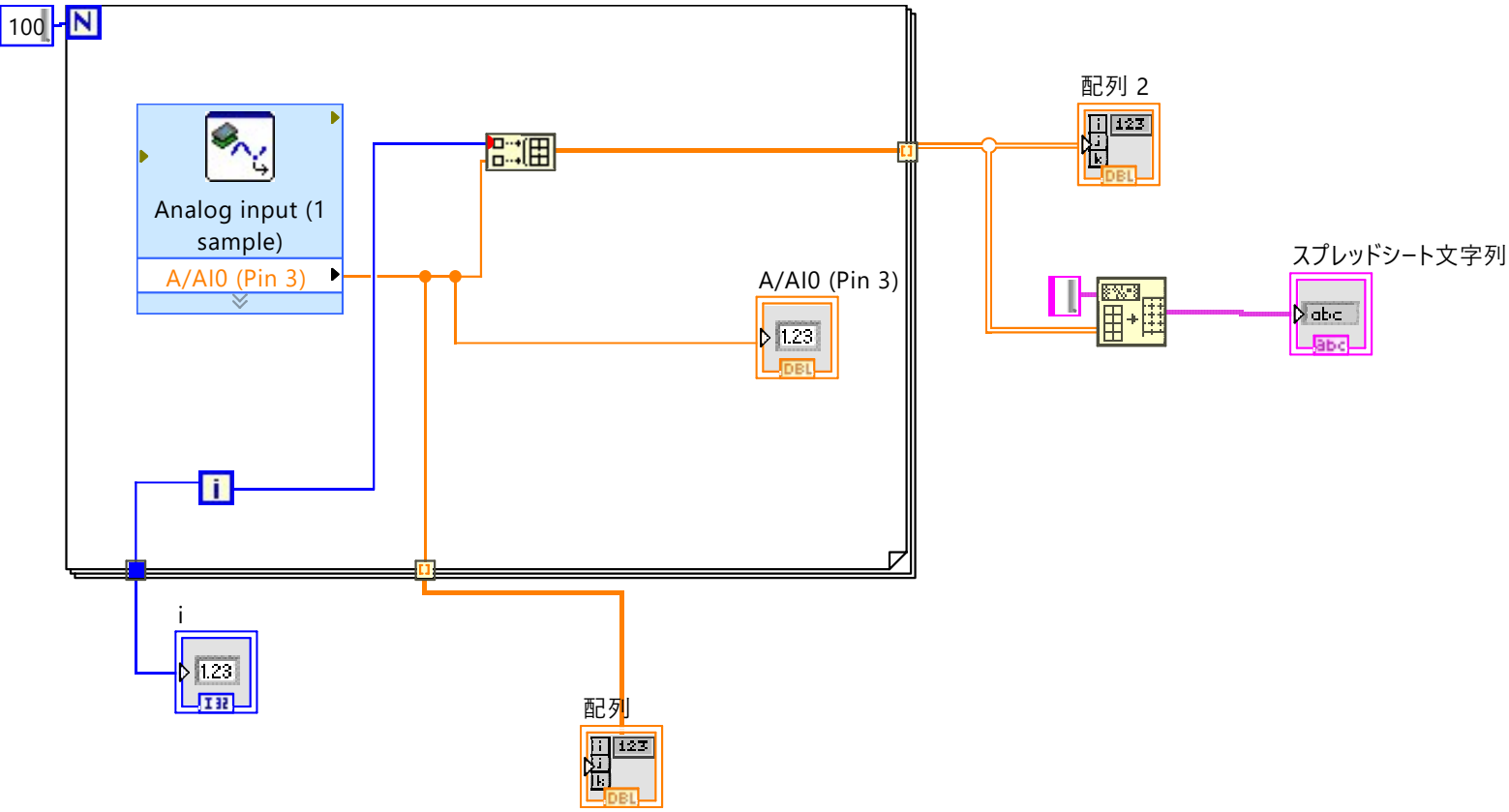ex21.vi
C:¥Users¥student¥Desktop¥m20027¥ex21.vi
最終変更日: 2022/05/12、時刻: 14:28
2022/05/12の14:29に印刷