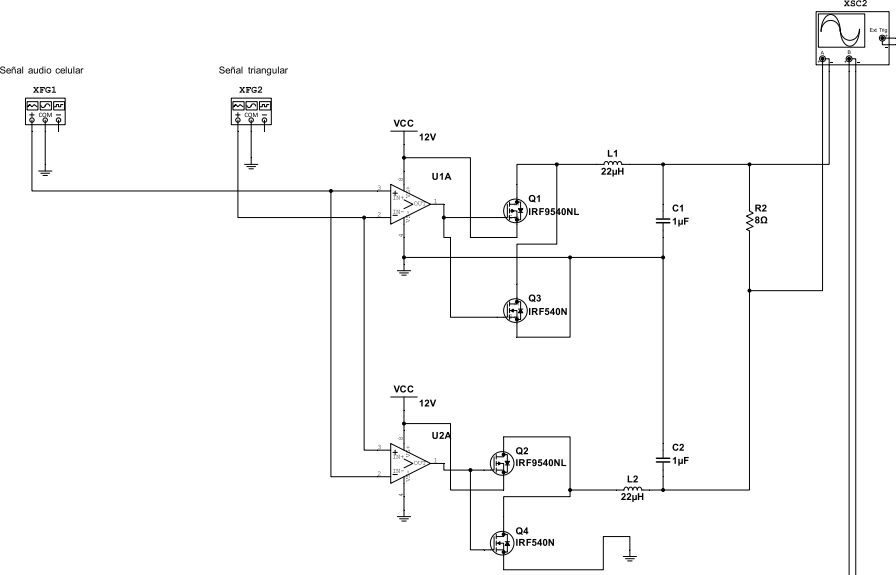
XSC2
Ext Trig
A
B
Señal audio celular
XFG1
COM
Señal triangular
XFG2
COM
VCC
12V
U1A
L1
22µH
Q1
IRF9540NL
C1
1µF
R2
8Ω
Q3
IRF540N
VCC
12V
U2A
Q2
IRF9540NL
C2
1µF
L2
22µH
Q4
IRF540N

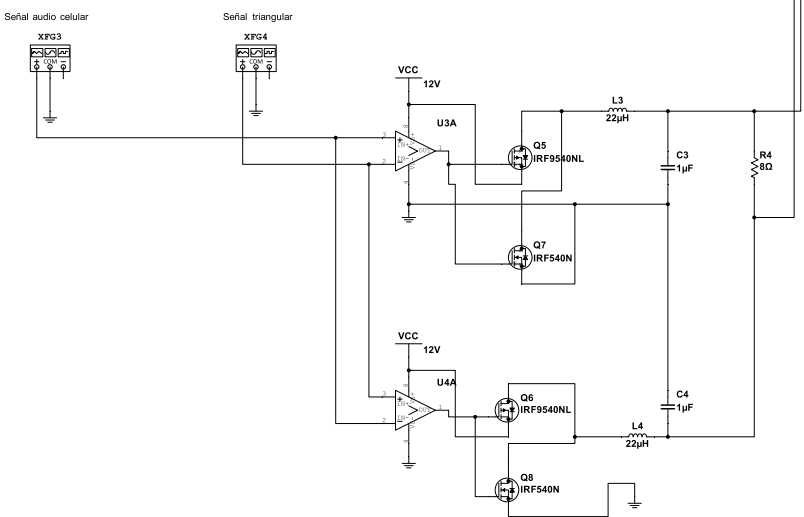
Señal audio celular
XFG3
COM
Señal triangular
XFG4
COM
VCC
12V
U3A
L3
22µH
Q5
IRF9540NL
C3
1µF
R4
8Ω
Q7
IRF540N
VCC
12V
U4A
Q6
IRF9540NL
C4
1µF
L4
22µH
Q8
IRF540N