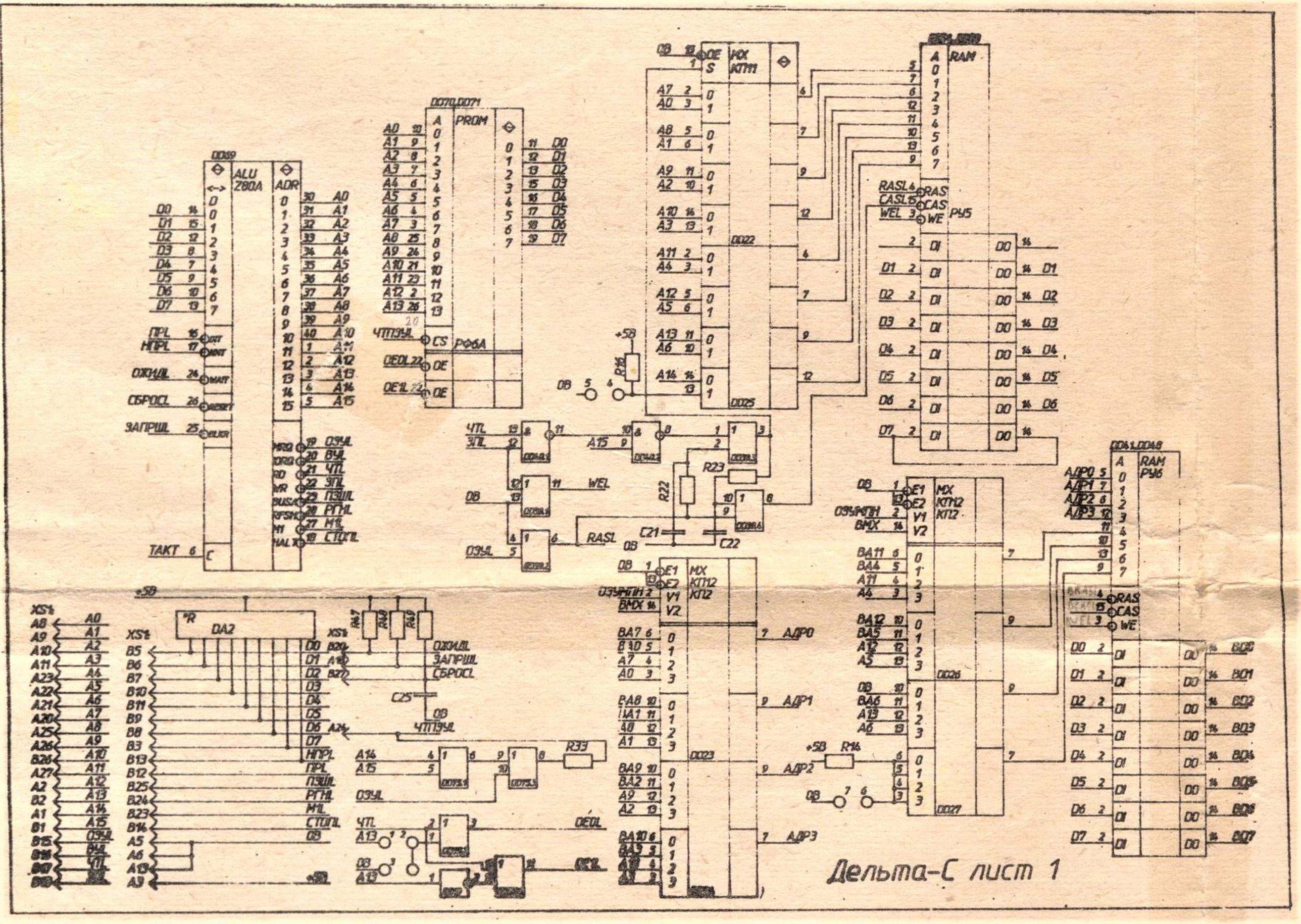
ALU
Z80A
ADR
PROM
РФ6А
RAM
РУ5
РУ6
MX
КТ112
КП112
Дельта-С лист 1

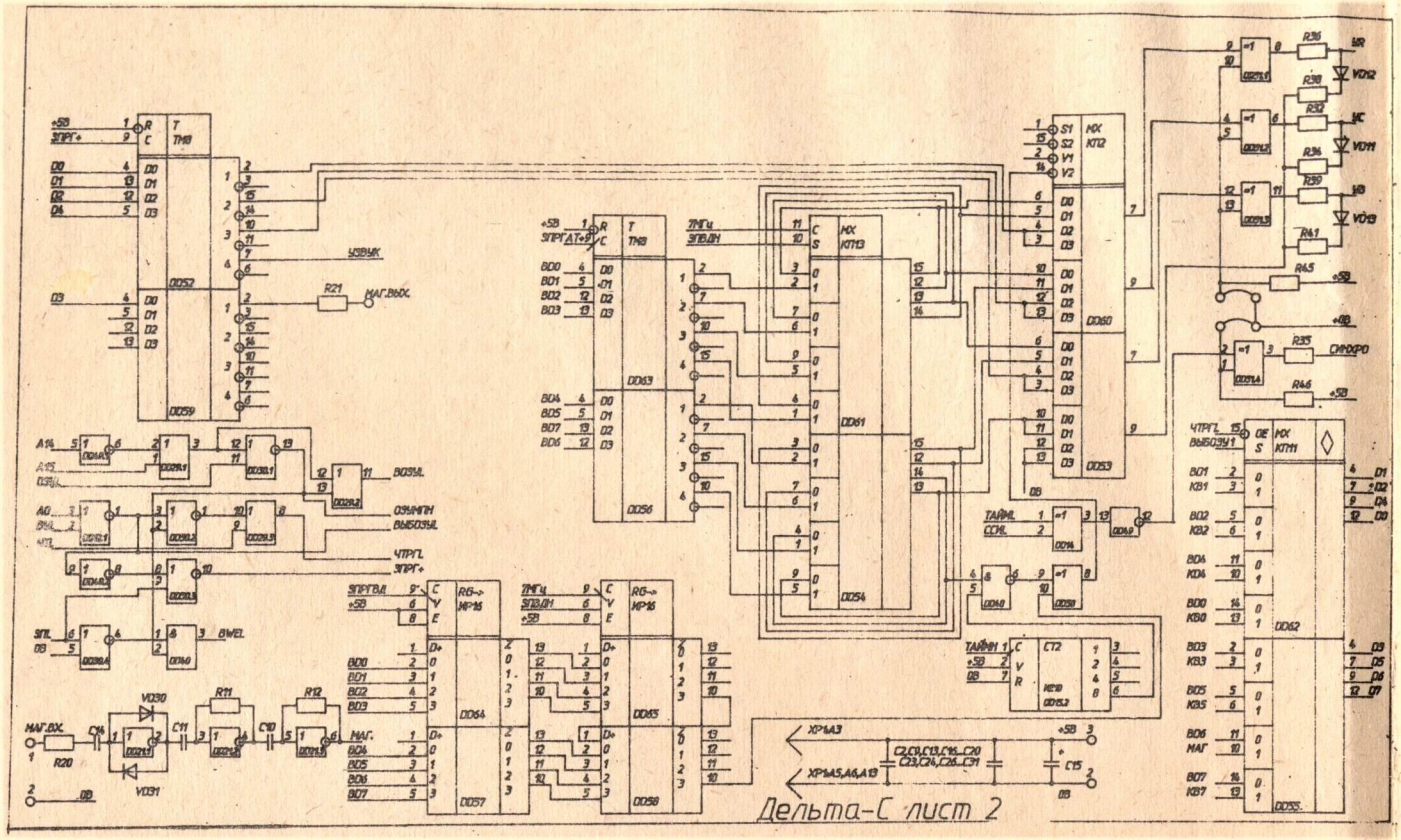
Дельта-С лист 2
ТМ8
ТМ9
КР1533ИР22
КР1533ИР23
КР1533ИЕ7
КР1533ИЕ5
КР1533ИЕ6
КР1533ИЕ8
КР1533ИЕ9
КР1533ИЕ14
КР1533ИЕ10
КР1533ИЕ11
КР1533ИЕ12
КР1533ИЕ13
КР1533ИЕ15
КР1533ИЕ16
КР1533ИЕ17
КР1533ИЕ18
КР1533ИЕ19
КР1533ИЕ20
КР1533ИЕ21
КР1533ИЕ22
КР1533ИЕ23
КР1533ИЕ24
КР1533ИЕ25
КР1533ИЕ26
КР1533ИЕ27
КР1533ИЕ28
КР1533ИЕ29
КР1533ИЕ30
КР1533ИЕ31
КР1533ИЕ32
КР1533ИЕ33
КР1533ИЕ34
КР1533ИЕ35
КР1533ИЕ36
КР1533ИЕ37
КР1533ИЕ38
КР1533ИЕ39
КР1533ИЕ40
КР1533ИЕ41
КР1533ИЕ42
КР1533ИЕ43
КР1533ИЕ44
КР1533ИЕ45
КР1533ИЕ46
КР1533ИЕ47
КР1533ИЕ48
КР1533ИЕ49
КР1533ИЕ50
КР1533ИЕ51
КР1533ИЕ52
КР1533ИЕ53
КР1533ИЕ54
КР1533ИЕ55
КР1533ИЕ56
КР1533ИЕ57
КР1533ИЕ58
КР1533ИЕ59
КР1533ИЕ60
КР1533ИЕ61
КР1533ИЕ62
КР1533ИЕ63
КР1533ИЕ64
КР1533ИЕ65
КР1533ИЕ66
КР1533ИЕ67
КР1533ИЕ68
КР1533ИЕ69
КР1533ИЕ70
КР1533ИЕ71
КР1533ИЕ72
КР1533ИЕ73
КР1533ИЕ74
КР1533ИЕ75
КР1533ИЕ76
КР1533ИЕ77
КР1533ИЕ78
КР1533ИЕ79
КР1533ИЕ80
КР1533ИЕ81
КР1533ИЕ82
КР1533ИЕ83
КР1533ИЕ84
КР1533ИЕ85
КР1533ИЕ86
КР1533ИЕ87
КР1533ИЕ88
КР1533ИЕ89
КР1533ИЕ90
КР1533ИЕ91
КР1533ИЕ92
КР1533ИЕ93
КР1533ИЕ94
КР1533ИЕ95
КР1533ИЕ96
КР1533ИЕ97
КР1533ИЕ98
КР1533ИЕ99
КР1533ИЕ100
КР1533ИЕ101
КР1533ИЕ102
КР1533ИЕ103
КР1533ИЕ104
КР1533ИЕ105
КР1533ИЕ106
КР1533ИЕ107
КР1533ИЕ108
КР1533ИЕ109
КР1533ИЕ110
КР1533ИЕ111
КР1533ИЕ112
КР1533ИЕ113
КР1533ИЕ114
КР1533ИЕ115
КР1533ИЕ116
КР1533ИЕ117
КР1533ИЕ118
КР1533ИЕ119
КР1533ИЕ120
КР1533ИЕ121
КР1533ИЕ122
КР1533ИЕ123
КР1533ИЕ124
КР1533ИЕ125
КР1533ИЕ126
КР1533ИЕ127
КР1533ИЕ128
КР1533ИЕ129
КР1533ИЕ130
КР1533ИЕ131
КР1533ИЕ132
КР1533ИЕ133
КР1533ИЕ134
КР1533ИЕ135
КР1533ИЕ136
КР1533ИЕ137
КР1533ИЕ138
КР1533ИЕ139
КР1533ИЕ140
КР1533ИЕ141
КР1533ИЕ142
КР1533ИЕ143
КР1533ИЕ144
КР1533ИЕ145
КР1533ИЕ146
КР1533ИЕ147
КР1533ИЕ148
КР1533ИЕ149
КР1533ИЕ150
КР1533ИЕ151
КР1533ИЕ152
КР1533ИЕ153
КР1533ИЕ154
КР1533ИЕ155
КР1533ИЕ156
КР1533ИЕ157
КР1533ИЕ158
КР1533ИЕ159
КР1533ИЕ160
КР1533ИЕ161
КР1533ИЕ162
КР1533ИЕ163
КР1533ИЕ164
КР1533ИЕ165
КР1533ИЕ166
КР1533ИЕ167
КР1533ИЕ168
КР1533ИЕ169
КР1533ИЕ170
КР1533ИЕ171
КР1533ИЕ172
КР1533ИЕ173
КР1533ИЕ174
КР1533ИЕ175
КР1533ИЕ176
КР1533ИЕ177
КР1533ИЕ178
КР1533ИЕ179
КР1533ИЕ180
КР1533ИЕ181
КР1533ИЕ182
КР1533ИЕ183
КР1533ИЕ184
КР1533ИЕ185
КР1533ИЕ186
КР1533ИЕ187
КР1533ИЕ188
КР1533ИЕ189
КР1533ИЕ190
КР1533ИЕ191
КР1533ИЕ192
КР1533ИЕ193
КР1533ИЕ194
КР1533ИЕ195
КР1533ИЕ196
КР1533ИЕ197
КР1533ИЕ198
КР1533ИЕ199
КР1533ИЕ200
КР1533ИЕ201
КР1533ИЕ202
КР1533ИЕ203
КР1533ИЕ204
КР1533ИЕ205
КР1533ИЕ206
КР1533ИЕ207
КР1533ИЕ208
КР1533ИЕ209
КР1533ИЕ210
КР1533ИЕ211
КР1533ИЕ212
КР1533ИЕ213
КР1533ИЕ214
КР1533ИЕ215
КР1533ИЕ216
КР1533ИЕ217
КР1533ИЕ218
КР1533ИЕ219
КР1533ИЕ220
КР1533ИЕ221
КР1533ИЕ222
КР1533ИЕ223
КР1533ИЕ224
КР1533ИЕ225
КР1533ИЕ226
КР1533ИЕ227
КР1533ИЕ228
КР1533ИЕ229
КР1533ИЕ230
КР1533ИЕ231
КР1533ИЕ232
КР1533ИЕ233
КР1533ИЕ234
КР1533ИЕ235
КР1533ИЕ236
КР1533ИЕ237
КР1533ИЕ238
КР1533ИЕ239
КР1533ИЕ240
КР1533ИЕ241
КР1533ИЕ242
КР1533ИЕ243
КР1533ИЕ244
КР1533ИЕ245
КР1533ИЕ246
КР1533ИЕ247
КР1533ИЕ248
КР1533ИЕ249
КР1533ИЕ250
КР1533ИЕ251
КР1533ИЕ252
КР1533ИЕ253
КР1533ИЕ254
КР1533ИЕ255
КР1533ИЕ256
КР1533ИЕ257
КР1533ИЕ258
КР1533ИЕ259
КР1533ИЕ260
КР1533ИЕ261
КР1533ИЕ262
КР1533ИЕ263
КР1533ИЕ264
КР1533ИЕ265
КР1533ИЕ266
КР1533ИЕ267
КР1533ИЕ268
КР1533ИЕ269
КР1533ИЕ270
КР1533ИЕ271
КР1533ИЕ272
КР1533ИЕ273
КР1533ИЕ274
КР1533ИЕ275
КР1533ИЕ276
КР1533ИЕ277
КР1533ИЕ278
КР1533ИЕ279
КР1533ИЕ280
КР1533ИЕ281
КР1533ИЕ282
КР1533ИЕ283
КР1533ИЕ284
КР1533ИЕ285
КР1533ИЕ286
КР1533ИЕ287
КР1533ИЕ288
КР1533ИЕ289
КР1533ИЕ290
КР1533ИЕ291
КР1533ИЕ292
КР1533ИЕ293
КР1533ИЕ294
КР1533ИЕ295
КР1533ИЕ296
КР1533ИЕ297
КР1533ИЕ298
КР1533ИЕ299
КР1533ИЕ300
КР1533ИЕ301
КР1533ИЕ302
КР1533ИЕ303
КР1533ИЕ304
КР1533ИЕ305
КР1533ИЕ306
КР1533ИЕ307
КР1533ИЕ308
КР1533ИЕ309
КР1533ИЕ310
КР1533ИЕ311
КР1533ИЕ312
КР1533ИЕ313
КР1533ИЕ314
КР1533ИЕ315
КР1533ИЕ316
КР1533ИЕ317
КР1533ИЕ318
КР1533ИЕ319
КР1533ИЕ320
КР1533ИЕ321
КР1533ИЕ322
КР1533ИЕ323
КР1533ИЕ324
КР1533ИЕ325
КР1533ИЕ326
КР1533ИЕ327
КР1533ИЕ328
КР1533ИЕ329
КР1533ИЕ330
КР1533ИЕ331
КР1533ИЕ332
КР1533ИЕ333
КР1533ИЕ334
КР1533ИЕ335
КР1533ИЕ336
КР1533ИЕ337
КР1533ИЕ338
КР1533ИЕ339
КР1533ИЕ340
КР1533ИЕ341
КР1533ИЕ342
КР1533ИЕ343
КР1533ИЕ344
КР1533ИЕ345
КР1533ИЕ346
КР1533ИЕ347
КР1533ИЕ348
КР1533ИЕ349
КР1533ИЕ350
КР1533ИЕ351
КР1533ИЕ352
КР1533ИЕ353
КР1533ИЕ354
КР1533ИЕ355
КР1533ИЕ356
КР1533ИЕ357
КР1533ИЕ358
КР1533ИЕ359
КР1533ИЕ360
КР1533ИЕ361
КР1533ИЕ362
КР1533ИЕ363
КР1533ИЕ364
КР1533ИЕ365
КР1533ИЕ366
КР1533ИЕ367
КР1533ИЕ368
КР1533ИЕ369
КР1533ИЕ370
КР1533ИЕ371
КР1533ИЕ372
КР1533ИЕ373
КР1533ИЕ374
КР1533ИЕ375
КР1533ИЕ376
КР1533ИЕ377
КР1533ИЕ378
КР1533ИЕ379
КР1533ИЕ380
КР1533ИЕ381
КР1533ИЕ382
КР1533ИЕ383
КР1533ИЕ384
КР1533ИЕ385
КР1533ИЕ386
КР1533ИЕ387
КР1533ИЕ388
КР1533ИЕ389
КР1533ИЕ390
КР1533ИЕ391
КР1533ИЕ392
КР1533ИЕ393
КР1533ИЕ394
КР1533ИЕ395
КР1533ИЕ396
КР1533ИЕ397
КР1533ИЕ398
КР1533ИЕ399
КР1533ИЕ400
КР1533ИЕ401
КР1533ИЕ402
КР1533ИЕ403
КР1533ИЕ404
КР1533ИЕ405
КР1533ИЕ406
КР1533ИЕ407
КР1533ИЕ408
КР1533ИЕ409
КР1533ИЕ410
КР1533ИЕ411
КР1533ИЕ412
КР1533ИЕ413
КР1533ИЕ414
КР1533ИЕ415
КР1533ИЕ416
КР1533ИЕ417
КР1533ИЕ418
КР1533ИЕ419
КР1533ИЕ420
КР1533ИЕ421
КР1533ИЕ422
КР1533ИЕ423
КР1533ИЕ424
КР1533ИЕ425
КР1533ИЕ426
КР1533ИЕ427
КР1533ИЕ428
КР1533ИЕ429
КР1533ИЕ430
КР1533ИЕ431
КР1533ИЕ432
КР1533ИЕ433
КР1533ИЕ434
КР1533ИЕ435
КР1533ИЕ436
КР1533ИЕ437
КР1533ИЕ438
КР1533ИЕ439
КР1533ИЕ440
КР1533ИЕ441
КР1533ИЕ442
КР1533ИЕ443
КР1533ИЕ444
КР1533ИЕ445
КР1533ИЕ446
КР1533ИЕ447
КР1533ИЕ448
КР1533ИЕ449
КР1533ИЕ450
КР1533ИЕ451
КР1533ИЕ452
КР1533ИЕ453
КР1533ИЕ454
КР1533ИЕ455
КР1533ИЕ456
КР1533ИЕ457
КР1533ИЕ458
КР1533ИЕ459
КР1533ИЕ460
КР1533ИЕ461
КР1533ИЕ462
КР1533ИЕ463
КР1533ИЕ464
КР1533ИЕ465
КР1533ИЕ466
КР1533ИЕ467
КР1533ИЕ468
КР1533ИЕ469
КР1533ИЕ470
КР1533ИЕ471
КР1533ИЕ472
КР1533ИЕ473
КР1533ИЕ474
КР1533ИЕ475
КР1533ИЕ476
КР1533ИЕ477
КР1533ИЕ478
КР1533ИЕ479
КР1533ИЕ480
КР1533ИЕ481
КР1533ИЕ482
КР1533ИЕ483
КР1533ИЕ484
КР1533ИЕ485
КР1533ИЕ486
КР1533ИЕ487
КР1533ИЕ488
КР1533ИЕ489
КР1533ИЕ490
КР1533ИЕ491
КР1533ИЕ492
КР1533ИЕ493
КР1533ИЕ494
КР1533ИЕ495
КР1533ИЕ496
КР1533ИЕ497
КР1533ИЕ498
КР1533ИЕ499
КР1533ИЕ500
КР1533ИЕ501
КР1533ИЕ502
КР1533ИЕ503
КР1533ИЕ504
КР1533ИЕ505
КР1533ИЕ506
КР1533ИЕ507
КР1533ИЕ508
КР1533ИЕ509
КР1533ИЕ510
КР1533ИЕ511
КР1533ИЕ512
КР1533ИЕ513
КР1533ИЕ514
КР1533ИЕ515
КР1533ИЕ516
КР1533ИЕ517
КР1533ИЕ518
КР1533ИЕ519
КР1533ИЕ520
КР1533ИЕ521
КР1533ИЕ522
КР1533ИЕ523
КР1533ИЕ524
КР1533ИЕ525
КР1533ИЕ526
КР1533ИЕ527
КР1533ИЕ528
КР1533ИЕ529
КР1533ИЕ530
КР1533ИЕ531
КР1533ИЕ532
КР1533ИЕ533
КР1533ИЕ534
КР1533ИЕ535
КР1533ИЕ536
КР1533ИЕ537
КР1533ИЕ538
КР1533ИЕ539
КР1533ИЕ540
КР1533ИЕ541
КР1533ИЕ542
КР1533ИЕ543
КР1533ИЕ544
КР1533ИЕ545
КР1533ИЕ546
КР1533ИЕ547
КР1533ИЕ548
КР1533ИЕ549
КР1533ИЕ550
КР1533ИЕ551
КР1533ИЕ552
КР1533ИЕ553
КР1533ИЕ554
КР1533ИЕ555
КР1533ИЕ556
КР1533ИЕ557
КР1533ИЕ558
КР1533ИЕ559
КР1533ИЕ560
КР1533ИЕ561
КР1533ИЕ562
КР1533ИЕ563
КР1533ИЕ564
КР1533ИЕ565
КР1533ИЕ566
КР1533ИЕ567
КР1533ИЕ568
КР1533ИЕ569
КР1533ИЕ570
КР1533ИЕ571
КР1533ИЕ572
КР1533ИЕ573
КР1533ИЕ574
КР1533ИЕ575
КР1533ИЕ576
КР1533ИЕ577
КР1533ИЕ578
КР1533ИЕ579
КР1533ИЕ580
КР1533ИЕ581
КР1533ИЕ582
КР1533ИЕ583
КР1533ИЕ584
КР1533ИЕ585
КР1533ИЕ586
КР1533ИЕ587
КР1533ИЕ588
КР1533ИЕ589
КР1533ИЕ590
КР1533ИЕ591
КР1533ИЕ592
КР1533ИЕ593
КР1533ИЕ594
КР1533ИЕ595
КР1533ИЕ596
КР1533ИЕ597
КР1533ИЕ598
КР1533ИЕ599
КР1533ИЕ600
КР1533ИЕ601
КР1533ИЕ602
КР1533ИЕ603
КР1533ИЕ604
КР1533ИЕ605
КР1533ИЕ606
КР1533ИЕ607
КР1533ИЕ608
КР1533ИЕ609
КР1533ИЕ610
КР1533ИЕ611
КР1533ИЕ612
КР1533ИЕ613
КР1533ИЕ614
КР1533ИЕ615
КР1533ИЕ616
КР1533ИЕ617
КР1533ИЕ618
КР1533ИЕ619
КР1533ИЕ620
КР1533ИЕ621
КР1533ИЕ622
КР1533ИЕ623
КР1533ИЕ624
КР1533ИЕ625
КР1533ИЕ626
КР1533ИЕ627
КР1533ИЕ628
КР1533ИЕ629
КР1533ИЕ630
КР1533ИЕ631
КР1533ИЕ632
КР1533ИЕ633
КР1533ИЕ634
КР1533ИЕ635
КР1533ИЕ636
КР1533ИЕ637
КР1533ИЕ638
КР1533ИЕ639
КР1533ИЕ640
КР1533ИЕ641
КР1533ИЕ642
КР1533ИЕ643
КР1533ИЕ644
КР1533ИЕ645
КР1533ИЕ646
КР1533ИЕ647
КР1533ИЕ648
КР1533ИЕ649
КР1533ИЕ650
КР1533ИЕ651
КР1533ИЕ652
КР1533ИЕ653
КР1533ИЕ654
КР1533ИЕ655
КР1533ИЕ656
КР1533ИЕ657
КР1533ИЕ658
КР1533ИЕ659
КР1533ИЕ660
КР1533ИЕ661
КР1533ИЕ662
КР1533ИЕ663
КР1533ИЕ664
КР1533ИЕ665
КР1533ИЕ666
КР1533ИЕ667
КР1533ИЕ668
КР1533ИЕ669
КР1533ИЕ670
КР1533ИЕ671
КР1533ИЕ672
КР1533ИЕ673
КР1533ИЕ674
КР1533ИЕ675
КР1533ИЕ676
КР1533ИЕ677
КР1533ИЕ678
КР1533ИЕ679
КР1533ИЕ680
КР1533ИЕ681
КР1533ИЕ682
КР1533ИЕ683
КР1533ИЕ684
КР1533ИЕ685
КР1533ИЕ686
КР1533ИЕ687
КР1533ИЕ688
КР1533ИЕ689
КР1533ИЕ690
КР1533ИЕ691
КР1533ИЕ692
КР1533ИЕ693
КР1533ИЕ694
КР1533ИЕ695
КР1533ИЕ696
КР1533ИЕ697
КР1533ИЕ698
КР1533ИЕ699
КР1533ИЕ700
КР1533ИЕ701
КР1533ИЕ702
КР1533ИЕ703
КР1533ИЕ704
КР1533ИЕ705
КР1533ИЕ706
КР1533ИЕ707
КР1533ИЕ708
КР1533ИЕ709
КР1533ИЕ710
КР1533ИЕ711
КР1533ИЕ712
КР1533ИЕ713
КР1533ИЕ714
КР1533ИЕ715
КР1533ИЕ716
КР1533ИЕ717
КР1533ИЕ718
КР1533ИЕ719
КР1533ИЕ720
КР1533ИЕ721
КР1533ИЕ722
КР1533ИЕ723
КР1533ИЕ724
КР1533ИЕ725
КР1533ИЕ726
КР1533ИЕ727
КР1533ИЕ728
КР1533ИЕ729
КР1533ИЕ730
КР1533ИЕ731
КР1533ИЕ732
КР1533ИЕ733
КР1533ИЕ734
КР1533ИЕ735
КР1533ИЕ736
КР1533ИЕ737
КР1533ИЕ738
КР1533ИЕ739
КР1533ИЕ740
КР1533ИЕ741
КР1533ИЕ742
КР1533ИЕ743
КР1533ИЕ744
КР1533ИЕ745
КР1533ИЕ746
КР1533ИЕ747
КР1533ИЕ748
КР1533ИЕ749
КР1533ИЕ750
КР1533ИЕ751
КР1533ИЕ752
КР1533ИЕ753
КР1533ИЕ754
КР1533ИЕ755
КР1533ИЕ756
КР1533ИЕ757
КР1533ИЕ758
КР1533ИЕ759
КР1533ИЕ760
КР1533ИЕ761
КР1533ИЕ762
КР1533ИЕ763
КР1533ИЕ764
КР1533ИЕ765
КР1533ИЕ766
КР1533ИЕ767
КР1533ИЕ768
КР1533ИЕ769
КР1533ИЕ770
КР1533ИЕ771
КР1533ИЕ772
КР1533ИЕ773
КР1533ИЕ774
КР1533ИЕ775
КР1533ИЕ776
КР1533ИЕ777
КР1533ИЕ778
КР1533ИЕ779
КР1533ИЕ780
КР1533ИЕ781
КР1533ИЕ782
КР1533ИЕ783
КР1533ИЕ784
КР1533ИЕ785
КР1533ИЕ786
КР1533ИЕ787
КР1533ИЕ788
КР1533ИЕ789
КР1533ИЕ790
КР1533ИЕ791
КР1533ИЕ792
КР1533ИЕ793
КР1533ИЕ794
КР1533ИЕ795
КР1533ИЕ796
КР1533ИЕ797
КР1533ИЕ798
КР1533ИЕ799
КР1533ИЕ800
КР1533ИЕ801
КР1533ИЕ802
КР1533ИЕ803
КР1533ИЕ804
КР1533ИЕ805
КР1533ИЕ806
КР1533ИЕ807
КР1533ИЕ808
КР1533ИЕ809
КР1533ИЕ810
КР1533ИЕ811
КР1533ИЕ812
КР1533ИЕ813
КР1533ИЕ814
КР1533ИЕ815
КР1533ИЕ816
КР1533ИЕ817
КР1533ИЕ818
КР1533ИЕ819
КР1533ИЕ820
КР1533ИЕ821
КР1533ИЕ822
КР1533ИЕ823
КР1533ИЕ824
КР1533ИЕ825
КР1533ИЕ826
КР1533ИЕ827
КР1533ИЕ828
КР1533ИЕ829
КР1533ИЕ830
КР1533ИЕ831
КР1533ИЕ832
КР1533ИЕ833
КР1533ИЕ834
КР1533ИЕ835
КР1533ИЕ836
КР1533ИЕ837
КР1533ИЕ838
КР1533ИЕ839
КР1533ИЕ840
КР1533ИЕ841
КР1533ИЕ842
КР1533ИЕ843
КР1533ИЕ844
КР1533ИЕ845
КР1533ИЕ846
КР1533ИЕ847
КР1533ИЕ848
КР1533ИЕ849
КР1533ИЕ850
КР1533ИЕ851
КР1533ИЕ852
КР1533ИЕ853
КР1533ИЕ854
КР1533ИЕ855
КР1533ИЕ856
КР1533ИЕ857
КР1533ИЕ858
КР1533ИЕ859
КР1533ИЕ860
КР1533ИЕ861
КР1533ИЕ862
КР1533ИЕ863
КР1533ИЕ864
КР1533ИЕ865
КР1533ИЕ866
КР1533ИЕ867
КР1533ИЕ868
КР1533ИЕ869
КР1533ИЕ870
КР1533ИЕ871
КР1533ИЕ872
КР1533ИЕ873
КР1533ИЕ874
КР1533ИЕ875
КР1533ИЕ876
КР1533ИЕ877
КР1533ИЕ878
КР1533ИЕ879
КР1533ИЕ880
КР1533ИЕ881
КР1533ИЕ882
КР1533ИЕ883
КР1533ИЕ884
КР1533ИЕ885
КР1533ИЕ886
КР1533ИЕ887
КР1533ИЕ888
КР1533ИЕ889
КР1533ИЕ890
КР1533ИЕ891
КР1533ИЕ892
КР1533ИЕ893
КР1533ИЕ894
КР1533ИЕ895
КР1533ИЕ896
КР1533ИЕ897
КР1533ИЕ898
КР1533ИЕ899
КР1533ИЕ900
КР1533ИЕ901
КР1533ИЕ902
КР1533ИЕ903
КР1533ИЕ904
КР1533ИЕ905
КР1533ИЕ906
КР1533ИЕ907
КР1533ИЕ908
КР1533ИЕ909
КР1533ИЕ910
КР1533ИЕ911
КР1533ИЕ912
КР1533ИЕ913
КР1533ИЕ914
КР1533ИЕ915
КР1533ИЕ916
КР1533ИЕ917
КР1533ИЕ918
КР1533ИЕ919
КР1533ИЕ920
КР1533ИЕ921
КР1533ИЕ922
КР1533ИЕ923
КР1533ИЕ924
КР1533ИЕ925
КР1533ИЕ926
КР1533ИЕ927
КР1533ИЕ928
КР1533ИЕ929
КР1533ИЕ930
КР1533ИЕ931
КР1533ИЕ932
КР1533ИЕ933
КР1533ИЕ934
КР1533ИЕ935
КР1533ИЕ936
КР1533ИЕ937
КР1533ИЕ938
КР1533ИЕ939
КР1533ИЕ940
КР1533ИЕ941
КР1533ИЕ942
КР1533ИЕ943
КР1533ИЕ944
КР1533ИЕ945
КР1533ИЕ946
КР1533ИЕ947
КР1533ИЕ948
КР1533ИЕ949
КР1533ИЕ950
КР1533ИЕ951
КР1533ИЕ952
КР1533ИЕ953
КР1533ИЕ954
КР1533ИЕ955
КР1533ИЕ956
КР1533ИЕ957
КР1533ИЕ958
КР1533ИЕ959
КР1533ИЕ960
КР1533ИЕ961
КР1533ИЕ962
КР1533ИЕ963
КР1533ИЕ964
КР1533ИЕ965
КР1533ИЕ966
КР1533ИЕ967
КР1533ИЕ968
КР1533ИЕ969
КР1533ИЕ970
КР1533ИЕ971
КР1533ИЕ972
КР1533ИЕ973
КР1533ИЕ974
КР1533ИЕ975
КР1533ИЕ976
КР1533ИЕ977
КР1533ИЕ978
КР1533ИЕ979
КР1533ИЕ980
КР1533ИЕ981
КР1533ИЕ982
КР1533ИЕ983
КР1533ИЕ984
КР1533ИЕ985
КР1533ИЕ986
КР1533ИЕ987
КР1533ИЕ988
КР1533ИЕ989
КР1533ИЕ990
КР1533ИЕ991
КР1533ИЕ992
КР1533ИЕ993
КР1533ИЕ994
КР1533ИЕ995
КР1533ИЕ996
КР1533ИЕ997
КР1533ИЕ998
КР1533ИЕ999
КР1533ИЕ1000

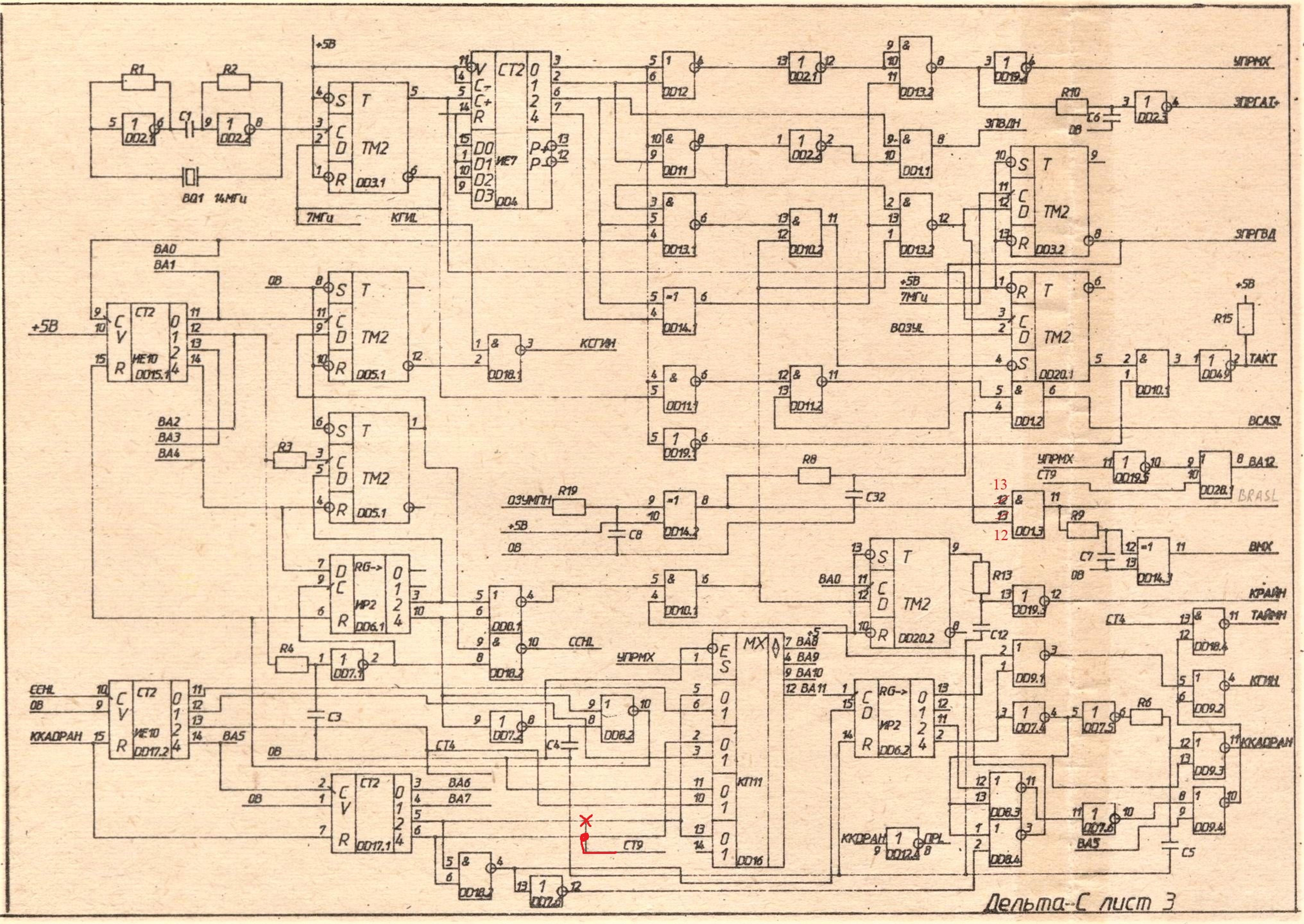
R1
R2
C1
DD2.1
DD2.2
BQ1 14МГц
+5В
DD3.1
TM2
7МГц
КГИЛ
CT2
ИЕ7
DD4
DD12
DD2.1
DD13.2
DD19.2
УПРМХ
R10
C6
0В
DD2.3
ЗПРСАТ+
ЗПВДН
DD11
DD2.2
DD1.1
DD13.1
DD10.2
DD13.2
ЗПРГВД
DD3.2
BA0
BA1
DD5.1
DD18.1
КСГИН
DD14.1
DD11.1
DD11.2
DD20.1
DD1.2
R15
TAKT
DD4.9
DD10.1
BCASL
BA2
BA3
BA4
R3
DD19.1
R8
C32
ИЕ10
DD15.1
ОЗУМПН
R19
C8
DD14.2
DD19.5
DD28.1
BA12
BRASL
DD1.3
R9
C7
DD14.3
BMX
DD6.1
ИР2
DD8.1
DD10.1
DD20.2
R13
DD19.3
КРАЙН
ТАЙМН
CCHL
R4
DD7.1
DD18.2
DD18.4
DD9.1
DD9.2
КТИ1
DD7.4
DD7.5
R6
C3
C4
DD7.2
DD8.2
DD17.2
DD17.1
BA5
BA6
BA7
CT4
CT9
DD16
КТ11
DD6.2
DD12.4
DD8.3
DD8.4
DD7.6
DD9.3
DD9.4
C5
ECHL
ККАДРАН
Дельта-С лист 3

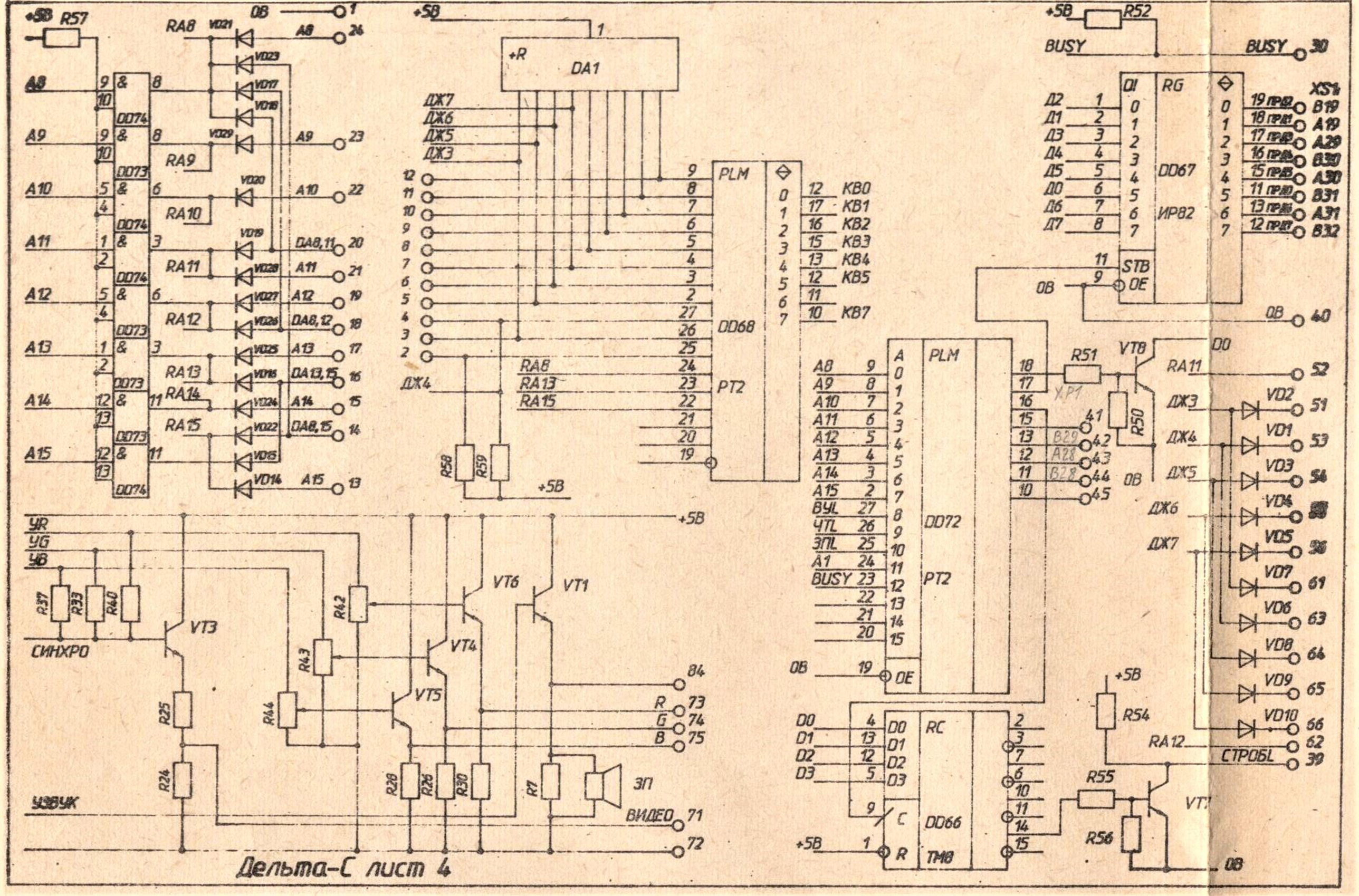
+5В
R57
RA8
VD21
0В
A8
24
VD23
VD17
VD18
A9
23
RA9
VD29
VD20
A10
22
RA10
VD19
A11
20
RA11
VD28
DA8,11
21
A12
19
RA12
VD27
VD26
DA8,12
18
A13
17
RA13
VD25
VD16
DA13,15
16
A14
15
RA14
VD24
VD22
DA8,15
14
A15
13
RA15
VD15
VD14
DD74
DD73
+R
DA1
ДЖ7
ДЖ6
ДЖ5
ДЖ3
ДЖ4
PLM
DD68
PT2
КВ0
КВ1
КВ2
КВ3
КВ4
КВ5
КВ7
RA8
RA13
RA15
R58
R59
BUSY
R52
DD67
ИР82
RG
STB
OE
XS1
Д2
Д1
Д3
Д4
Д5
Д0
Д6
Д7
DD72
DD66
ТМ8
RC
R51
VT8
R50
R54
R55
R56
VT7
RA11
RA12
СТРОБL
VD1
VD2
VD3
VD4
VD5
VD6
VD7
VD8
VD9
VD10
УR
УG
УB
R37
R33
R40
VT3
СИНХРО
R25
R24
УЗВУК
R42
R43
R44
VT6
VT1
VT4
VT5
R28
R26
R30
R7
ЗП
ВИДЕО
R
G
B
84
73
74
75
71
72
Дельта-С лист 4
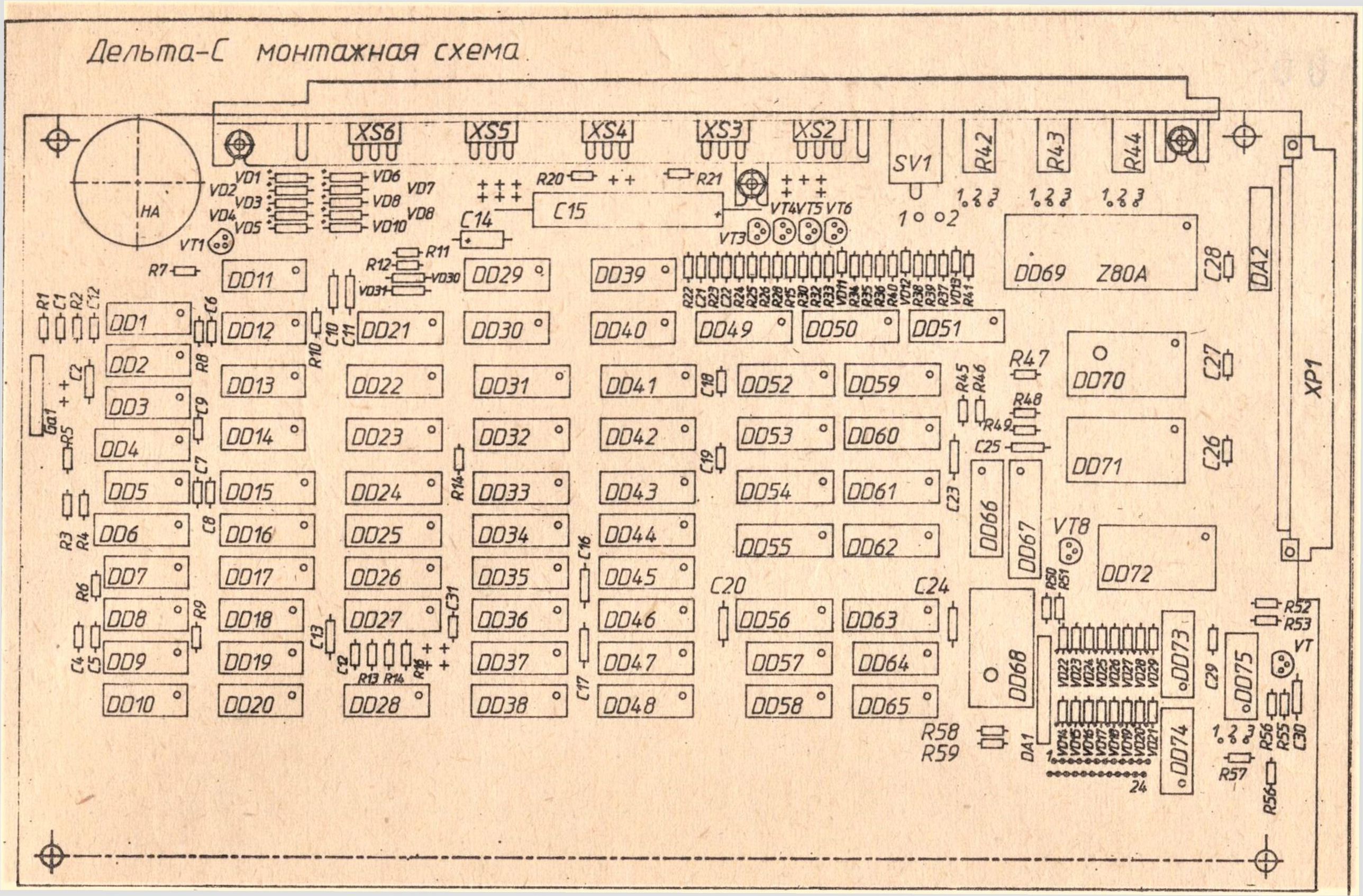
Дельта-С монтажная схема