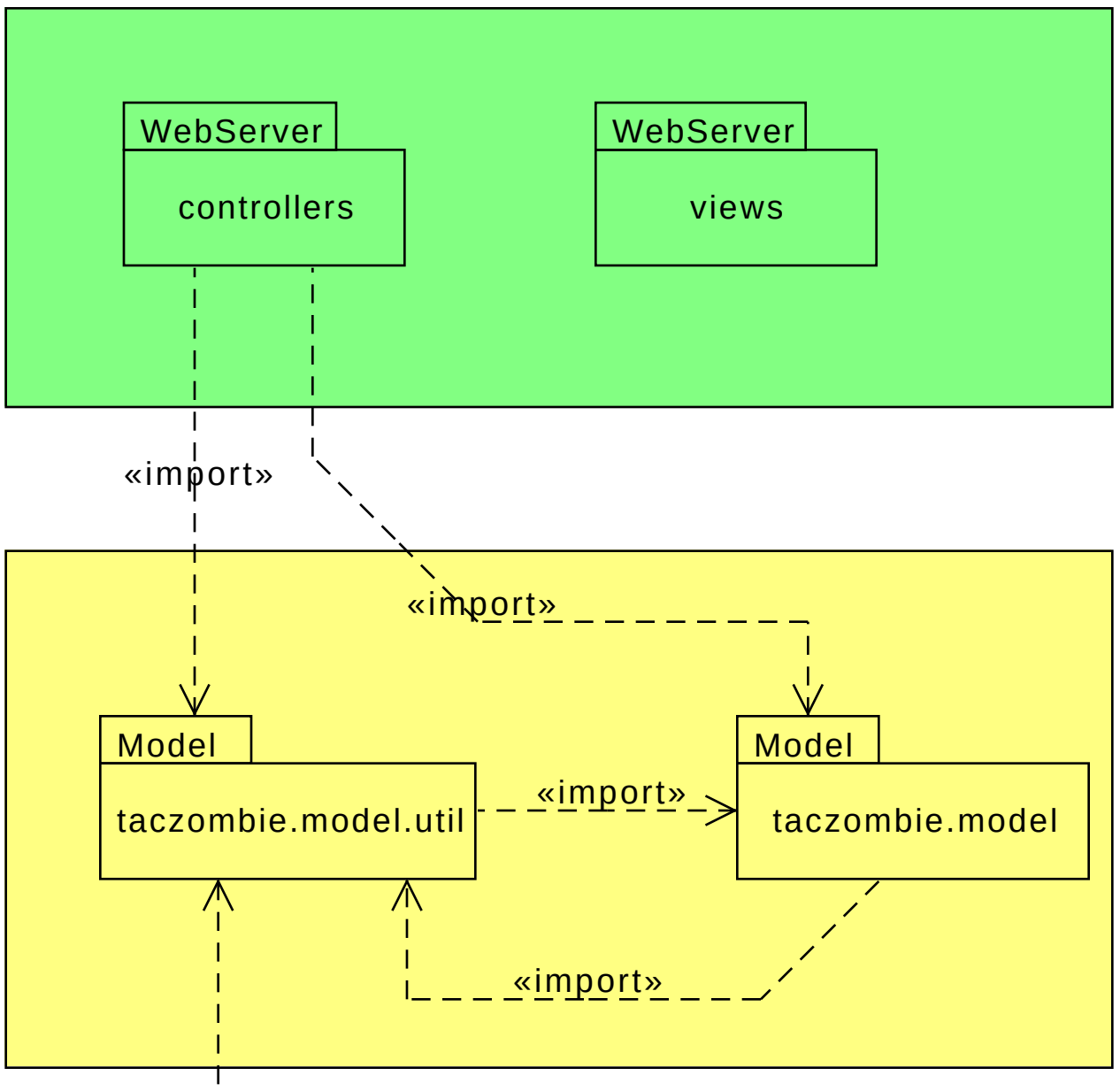
WebServer
controllers
WebServer
views
«import»
«import»
Model
taczombie.model.util
«import»
Model
taczombie.model
«import»

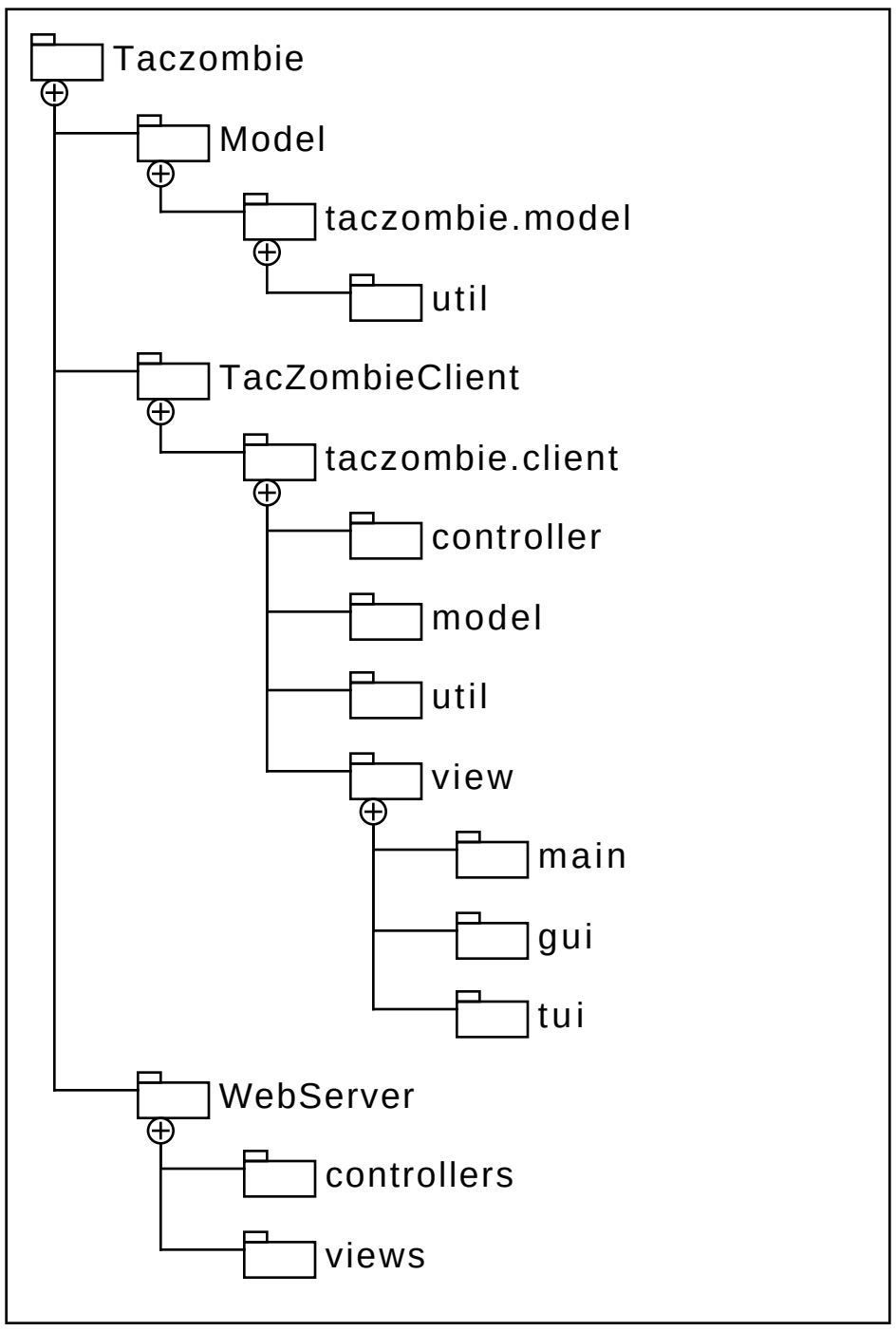
Taczombie
Model
taczombie.model
util
TacZombieClient
taczombie.client
controller
model
util
view
main
gui
tui
WebServer
controllers
views

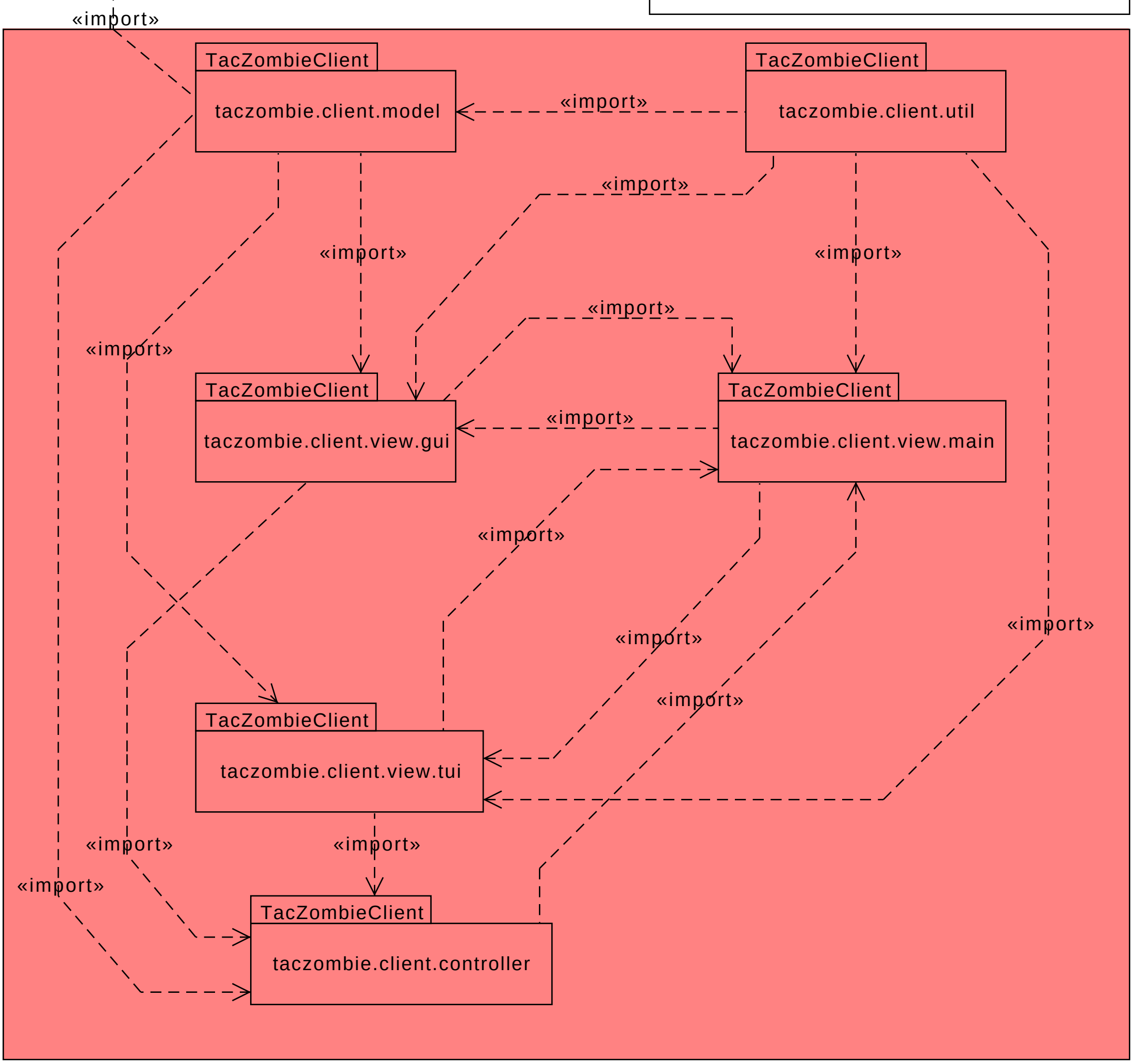
«import»
TacZombieClient
taczombie.client.model
«import»
TacZombieClient
taczombie.client.util
«import»
«import»
«import»
«import»
«import»
TacZombieClient
taczombie.client.view.gui
«import»
TacZombieClient
taczombie.client.view.main
«import»
«import»
«import»
«import»
«import»
TacZombieClient
taczombie.client.view.tui
«import»
«import»
«import»
TacZombieClient
taczombie.client.controller