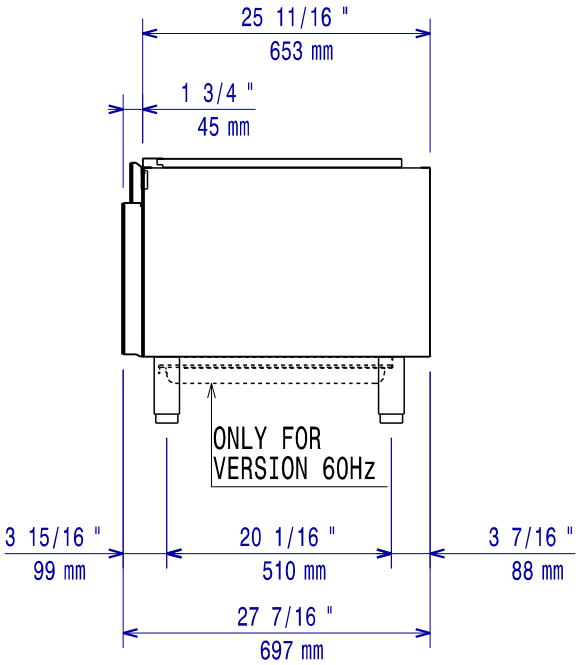

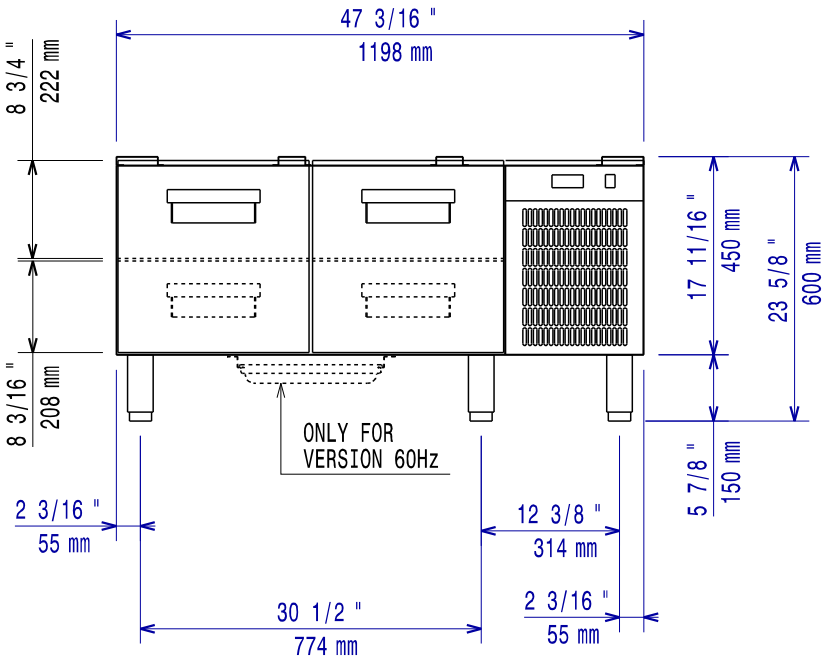

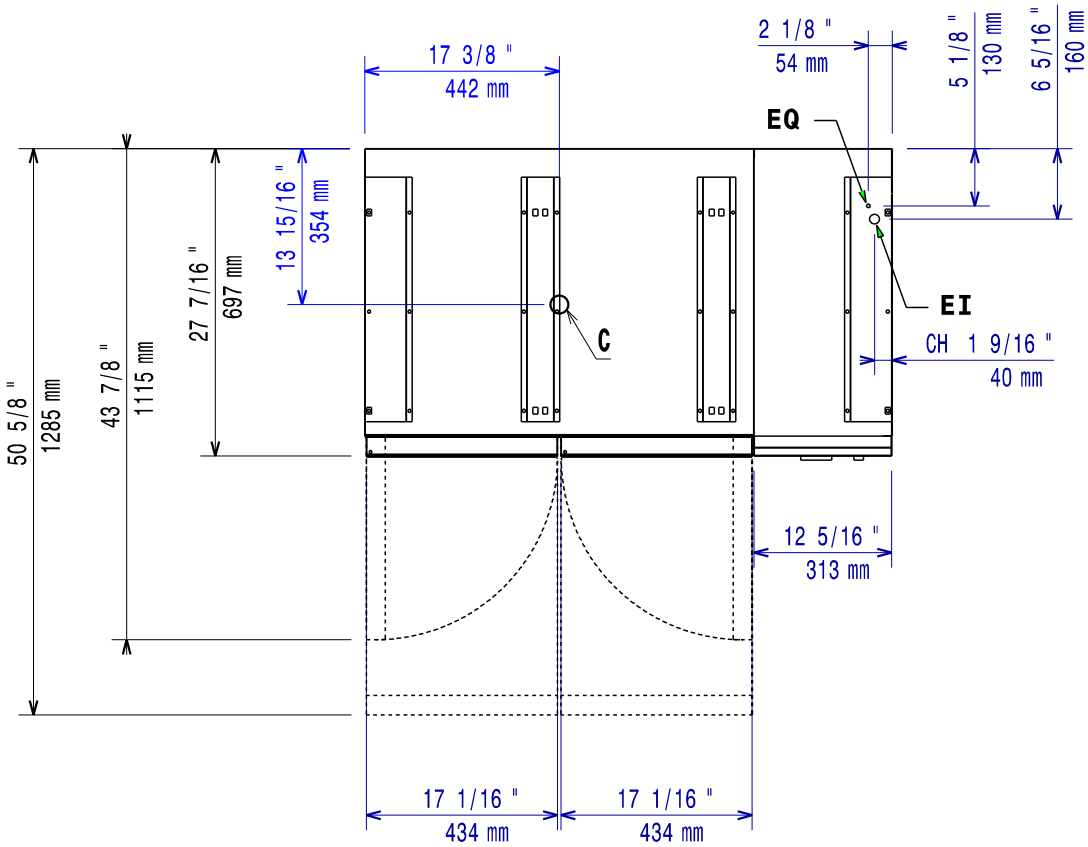

EQ: EQUIPOTENTIAL CONNECTION - COLLEGAMENTO EQUIPOTENZIALE

EI: POWER SUPPLY CABLE INLET - INGRESSO CAVO DI ALIMENTAZIONE

C: CONDENSATE DRAIN - SCARICO CONDENSA (ONLY FOR 60Hz)

59589DF01