LA CIMBALI

I

Gentile Signora, Egregio Signore
ci congratuliamo con Lei per la Sua nuova Cimbali.
Con questo acquisto Lei ha scelto una macchina per caffè espresso d'avanguardia costruita secondo i più avanzati principi della tecnica moderna; una macchina che non soltanto è in grado di offrirLe una perfetta sintesi di efficienza e funzionalità ma mette a Sua disposizione tutti gli strumenti per darLe la "sicurezza di lavorare meglio".
Il consiglio di dedicare un poco di tempo alla lettura di questo Libretto di Uso e Manutenzione nasce dal desiderio di aiutarLa a prendere confidenza con la Sua nuova macchina; desiderio che siamo certi Lei condividerà pienamente.
Le auguriamo buon lavoro.

La Cimbali

GB

Dear Customer,
We congratulate with you for your new Cimbali.
With this purchase you've chosen an up to date machine, built after the most advanced principles of modern technology, a unit, which gives you not only a perfect synthesis of efficiency and functonality, but puts also at your disposal everything you need for a good working.
The advice we give you of spending a bit of your time in reading this manual comes from our desire of helping you in reaching a good knowledge of your new machine.
We're sure of finding you of the same advice.
With our best wishes of a good work.

La Cimbali

F

Cher Client,
Nous vous félicitons pour l'acquisition de votre nouvelle Cimbali.
Avec cet achat vous avez choisi une machine à café moderne, construite selon les principes les plus avancés de la technique d'aujourd'hui, une machine qui vous offre une parfaite synthèse d'efficacité et de fonctionnalite et qui met ê votre disposition tout ce dont vous avez besoin pour obtenir un bon travail.
Le conseil que nous vous donnons de consacrer un peu de votre temps à la lecture de cette brochure vient du désir que nous avons de vous aider à atteindre une bonne connaissance de votre nouvelle machine.
Nous sommes certains que vous serez du même avis. Avec nos meilleurs souhaits de bon travail.

La Cimbali

D

Sehr geehrter Kunde,
Wir gratulieren Ihnen zur Ihrer neuen Cimbali und heissen sie in unserem Kundenkreis willkommen. Mit diesem Gerät haben Sie eine Maschine ausgewählt, die nach den letzten technischen Entwicklungen auf diesem Sektor gebaut wurde: eine Maschine die mehr als die perfekte Synthese zwischen Leistungsfähigkeit und Funktionalität anbietet: nämlich die Gewissheit, ein betriebsicheres, seinen Aufgaben gewachsenes Gerät zu besitzen.
Wir empfehlen Ihnen dieses Handbuch zum Studium, wissend, dass Sie damit Ihre Kenntnisse über Ihre neue Maschine vertiefen können.
Wir verbleiben mit unseren besten Wünschen für ein gutes Arbeiten mit Ihrem neuen Gerät.

La Cimbali

E

Estimado Cliente,
nos felicitamos con Usted para su nueva Cimbali.
Con esta compra Usted ha escogido una máquina para café a la vanguardia, construida según los principios mas adelantados de la técnica moderna; una máquina que no sólo le ofrece una perfecta eficiencia y funcionalidad, mas también le da todo lo que Usted necesita para alcanzar la garantía de un buen trabajo.
Le aconsejamos de poner un poco de su atención en la lectura de este manual, consejo que nos viene del deseo de aiudarle a lograr un buen conocimiento de su nueva máquina.
Estamos seguros que Usted tiene la misma opinión.
Con un deseo particular de buen trabaio

La Cimbali

P

Exmª. Senhora, Exm°. Senhor,
Felicitamo-nos e a si pela sua nova Cimbali.
Com deste acquisição escolheu uma máquina para café de vanguarda, construída segundo os mais avançados principios da técnica moderna, uma máquina que está não somente em condições de lhe oferecer uma sintese perfeita de eficiência e funcionalidade, mas põe à sua disposição todos os instrumentos para dar-lhe a "segurança de trabalhar melhor".
O conselho de dedicar um pouco de tempo à leitura deste livreto de uso e manutenção nasce do desejo de o ajudar a tomar familiaridade com a sua nova máquina; desejo que estamos certos partilhará plenamente.
Desejamos-lhe bom trabalho.

La Cimbali

Code 422 - 269 - 050 (rev. 0447)

LA CIMBALI

Manuale - Manual - Manuel - Handbuch - Manual - Manual

PLUS

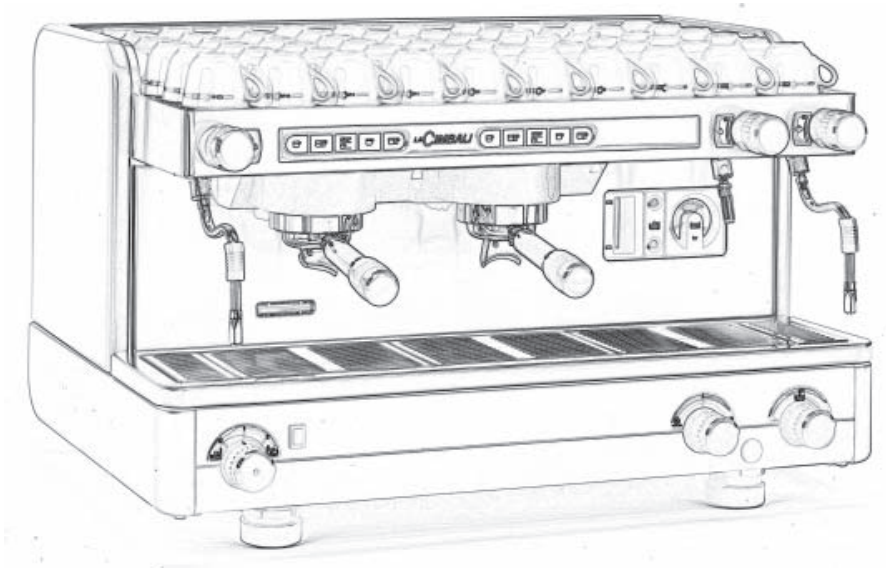

I

Leggere attentamente le avvertenze contenute nel presente manuale, prima di utilizzare o manipolare in qualsiasi modo la macchina, in quanto forniscono importanti indicazioni riguardanti la sicurezza d'uso della stessa.

La macchina per caffè è prevista unicamente per la preparazione di caffè espresso e bevande calde mediante acqua calda o vapore e per il preriscaldamento delle tazzine.

Ogni utilizzazione diversa da quella sopra descritta è impropria e può essere fonte di pericolo per persone e macchina.

Il produttore non assume responsabilità alcuna in caso di danni risultanti da un uso improprio della macchina per caffè.

GB

Read the instructions in this manual carefully before using or handling the machine in any way. The instructions provide important information regarding the safety precautions to be followed.

The coffee machine is to be used solely for preparing expresso coffee and hot drinks made with hot water or steam and for heating cups.

Improper use of the machine for operations other than the above can constitute a safety risk to persons and to the equipment.

The producer disclaims all liability in case of damage due to improper use of the coffee machine.

F

Lire attentivement les informations contenues dans ce manuel avant que vous n'utilisiez et que vous ne manipuliez la machine à café de manière erronnée. En effet, ces informations vous fourniront d'importantes indications concernant la sécurité d'utilisation de votre machine à café.

La machine à café n'est apte qu'à la préparation de cafés espresso et de boissons chaudes, en n'utilisant que de l'eau chaude ou de la vapeur, ou encore, pour chauffer vos tasses.

Toute opération différente de celles qui sont indiquées ci-dessus ne peut être effectuée car elle pourrait être la source de dangers pour les personnes et pour la machine même.

Le producteur ne s'assume aucune responsabilité dans le cas de dommages provenant d'une utilisation incorrecte de la machine à café.

D

Bevor Sie die Maschine einschalten oder gebrauchen, sollten Sie die vorliegende Bedienungsanleitung genau durchlesen, da sie wichtige Angaben zum sicheren Einsatz der Maschine enthält.

Die Maschine darf ausschließlich zur Zubereitung von Espressokaffee und von mit heißem Wasser und Dampf zubereiteten Getränken sowie zum Vorwärmen von Kaffeetassen eingesetzt werden.

Alle anderen Arten des Einsatzes gelten als unsachgemäß und beinhalten die Gefahr der Verletzung oder der Beschädigung der Maschine.

Der Hersteller übernimmt keine Haftung für Schäden oder Verletzungen, die auf einen unsachgemäßen Einsatz der Kaffeemaschine zurückzuführen wären.

E

Leer cuidadosamente las advertencias contenidas en el presente manual antes de utilizar o manejar de cualquier forma la máquina, ya que proporcionan importantes indicaciones sobre la seguridad de manejo de la misma.

La máquina para café sólo está prevista para la preparación de café expreso y bebidas calientes mediante agua caliente o vapor, así como para el calentamiento de las tacitas.

Cualquier utilización diferente de la anteriormente descrita es impropia y puede ser fuente de peligro para las personas y la máquina.

El fabricante no se asume ninguna responsabilidad en el caso de daños causados por un empleo impropio de la máquina para café.

P

Ler atentamente as advertências contidas no presente manual, antes de utilizar a máquina ou de a manusear, visto fornecerem indicações importantes relativas à segurança de utilização da mesma.

A máquina de café destina-se unicamente à preparação de café expresso e bebidas quentes com água quente ou vapor e para o aquecimento prévio das chávenas.

Qualquer utilização diferente das acima descritas é imprópria, podendo tornar-se fonte de perigo para as pessoas e a máquina.

O construtor não assume nenhuma responsabilidade perante danos decorrentes de um uso impróprio da máquina de café.

LA CIMBALI

PLUS

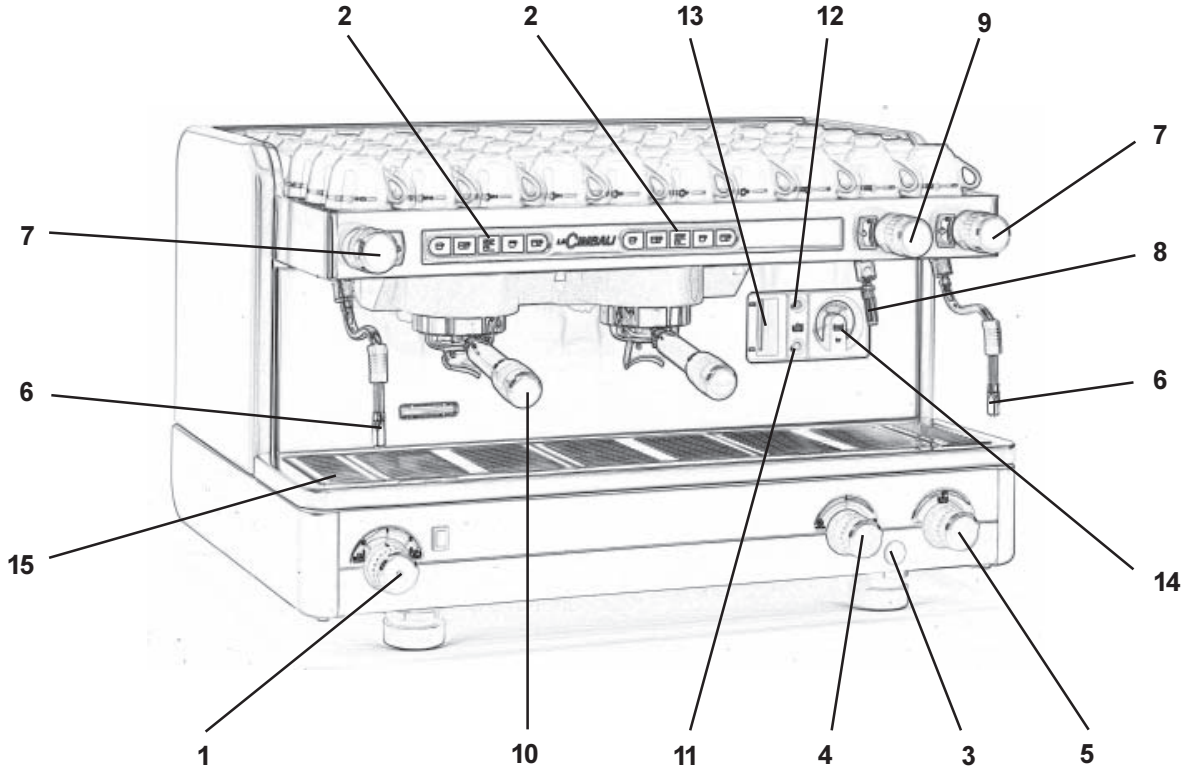

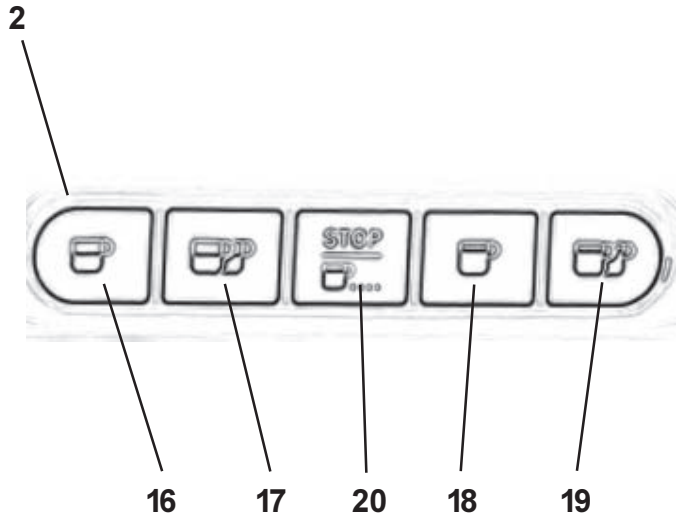

LA CIMBALI

Legenda - Legend - Legende - Legende - Leyenda - Legenda

I LEGENDA

1 Interruttore generale
2 Pulsantiera
3 Pulsante accensione piezoelettrica (*)
4 Manopola rubinetto gas (*)
5 Leva caricamento acqua in caldaia (*)
6 Tubo (lancia) vapore orientabile
7 Manopola regolazione vapore
8 Tubo (lancia) acqua calda
9 Manopola erogazione acqua calda
10 Portafiltro
11 Spia autolivello (*)
12 Spia macchina accesa
13 Indicatore livello acqua in caldaia (*)
14 Manometro caldaia
15 Bacinella
16 Pulsante erogazione 1 caffè corto
17 Pulsante erogazione 2 caffè corti
18 Pulsante erogazione 1 caffè lungo
19 Pulsante erogazione 2 caffè lunghi
20 Pulsante START - STOP - PROG

I componenti - * - sono applicati solo in alcune configurazioni di prodotti.

GB LEGEND

1 Main ON/OFF switch
2 Pushbutton panel
3 Piezoelectric lighter push-button (*)
4 Gas tap knob (*)
5 Boiler water filling lever (*)
6 Swivel steam jet pipe
7 Steam adjustment knob
8 Hot water dispensing pipe
9 Hot water dispensing knob
10 Filter holder
11 Automatic level indicator light (*)
12 Machine ON indicator light
13 Boiler water level indicator (*)
14 Boiler pressure gauge
15 Pan
16 Dispensing push button - 1 short coffee
17 Dispensing push button - 2 short coffees
18 Dispensing push button - 1 long coffee
19 Dispensing push button - 2 long coffees
20 START-STOP - PROGR push button

The components - * - are applied only in some produit configurations

F LEGENDE

1 Interrupteur général.
2 Touches
3 Interrupteur d'allumage de la plaque électrique (*).
4 Poignée du robinet à gaz (*).
5 Levier de chargement de l'eau dans la chaudière (*).
6 Tuyau (lance) orientable de la vapeur.
7 Poignée de réglage de la vapeur.
8 Tuyau (lance) d'eau chaude.
9 Poignée de débit de l'eau chaude.
10 Porte-filtres.
11 Voyant lumineux auto-niveau (*).
12 Voyant alimentation.
13 Indicateur du niveau d'eau dans la chaudière (*).
14 Manomètre de la chaudière.
15 Cuvette
16 Touche débit 1 café court
17 Touche débit 2 café court
18 Touche débit 1 café long
19 Touche débit 2 café long
20 Touche START - STOP - PROGR

Les composants - * - sont montés seulement dans quelques configurations de produits

D LEGENDE

1 Hauptschalter
2 Druckschalter
3 Taste piezolelektrische Zündung (*)
4 Gasregler (*)
5 Wasserversorgungshahn (*)
6 Dampfrohr (beweglich)
7 Dampfhahn
8 Teewasserrohr (beweglich)
9 Teewasserhahn
10 Filterhalter
11 Kontrollampe Wasserniveauregler (*)
12 Warnlampe Maschine ein
13 Wasserstandsanzeiger (*)
14 Manometer Kessel
15 Wanne
16 Taste Abgabe 1 Espressokaffee
17 Taste Abgabe 2 Espressokaffees
18 Taste Abgabe 1 normaler Kaffee
19 Taste Abgabe 2 normale Kaffees
20 Taste START - STOP - PROGR

Bauteile - * - sind nur bei einigen Produkt-Konfigurationen angebracht

E LEYENDA

1 Interruptor general
2 Panel de mandos
3 Botón encendido piezoeléctrico (*)
4 Mando válvula gas (*)
5 Palanca para cargar agua en la caldera (*)
6 Tubo (lanza) vapor orientable
7 Mando regulación vapor
8 Tubo (lanza) agua caliente
9 Mando erogación agua caliente
10 Portafiltro
11 Indicador luminoso autonivel (*)
12 Indicador luminoso máquina encendida
13 Indicador nivel agua en la caldera (*)
14 Manómetro caldera
15 Bandeja
16 Botón erogación 1 café fuerte
17 Botón erogación 2 cafés fuertes
18 Botón erogación 1 café suave
19 Botón erogación 2 cafés suaves
20 Botón START - STOP- PROGR

Los componentes -* se aplican sólo en algunas configuraciones de productos

P LEGENDA

1 Interruptor geral
2 Quadro de comandos
3 Botão acendimento piezoeléctrica (*)
4 Manípulo torneira do gás (*)
5 Alavanca enchimento água na caldeira (*)
6 Tubo (lança) de vapor orientável
7 Manípulo regulação vapor
8 Tubo (lança) água quente
9 Manípulo erogação água quente
10 Porta-filtro
11 Lâmpada piloto de nível automático (*)
12 Lâmpada piloto máquina acesa
13 Indicador de nível da água na caldeira (*)
14 Manómetro caldeira
15 Tabuleiro
16 Botão de erogação 1 café curto
17 Botão de erogação 2 cafés curtos
18 Botão de erogação 1 café longo
19 Botão de erogação 2 cafés longos
20 Botão START-STOP - PROGR

Os componentes - * - são aplicados só em algumas configurações de produtos.

LA CIMBALI

Installazione - Installation - Installation - Installation - Instalación - Instalação

I

ATTENZIONE

L'installazione, lo smontaggio e le regolazioni devono essere eseguite esclusivamente da personale tecnico qualificato.

GB

ATTENTION

Installation, disassembly and setting should be carried out by qualified technical personnel only.

F

ATTENTION

L'installation, le démontage et les réglages doivent être faits uniquement par le personnel technique qualifié et autorisé.

D

ACHTUNG!

Die Installation, die Demontage und die Einstellung des Gerätes darf nur durch entsprechend qualifizierte Fachkräfte vorgenommen werden.

E

ATENCIÓN

Las operaciones de instalación, desmontaje y regulación tienen que ser realizadas por personal técnico capacitado.

P

ATENÇÃO

A instalação, a desmontagem e as regulações terão de ser executadas exclusivamente por pessoal técnico qualificado.

LA CIMBALI

Installazione - Installation - Installation - Installation - Instalación - Instalação

I

INDICAZIONI PER L'INSTALLAZIONE

1. Leggere attentamente le avvertenze contenute nel presente libretto in quanto forniscono importanti indicazioni riguardanti la sicurezza di installazione, d'uso e di manutenzione. Conservare con cura questo libretto per ogni ulteriore consultazione.
2. Questo apparecchio dovrà essere destinato solo all'uso per il quale è stato espressamente concepito. Il costruttore non può essere considerato responsabile per eventuali danni derivanti da usi impropri, erronei ed irragionevoli.
3. Dopo aver tolto l'imballaggio assicurarsi dell'integrità dell'apparecchio. Gli elementi dell'imballaggio (sacchetti in plastica, polistirolo espanso, chiodi, ecc.) non devono essere lasciati alla portata dei bambini in quanto potenziali fonti di pericolo.
4. Prima di collegare l'apparecchio accertarsi che i dati di targa siano rispondenti a quelli della rete di distribuzione elettrica e idrica.
5. La macchina per caffè deve essere appoggiata su una superficie piana e stabile, ad una distanza minima di 20 mm dalle pareti e dalla superficie d'appoggio. Inoltre deve essere installata tenendo conto che la superficie d'appoggio più alta (scaldatazze) sia ad un'altezza non inferiore a 1,5 metri.
6. Deve avere i collegamenti di alimentazione (energia elettrica ed acqua) e lo scarico dell'acqua dotato di sifone nelle immediate vicinanze; inoltre occorre prevedere una superficie di appoggio per gli accessori.
7. All'installazione occorre prevedere un interruttore onnipolare con distanza di apertura dei contatti uguale o superiore a 3 mm e una protezione da corrente di dispersione con valore pari a 30 mA.
8. La sicurezza elettrica di questo apparecchio è assicurata soltanto quando lo stesso è correttamente collegato ad un efficace impianto di messa a terra come previsto dalle vigenti norme di sicurezza elettrica. E' necessario verificare questo fondamentale requisito di sicurezza e, in caso di dubbio, richiedere un controllo accurato dell'impianto da parte di personale professionalmente qualificato. Il costruttore non può essere considerato responsabile per eventuali danni causati dalla mancanza di messa a terra dell'impianto.
9. In generale è sconsigliabile l'uso di adattatori, prese multiple e/o prolunghe. Qualora il loro uso si rendesse indispensabile è necessario utilizzare solamente adattatori semplici o multipli e prolunghe conformi alle vigenti norme di sicurezza, facendo però attenzione a non superare il limite di portata in valore di corrente, marcato sull'adattatore semplice e sulle prolunghe, e quello di massima potenza marcato sull'adattatore multiplo.
10. Per evitare surriscaldamenti pericolosi, si raccomanda di svolgere per tutta la sua lunghezza il cavo di alimentazione.
11. Per salvaguardare le caratteristiche di funzionalità e di sicurezza, si raccomanda di non lasciare la macchina per caffè esposta ad agenti atmosferici (pioggia, sole, gelo).
12. Non installare in locali (cucine) in cui sia prevista la pulizia mediante getti d'acqua.
13. Non ostruire le aperture o fessure di ventilazione o di smaltimento calore.
14. In caso di danneggiamento del cavo di alimentazione, lo stesso deve essere sostituito solo dall'assistenza tecnica autorizzata.
15. Se la macchina viene immagazzinata in locali in cui la temperatura può scendere sotto il punto di congelamento, vuotare in ogni caso la caldaia e le tubazioni di circolazione acqua.

GB

NOTICE FOR THE SERVICEMAN

1. Carefully read the instruction herein, which contain important information for safe installation, use and maintenance. Keep this booklet on hand for further reference.
2. This appliance shall only be used for its specific purpose. The manufacturers shall not be liable for damages due to improper, wrong or unreasonable use.
3. Unpack and check machine for soundness. Do not leave packaging components (plastic bags, expanded polystyrene, nails, etc.) within children's reach, as they represent potential hazards.
4. Prior to plugging in, check that nameplate data correspond with those of the electric and water mains.
5. The coffee machine should be placed on a stable flat surface with the bodywork at a minimum distance of 20 mm from the supporting surface and the walls. Furthermore, it must be installed taking into account that the highest shelf (cup warmer) must sit at a height that is at least 1.5 meters.
6. The (electricity and water) supply connections and a water outlet fitted with a siphon should be close to the machine. A support surface should also be available for accessories.
7. Install an omnipolar switch with minimum 3 mm. gap between contacts and 30 mA dispersion-current protection.
8. This appliance is electrically safe only when properly earthed as set forth in the current electric safety specifications. Check for compliance and, when in doubt, have the wiring thorougly inspected by skilled personnel. The manufacturers shall not be liable for any damage caused by faulty earting.
9. Using adapters, multiple plugs and cable extensions is not recommended. Should they be indispensable, use simple or multiple adapters and extensions that comply with the current safety regulations, take care not to exceed the limit current load shown on simple adapters and extensions, and the limit power load shown on multiple adapters.
10. To prevent dangerous overheating, uncoil the power cable to its full length.
11. To ensure correct operation and safety, the coffee machine should not be exposed to outdoor weather conditions (rain, sun, ice).
12. Do not install in rooms (kitchens) cleaned using water jets.
13. Do not plug or clog the ventilation and heat-exhausting louvres.
14. If the machine's electrical cord is damaged, it should be replaced. This should only be done by an authorized service technician.
15. If the machine is stored on premises where the temperature may drop below freezing point, always empty the boiler and the water circulation pipes

LA CIMBALI

Installazione - Installation - Installation - Installation - Instalación - Instalação

F

INDICATIONS POUR L'INSTALLATION

1. Lire attentivement les avertissements contenus dans le présent livret du fait qu'ils fournissent d'importantes indications concernant la sécurité d'installation, d'utilisation et d'entretien. Conserver ce livret avec soin pour toute consultation ultérieure.
2. Cet appareil dévora être employé seulement par l'usage par le quel a été expressivement construit. Le constructeur ne peut être tenu pour responsable des dommages éventuels provoqués par usage impropres, erronées où non corrigés.
3. Après avoir retiré l'emballage, s'assurer de l'integrité de l'appareil. Les éléments de l'emballage (sachets de plastique, polystyréne expansé, clous, etc.) ne doivent pas être laissées à la portée des enfants dans la mesure où ils constituent des sources de danger potentielles.
4. Avant de brancher, l'appareil s'assurer que les donnée de la plaque correspondent à celles du réseau de distribution électrique et hydrique.
5. La machine pour café doit être plaçée sur une surface plate et stable, à une distance minimum de 20 mm des cloisons et de la surface d'appui. En outre, elle doit être installée en tenant compte du fait que la surface d'appui la plus élevée (chauffe-tasses) se trouve bien à une hauteur qui n'excède pas 1,5 m.
6. Elle doit avoir les connexions d'alimentation (énergie électrique et eau) ainsi que le déchargement de l'eau, doté de siphon à un endroit très proche; en outre, vous devrez prévoir un plan d'appui pour les accessoires de la machine.
7. Lors de l'installation, il convient de prèvoir un interrupteur omnipolaire avec un écartement des contacts supérieur ou égal à 3 mm et protection contre la dispersion de courant ayant une valeur égale à 30 mA.
8. La sécurité électrique de cet appareil est assurée seulement lorsqu'il est correctement raccordé à une installation de mise à terre efficace, comme prévu par les normes de sécurité électrique en vigueur. Il est nécessaire de vérifier cette condition fondamentale de sécurité et, en cas de doute, de demander un contrôle complet de l'installation par du personnel professionnellement qualifié. Le constructeur ne peut être tenu pour responsable des dommages éventuels provoqués par la non mise à terre de l'installation.
9. En géneral, il est déconseillé d'utiliser des adaptateurs, prises multiples et/uo des rallonges. S'avérerait au cas où leur utilisation indispensable, il est nécessaire d'utiliser seulement des adaptateurs simples ou multiples et des rallonges conformes aux normes de securité en vigueur, en prêtant cependant attention à ne pas dépasser la limite de débit maximum en valeur de courant, indiquée sur l'adaptateur simple et sur les rallonges, ou celle de puissance maximum figurant sur l'adaptateur multiple.
10. Afin d'éviter des surchauffes dangereuses, on recommande de dérouler le câble d'alimentation sur toute sa longueur.
11. Pour sauve-garder les caractéristiques de bon fonctionnement et de sécurité de votre machine à café, il est recommandé de ne pas l'exposer à des agents atmosphériques tels que la pluie, le soleil, le gel, etc...
12. Ne pas installer votre machine à café dans des pièces (sur une cuisinière par exemple) où l'on prévoit un nettoyage par jets d'eau.
13. Ne pas obstruer les ouvertures ou fentes de ventilation et d'evacuation de la chaleur.
14. Si le câble d'alimentation est endommagé, s'adresser uniquement à un centre d'assistance technique autorisé pour le substituer.
15. Si l'appareil devait être mis dans des pièces où la température pourrait descendre sous un degré de congélation, vider de toute manière la chaudière ainsi que les conduites de circulation de l'eau.

D

ANGABEN ZUR INSTALLATION

1. Die im vorliegenden Anleitungsheft enthaltenen Anweisungen sind aufmerksam zu lesen, da sie wichtige Hinweise zur Installation, Bedienungs- und Wartungssicherheit liefern. Dieses Anleiungsheftt ist zum späteren Nachschlagen sorgfältig aufzubewahren.
2. Dieses Gerät darf ausschließlich nur für den vorgesehenen Verwendungszweck eingesetzt werden. Der Hersteller kann nicht für eventuelle eintretende Schäden herangezogen werden, die auf unsachgemäßen, fehlerhaften oder fahrlässigen Gebrauch zurückzuführen sind.
3. Nach Entfernung des Verpackungsmaterials ist das Gerät auf Unversehrtheit zu überprüfen. Das Verpackungsmaterial (Kunststoffbeutel, Styropor, Nägel usw.) kann für Kinder gefährlich sein - halten Sie es von ihnen fern.
4. Bevor Sie das Gerät anschließen, vergewissern Sie sich, daß die Angaben auf dem Typenschild den Lieferwerten des Strom- und des Wassernetzes entsprechen.
5. Stellen Sie die Kaffeemaschine auf eine stabile und ebene Fläche, in einem Abstand von mindestens 20 mm zu den Wänden und zur Aufstellfläche. Die Maschine muß so installiert werden, daß die Bodenhöhe der höchsten Auflagefläche (Tassenvorwärmer) wenigstens 1,5 m beträgt.
6. Vergewissern Sie sich, daß in unmittelbarer Nähe der Aufstellungsfläche die verschieden Anschlüsse zur Versorgung der Maschine (Strom und Wasser) sowie ein Ablaß mit Syphon vorhanden sind und daß eine weitere Fläche zur Ablage der Zubehörteile vorhanden ist. ri.
7. Bei der Installation des Geräts ist ein allpoliger Schalter mit einer Kontaktöffnungsweite von mindestens 3 mm. vorzusehen und fehlerstromschutz für 30 mA.
8. Die elektrische Betriebssicherheit dieses Geräts ist nur gewährleistet, wenn es sachgerecht mit einer wirksamen Erdschlußanlage verbunden ist, wie von den einschlägigen Bestimmungen zur Sicherheit von Elektroanlagen vorgesehen. Es muß garantiert sein, daß diese grundlegende Sicherheitsanforderung erfüllt wird; lassen Sie im Zweifelsfall eine sorgfältige Kontrolle der Elektroanlage durch qualifiziertes Fachpersonal vornehmen. Der Hersteller kann nicht für eventuelle Schäden herangezogen werden, die auf mangelnde Erdung der Elektroanlage zurückzuführen sind.
9. Vom Gebrauch von Stecker-Adaptern, Mehrfachsteckern und/oder Verlängerungskabeln wird allgemein abgeraten. Sollte ihre Verwendung unerläßlich sein, dürfen ausschließlich Ein- bzw. Mehrfach-Adapter und Verlängerungskabel benutzt werden, die den einschlägigen Sicherheitsbestimmungen entsprechen; man muß jedoch sicherstellen, daß bei Einfach-Adaptern und Verlängerungskabeln der darauf markierte Stromabgabe-Grenzwert nicht überschritten wird bzw. der markierte Leistungs-Höchstwert bei Mehrfach-Adaptern.
10. Um gefährliche Überhitzungen zu verhüten, empfiehlt es sich, das Speisungskabel in seiner ganzen Länge abzuwickeln.
11. Um eine einwandfreie Funktion und den sicheren Betrieb der Maschine zu gewährleisten, darf die Kaffeemaschine keinen kritischen Umgebungsbedingungen (Regen, starke Sonneneinstrahlung, Frost) ausgesetzt werden.
12. Stellen Sie die Maschine nicht in Räumen auf (Küche), in denen eine Reinigung mittels Wasserstrahl vorgesehen ist.
13. Die Öffnungen oder Schlitze zur Belüftung bzw. zur Wärmeableitung sind frei zu halten.
14. Wenn das Netzkabel beschädigt wird, darf es nur durch einen autorisierten Kundendiensttechniker ersetzt werden.
15. Sollte die Maschine in Räumen gelagert werden, in denen Frostgefahr gegeben ist, so müssen in jedem Falle sowohl der Wassertank als auch die Leitungen des Wasserkreises geleert werden.

LA CIMBALI

Installazione - Installation - Installation - Installation - Instalación - Instalação

E

INDICACIONES PARA LA INSTALACIÓN

1. Leer atentamente las advertencias contenidas en el presente manual ya que las mismas suministran importantes indicaciones con respecto a la seguridad de instalación, de uso y de manutención. Conservar con cuidado este manual para cualquier ulterior consulta.
2. Este aparato deberá ser destinado solo par el uso por el cual ha sido expresamente concebido. El fabricante no puede ser considerado responsable de los eventuales daños derivados por usos impropios, erróneos o irracionales.
3. Después de haber quitado el embalaje, controlar la integridad del aparato. Los elementos del embalaje (bolsitas de plástico, poliestirol expandido, clavos, etc.) no deben ser dejados al alcance de los niños ya que constituyen potenciales fuentes de peligro.
4. Antes de conectar el aparato, controlar que los datos de la placa correspondan a los de la red de distribución eléctrica e hidrica.
5. La máquina para café se tiene que apoyar sobre una superficie plana y estable, a una distancia mínima de 20 mm de las paredes y de la superficie de apoyo. Además se tiene que instalar teniendo en cuenta que la superficie de apoyo más alta (calienta-tazas) esté a una altura no inferior a 1,5 metros.
6. Tiene que tener las conexiones de alimentación (energía eléctrica y agua) y el desagüe del agua equipado con un sifón cerca, además hay que prever una superficie de apoyo para los accesorios.
7. En el momento de la instalación es necesario preveer un interruptor omnipolar con distancia de abertura de los contáctos igual o superior a 3 mm e una proteccion contra corriente de dispersion con valor de 30 mA.
8. La seguridad eléctrica de este aparato está aseguranda solamente cuando el mismo se halla correctamente conectado con una eficaz instalación de puesta a tierra, según lo previsto por las normas de seguridad eléctrica en vigor. Es necesario controlar este fundamental requisito de seguridad y, en caso de duda, requerir un cuidadoso control de la instalación por parte de personal profesionalmente cualificado. El fabricante no puede ser considerado responsable de los eventuales daños causados por la falta de puesta a tierra de la instalación.
9. En general no es aconsehable el uso de adaptadores, tomas múltiples y/o extensiones. En el caso de que el uso de los mismos fuera indispensable, es necesario utilizar solamente adaptadores simples o múltiples y extensiones conformes a las normas de seguridad en vigor, prestando atención a no superar el limite de alcance en valor de corriente, marcado en el adaptador simple o en las extensiones, o el de maxima potencia marcado en el adaptador múltiple.
10. Para evitar peligrosos recalentamientos, se recomienda desenvolver en toda su longitud el cable de alimentación.
11. Para salvaguardar las características de funcionalidad y de seguridad, se aconseja no dejar la máquina de café expuesta a la acción de los agentes atmosféricos (lluvia, sol, hielo).
12. No instalar en locales (cocinas) en los que se prevea la limpieza mediante chorros de agua.
13. No obstruir las aberturas u orificios de ventilación o de dispersión de calor.
14. En caso de que el cable de alimentación resulte dañado, el mismo debe ser substituido sólo por la asistencia técnica autorizada.
15. Si la máquina se almacena en locales en los que la temperatura puede descender por debajo del punto de congelación, vaciar en cualquier caso la caldera y los tubos de circulación del agua.

P

INDICAÇÕES PARA A INSTALAÇÃO

1. Ler atentamente todas as advertências contidas na presente publicação as quais fornecem indicações importantes relativas à segurança da instalação, uso e manutenção. Conservar devidamente esta publicação para futuras consultas.
2. Este aparelho deverá ser usado apenas para a finalidade para a qual foi especificamente concebido. O construtor não pode ser considerado responsável por eventuais danos derivados de usos impróprios, errados ou irracionais.
3. Depois de se ter retirado a embalagem, controlar que o aparelho se encontre em perfeitas condições. Os vários componentes da embalagem (sacos de plástico, esferovit, agrafes, etc.) devem ser mantidos fora do alcance das crianças dado que se podem demonstrar muito perigosos
4. Antes de conectar el aparato, controlar que los datos de la placa correspondan a los de la red de distribución eléctrica e hidrica.
5. A máquina de café deve ser apoiada sobre uma superfície plana e estável e a uma distância de 20 mm das paredes e da superfície de apoio. Além disso, tem de ser instalada, considerando que a superfície de apoio mais alta (aquecedor de chávenas) se encontra a uma altura não inferior a 1,5 metros.
6. As ligações de alimentação (energia eléctrica e água) e a descarga da água dotada de sifão deverão ficar muito próximas; é necessário ainda prever uma superfície de apoio para os acessórios.
7. É necessário montar na instalação um interruptor omnipolar com uma distância entre os contactos igual ou superior a 3 mm, uma protecção da corrente de dispersão com valor igual a 30 mA.
8. A segurança eléctrica deste aparelho è garantida apenas quando o mesmo se encontra devidamente ligado a uma eficaz instalação de terra, tal como previsto pelas vigentes normas de segurança. É necessário verificar esta importante norma de segurança e, no caso de dúvida, solicitar um controle da instalação por parte de pessoal técnico profissionalmente qualificado. O fabricante não pode ser considerado responsável por eventuais danos causados pela falta de ligação á terra da instalação.
9. Em geral é desaconselhável o emprego de adaptadores, tomadas múltiplas e extensões. No caso em que o seu uso fosse indispensável é necessário usar apenas adaptadores simples ou múltiplos e extensões conformes às vigentes normas de segurança, prestando no entanto atenção a não ultrapassar o limite maximo de capacidade do valor da corrente, marcado sobre o adaptador simples ou sobre as extensões e aquele de potência máxima marcado sobre o adaptador múltiplo.
10. A fim de evitar sobreaquecimentos perigosos, recomenda-se utilizar o cabo eléctrico de alimentação completamente desenrolado.
11. Para proteger as características de funcionalidade e de segurança, recomenda-se não deixar a máquina de café exposta aos agentes atmosféricos (chuva, sol, gelo).
12. Não instalar em locais (cozinha) em que a limpeza seja realizada mediante jactos de água.
13. Não obstruir a aberturas ou canais de ventilação e de dispersão do calor.
14. No caso de desarranjo do cabo de alimentação, o mesmo deve ser substituído apenas pela assistência técnica autorizada.
15. Se a máquina for armazenada em locais em que a temperatura possa baixar para além do ponto de congelação, esvaziar a caldeira e os tubos de circulação da água.

LA CIMBALI

Installazione - Installation - Installation - Installation - Instalación - Instalação

Dati tecnici	**Vedere la targa dati della macchina**
Technical data	**See the machine's nameplate**
Données techniques	**Voir la plaque signalétique de la machine**
Technische Daten	**Siehe Datenschild der Maschine**
Datos técnicos	**Ver la placa con los datos de la máquina**
Datos técnicos	**Ver a placa das características da máquina**

TIPO:

CALDAIA
CAPACITA:
PRESSIONE:
GAS: CATEGORIA
PRESSIONE:

PORTATA TERMICA BRUCIATORE:

ANNO FABBRICAZ:
NUM. FABBRICA:

CE

RUMOROSITA'	L'apparecchio non supera i 70 dB.
NOISE	The equipment does not exceed 70dB.
BRUIT	L'appareil ne depasse pas 70 dB.
GERÄUSCH	Das Gerät überschreitet 70 dB nicht.
RUIDOSIDAD	El aparato no supera los 70 dB.
RUIDO	O aparelho não ultrapassa os 70 dB.

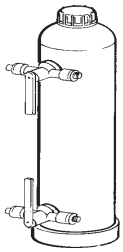

ADDOLCITORE
SOFTENER
ADOUCISSEUR
ENTHÄRTER
ADULCORADOR
ADOÇADOR

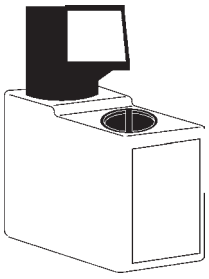

INTERRUTTORE :
Onnipolare con distanza di apertura contatti 3 mm
Protezione da corrente di dispersione con valore pari a 30 mA

SWITCH :
Omnipolar switch with 3 mm contact opening
30 mA dispersion-current protection

INTERRUPTEUR:
Omnipolaire, avec distance d'ouverture des contacts égale à 3 mm.
Protection contre la dispersion de courant ayant une valeur égale à 30 mA.

SCHALTER:
Allpoliger Schalter mit Kontaktöffnungsweite von 3 mm
Fehlerstromschutz für 30 mA

INTERRUPTOR:
Omnipolar con distancia de apertura contactos 3 mm
Proteccion contra corriente de dispersion con valor de 30 mA

INTERRUPTOR:
Omnipolar com uma distância de abertura dos contatos de 3 mm.
Protecção da corrente de dispersão com valor igual a 30 mA

- IMPIANTO CLIENTE
- CONNECTIONS WHICH MUST BE PREPARED BY THE CUSTOMER
- BRANCHEMENTS, QUI DOIVENT ÉTRE PRÉPARÉS PAR LE CLIENT
- VOM KUNDEN ZU ERSTELLENDE ANSCHLÜSSE
- CONEXIONES, QUE DEBEN SER PREPARADAS POR EL CLIENTE
- CONEXÕES QUE DEVEM SER PREPARADAS PELO CLIENTE

MESSA A TERRA	OBBLIGATORIA
GROUNDING	COMPULSORY
MISE A TERRE	OBLIGATOIRE
ERDUNG	VORGESCHRIEBEN
PUESTA A TIERRA	OBLIGATORIA
INSTALAÇÃO DE TERRA	OBRIGATORIA

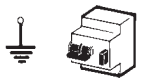

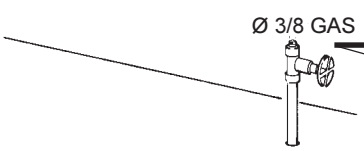

PRESSIONE MAX. RETE
WATER MAINS MAX. PRESSURE
PRESSION MAX. EAU DE VILLE
MAX. DRUCK DER WASSERLEITUNG
PRESION MAX. RED
PRESSÃO MAX. REDE

6 bar

(per pressioni più alte installare un riduttore di pressione)
(for pressure beyond this value, install a pressure reducer)
(pour pression plus haute installer un deténdeur)
(bei höheren Druckwerten Druckreduzierer erforderlich)
(para presiones más altas instalar un reductor de presión)
(para pressões mais elevadas instalar um redutor de pressão)

SCARICO A PAVIMENTO
DRAIN
VIDANGE DU LOCAL
BODENABFLUSS
DESCARGA
DESCARGA

Min. Ø 50 mm.

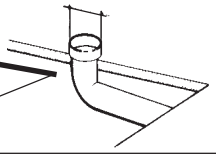

LA CIMBALI

Installazione - Installation - Installation - Installation - Instalación - Instalação

I COLLEGAMENTI IDRAULICI

Posizionare l'apparecchio in perfetto piano orizzontale agendo sui piedini, indi fissarli.
Eseguire i collegamenti idraulici come indicato in figura.
Installare il sifone dello scarico dell'acqua in maniera ben accessibile, in modo da facilitarne la periodica pulizia.
Ricordarsi di interporre nelle giunzioni tra tubi e raccordi le relative guarnizioni.
Se la durezza dell'acqua è superiore ai 8°F, si consiglia l'installazione di un appropriato addolcitore; per la scelta attenersi alle norme locali vigenti in materia di igiene.
Nel caso si dovesse alimentare la macchina con acqua di durezza superiore agli 8°F, per il buon funzionamento della stessa, occorre applicare un piano di manutenzione specifico.
La quantità di cloro contenuta nell'acqua non deve superare i 100 mg/l; in caso contrario provvedere all'installazione di appropriati dispositivi.
N. B. : Nel caso la pressione di rete possa salire oltre 6 bar, prima dell'addolcitore installare un riduttore di pressione tarato a 2 ÷ 3 bar.

GB HYDRAULIC CONNECTION

Place the machine on a perfectly levelled surface, adjusting and then fixing the feet in place.
Make the hydraulic connections as per Figure.
Install the drain siphon in the water-drain line so that it is easily accessible and will thus facilitate periodic cleaning.
Remember to put the relevant washer in the junctions between the tubes and the connectors.
If water hardness is higher than 8° F, it is advised to install a water softener. For the choice, please comply with local hygiene laws.
If the machine is fed with water with a hardness of over 8° F, a specific maintenance plan must be implemented to ensure correct functioning of the machine.
The amount of chlorine in the water must not exceed 100 mg/l; otherwisw, install the appropriate devices.
N. B. : If the main pressure could rise above 6 bar, install a pressure reducer calibrated at 2 ÷ 3 bar before the softener.

F CONNECTION HYDRAULIQUE

Positionner l'appareil parfaitement horizontal en agissant sur les pieds.
Faire les connections hydrauliques comme indiqué dans la fig.
Installer le siphon de vidange de l'eau de façon bien accessible, afin de faciliter son nettoyage périodique.
Se rappeler d'interposer dans les jonctions entre tuyaux et raccords les joints relatifs.
Si la dureté de l'eau est supérieure à 8°F, il est conseillé d'installer un adoucisseur approprié; pour faire son choix, se référer aux normes locales en vigueur en matière d'hygiène.
Au cas où l'alimentation de la machine avec une eau de dureté supérieure à 8°F serait nécessaire, pour le bon fonctionnement de cette dernière, appliquer un plan d'entretien spécifique.
La quantité de chlore contenue dans l'eau ne doit pas dépasser 100 mg/l; en cas contraire veiller à l'installation de dispositifs appropriés.
N. B. : Dans les cas où la pression de réseau puisse monter à plus de 6 bar installer, avant de l'adoucisseur, un réducteur de pression taré à 2 ÷ 3 bar.

E CONEXIONES HIDRAULICAS

Posicionar el aparato en un perfecto plano horizontal, obrando sobre los piés, luego fijarlos.
Efectuar las conexiones hidràulicas según lo indicado en la figura.
Instalar el sifón de la salida del agua de manera bien accesible, de manera tal que la limpieza periódica sea fácil.
Acordarse de interponer las relativas ensambladuras en los empalmes que unen los tubos a las conexiones.
Si la dureza del agua es superior a los 8°F, se aconseja la instalación de un adecuado ablandador; para la elección hay que tener en cuenta las normas locales vigentes en materia de higiene.
En el caso de que tuviese que alimentar la máquina con agua que tenga una dureza superior a los 8°F, para el buen funcionamiento de la misma, hay que aplicar un programa de mantenimiento específico.
La cantidad de cloro contenida en el agua no tiene que superar los 100 mg/l; en caso contrario, hay que instalar adecuados dispositivos.
N. B. : Si la presión de la red hidrica pudiese subir a más de 6 bar, instalar antes del adulcorador un reductor de presión, calibrado a 2 ÷ 3 bar.

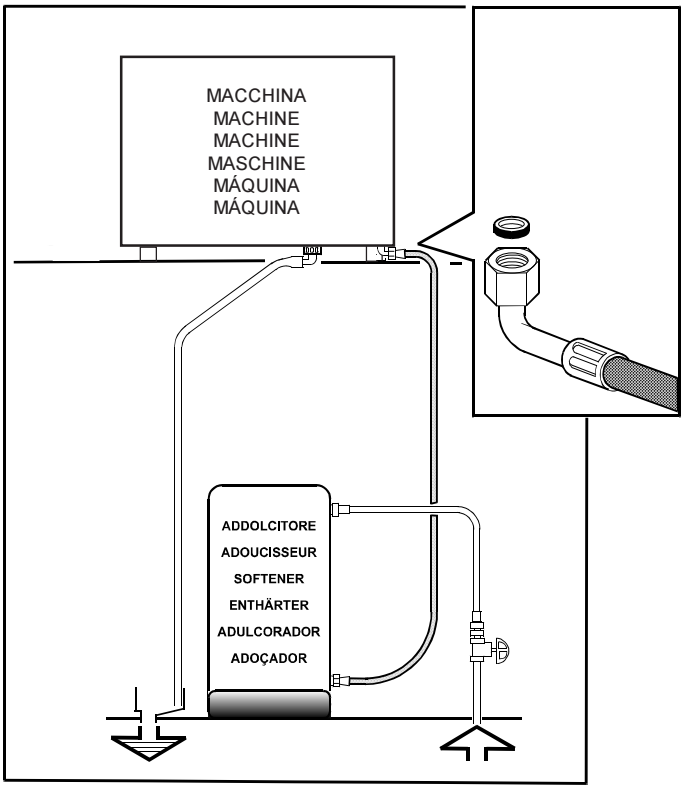

D WASSERANSCHLÜSSE

Die Maschine muß vollkommen waagerecht stehen (zu diesem Zweck sind die entsprechenden verstellbaren Füße zu verwenden); dann sind die Füße mit den Sperrmüttern zu sichern.
Die Wasseranschlüsse sind nach Abbildung herzustellen.
Den Wasserablauf-Siphon an zugänglicher Stelle anbrigen, damit dieser unschwer regelmässig gereinigt werden kann.
Es ist daran zu erinnern, daß Dichtungen zwischen Rohre und entsprechende Anschluß-stücke zu fügen sind.
Bei einer Wasserhärte über 8°F wird geraten, einen Wasserenthärter zu installieren. Halten Sie sich bei der Wahl des zu installierenden Systems an die am Aufstellungsort der Maschine in Sachen der Hygiene geltenden Bestimmungen.
Sollte die Maschine mit Wasser mit einer Härte über 8°F versorgt werden müssen, so muß, um die vorschriftsmäßige Funktion der Maschine zu gewährleisten, ein spezifischer Wartungsplan eingehalten werden.
Der Chlorgehalt des Wassers darf 100 mg/l nicht überschreiten; anderenfalls muß ein geeignetes Klärsystem installiert werden.
ANMERKUNG: Falls der Netzwasserdruck über 6 bar steigen könnte, ist vor dem Enthärter ein auf 2 bis 3 bar tarierter Druckreduzierer zu installieren.

P LIGAÇÕES HIDRÁULICAS

Colocar o aparelho em perfeita posição horizontal regulando mediante os pés e depois fixá-los.
Proceder às ligações hidráulicas tal como ilustrado na figura.
Instalar o sifão para descarga de água de modo bem accessível, a fim de facilitar una limpeza periodica.
Não esquecer de interpor nas ligações entre os tubos e os acessórios as respectivas juntas.
Se a dureza da água for superior a 8°F, aconselha-se a instalação de um adoçante apropriado; para a escolha respeitar as normas locais em vigor em matéria de higiéne.
Caso se tenha de alimentar a máquina com água de dureza superior aos 8°F, para um bom funcionamento da mesma, é necessário aplicar um plano de manutenção específico.
A quantidade de cloro existente na água não deve superar os 100 mg/l; caso contrário proceder à instalação de dispositivos apropriados.
N. B. : No caso em que a pressão de rede possa subir além de 6 bar, antes do adoçador instalar um redutor de pressão tarado a 2 ÷ 3 bar.

LA CIMBALI

Installazione - Installation - Installation - Installation - Instalación - Instalação

I COLLEGAMENTO ELETTRICO

- Prima del collegamento verificare se l'impianto elettrico predisposto a cura del Cliente rispetta le norme vigenti e se ha la messa a terra regolamentare. Ricordiamo che la Cimbali Spa non risponde dei danni provocati da un non corretto collegamento elettrico. Ricordiamo inoltre la responsabilità dell'installatore nel caso di danni.
- Controllare inoltre:
  - il tipo di collegamento indicato sulla etichetta posta sul cavo di alimentazione
  - la tensione deve corrispondere a quella indicata sulla targa dati posta sul coperchio scatola.
- Le macchine sono predisposte per un collegamento: normalmente Y (fig. 1)
- Nel caso si debba modificare il collegamento da (Y) a (Δ) occorre intervenire sul commutatore generale e sulla resistenza seguendo gli schemi indicati in figura 2.
- I ponticelli supplementari occorrenti, sono inseriti nella dotazione.

GB ELECTRIC CONNECTION

- Before making the connection, verify that the electric wiring prepared by the customer follows the current regulations and that it has been earted according to regulations. Remember that Cimbali Spa is not responsible for damages due to incorrect electrical connections and, furthermore, that the installer is responsible in case of damage.
- Besides the above, check:
  - the type of connection indicated on the label found on the power cable.
  - that the voltage corresponds to that indicated on the nameplate data found on the box cover.
- The machines are planned for these connections: normally Y (fig.1).
- In case the connection has to be modified from (Y) to (Δ), it is necessary to intervene on the general commutator and on the resistance, following the diagrams indicated in figure 2.
- The supplementary jumper connections needed are among the equipment supplied.
- The UL machines are planned for single phase connections (see fig. 3).

F BRANCHEMENT ELECTRIQUE

- Avant de brancher, vérifier que l'installation électrique prédisposée par le client respecte les normes en vigueur et que la mise à terre soit règlementaire. Rappelons que Cimbali Spa ne répond pas des dommages provoqués par un mauvais branchement électrique. Rappelons en outre la responsabilité de l'installateur en cas de dégâts.
- Contrôler également:
  - le type de branchement indiqué sur l'étiquette apposée sur le câble d'alimentation.
  - la tension doit correspondre á celle qui est indiquée sur la plaquette de données apposée sur le couvercle de la boîte.
- Les machines sont prédisposées pour un branchement: normalement Y.
- Au cas où l'on devrait modifier le branchement de (Y) à (Δ), il faut intervenir sur le commutateur général et sur la résistance en suivant les schémas indiqués sur la figure.
- Les pontets supplémentaires nécessaires sont insérés dans la dotation.

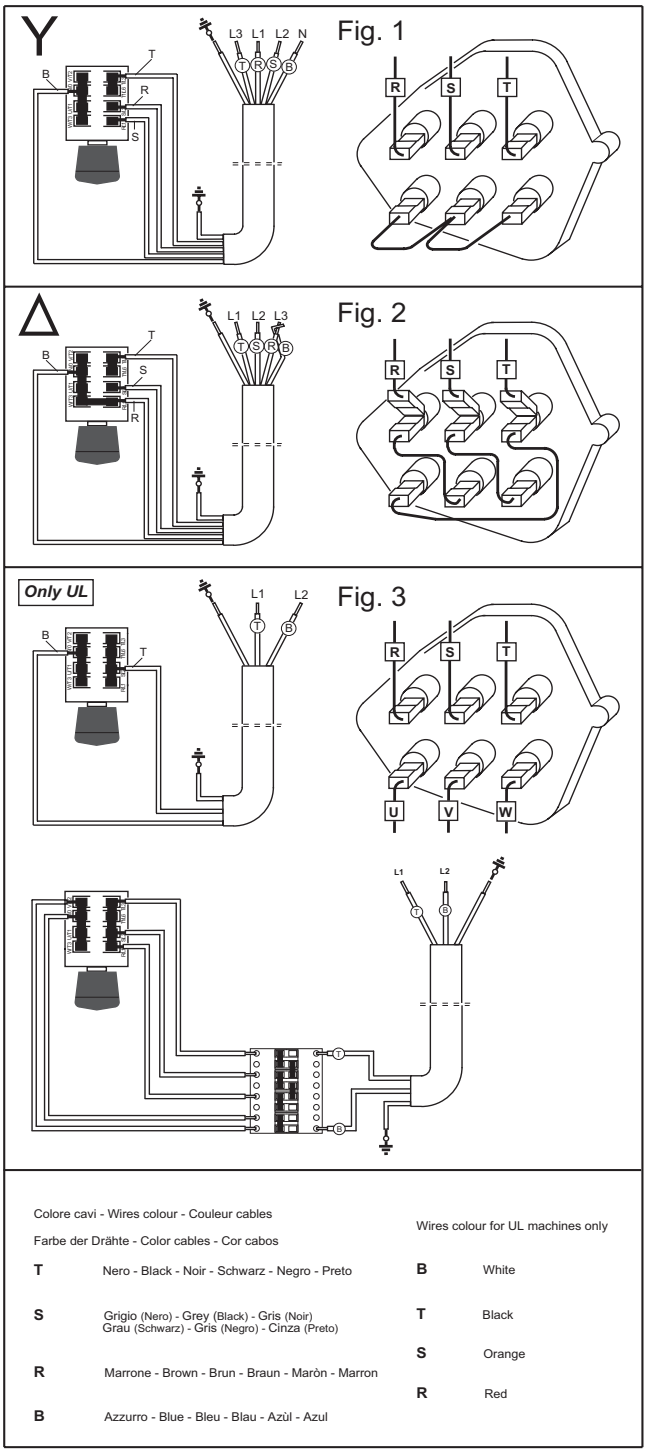

Colore cavi - Wires colour - Couleur cables

Farbe der Drähte - Color cables - Cor cabos

T	Nero - Black - Noir - Schwarz - Negro - Preto
S	Grigio (Nero) - Grey (Black) - Gris (Noir) Grau (Schwarz) - Gris (Negro) - Cinza (Preto)
R	Marrone - Brown - Brun - Braun - Maròn - Marron
B	Azzurro - Blue - Bleu - Blau - Azùl - Azul

Wires colour for UL machines only

B	White
T	Black
S	Orange
R	Red

LA CIMBALI

Installazione - Installation - Installation - Installation - Instalación - Instalação

D STROMANSCHLUSS

- Überprüfen Sie vor der Erstellung des Stromanschlusses, ob die vom Kunden vorbereitete Elektroanlage den einschlägigen Bestimmungen entspricht und über eine vorschriftsmäßige Erdung verfügt. Wir weisen erneut darauf hin, daß die Firma CIMBALI keinerlei Haftung für Schäden übernimmt, die durch eine unsachgemäße Elektroanlage verursacht werden. Wir erinnern außerdem an die Haftbarkeit des Installateurs für eventuell enstehende Schäden.
- Ferner folgendes kontrollieren:
  - die am Stromkabel angegebene Anschlußart
  - ob die Netzspannung mit den Angaben des Typenschilds übereinstimmt, das auf dem Gehäusedeckel des Geräts angebracht ist.
- Die Geräte sind für folgende Anschlußarten vorgesehen: Normalerweise Stern-Verbindung (Y).
- Sollte die Anschlußart von (Y) auf (Δ) umgestellt werden müssen, sind der Haupt-Umschalter und der Widerstand unter Beachtung der Schaltbilder (siehe Abbildung) entsprechend anzupassen.
- Die erforderlichen Zusatzbrücken befinden sich unter den mitgelieferten Extrateilen.

E CONEXION ELECTRICA

- Antes de conectarse, verificar si la instalación eléctrica efectuada por el cliente está conforme con las normas vigentes y si la puesta a tierra es regulamentar. Hacemos presente que la Cimbali Spa no responde de los daños causados por una instalación éléctrica defectuosa. Recordamos además la responsabilidad del instalador, en el caso de que se verificasen daños.
- Además hay que controlar:
  - el tipo de conexión indicado en la etiqueta situada en el cable de alimentación.
  - la tensión tiene que corresponder a la indicada en la placa con los datos situada sobre la tapa del contenidor.
- Las máquinas están ya predispuestas para las siguientes conexiónes: normalmente Y.
- En el caso de que se tuviera que variar la conexión de (Y) a (Δ), hay que intervenir sobre el conmutador general y sobre la resistencia, respetando los esquemas indicados en la figura.
- Los puentes de conexión suplementares necesarios están incluidos en el material de dotación.

P LIGAÇÂO ELÉCTRICA

- Antes de proceder à ligação da corrente verificar se a instalação eléctrica feita a cargo do Cliente respeita as vigentes normas internacionais de seguranca e se é dotada de instalação de terra. Lembramos que a Cimbali Spa não se responsabiliza por danos causados por uma incorreta instalação eléctrica. Lembramos ainda que o instalador pode ser responsável por eventuais danos.
- Controlar também:
  - o tipo de ligação indicado na etiqueta colada no cabo eléctrico de alimentação.
  - a tensão deve corresponder àquela indicada na placa com os dados técnicos situada na tampa da caixa.
- As máquinas estão predispostas para uma ligação: normalmente a Y.
- No caso em que se deva modificar a ligação de (Y) para (Δ), é necessário modificar o commutador geral e a resistência, seguindo os esquemas indicados na figura.
- As pontes suplementares necessárias para esta variação encontram-se entre as peças em dotação.

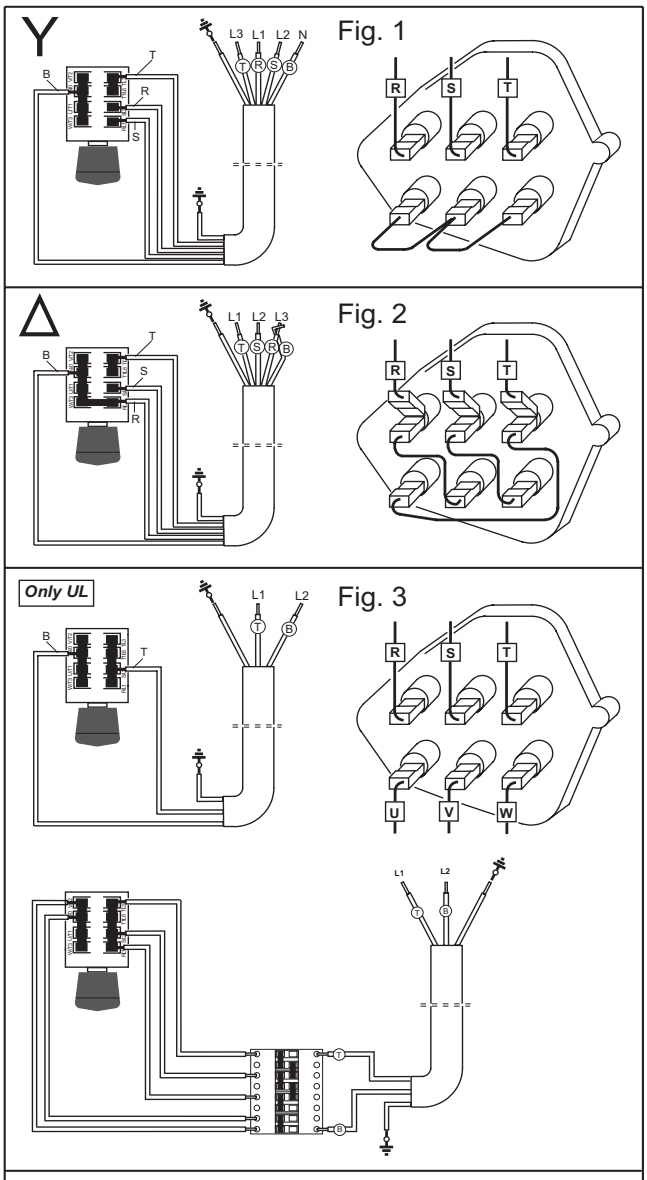

Colore cavi - Wires colour - Couleur cables

Farbe der Drähte - Color cables - Cor cabos

T	Nero - Black - Noir - Schwarz - Negro - Preto
S	Grigio (Nero) - Grey (Black) - Gris (Noir) Grau (Schwarz) - Gris (Negro) - Cinza (Preto)
R	Marrone - Brown - Brun - Braun - Maròn - Marron
B	Azzurro - Blue - Bleu - Blau - Azül - Azul

Wires colour for UL machines only

B	White
T	Black
S	Orange
R	Red

LA CIMBALI

Installazione - Installation - Installation - Installation - Instalación - Instalação

I COLLEGAMENTO EQUIPOTENZIALE

Questo collegamento previsto da alcune norme, ha la funzione di evitare le differenze di livello di potenziale elettrico, tra le masse delle apparecchiature installate nello stesso locale.
Questo apparecchio è predisposto con un morsetto posto sotto il basamento per il collegamento di un conduttore esterno equipotenziale.
Terminata l'installazione è **NECESSARIO** eseguire questo tipo di collegamento:
- usare un conduttore avente una sezione nominale in conformità con le norme vigenti.
- collegare al morsetto (vedi figura) e l'altro capo alle masse delle apparecchiature adiacenti.

La mancata attuazione di questa norma di sicurezza scagiona il costruttore da ogni responsabilità per guasti o danni che possano essere causati a persone o cose.
N.B. NON COLLEGARE ALLA MESSA A TERRA DELL'IMPIANTO DI DISTRIBUZIONE ELETTRICA IN QUANTO IL CONDUTTORE DI MESSA A TERRA IN UN CAVO DI ALIMENTAZIONE NON VIENE CONSIDERATO UN CONDUTTORE DI COLLEGAMENTO EQUIPOTENZIALE.

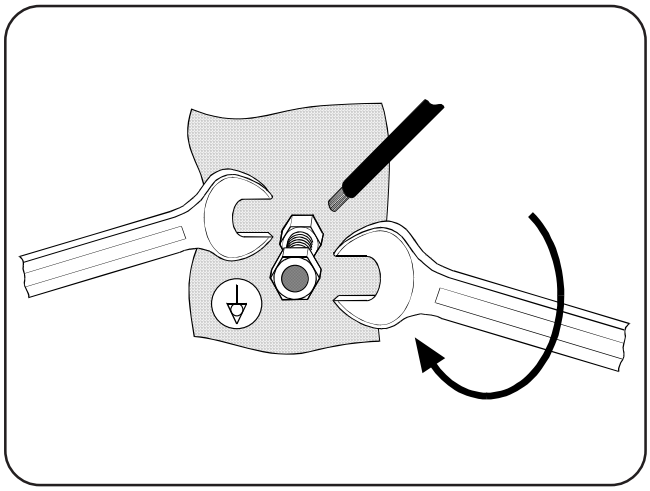

GB POTENTIAL-EQUALIZING CONNECTION

This connection, which is the one called for by several norms, avoids electrical potential differences building up between any equipment that may be installed in the same room.
There is a terminal clip on the under side of the base of the machine to which an external potential-equalizing wire should be connected.
This connection is **ABSOLUTELY NECESSARY** and must be made right after the machine is installed.
- Use a wire whose cross-sectional area conforms to the existing norms.
- Make the terminal connection (see diagram) and then connect the other end to the ground connections located on the adjacent equipment.

Failure to do observe these safety precautions will exempt the manufacturer from any responsibility as regards damage caused to persons or property.
NOTE: DO NOT CONNECT THE MACHINE'S TERMINAL CLIP TO THE MAINS GROUND TERMINAL BECAUSE THE GROUND TERMINAL OF ANY MAIN SOURCE OF ELECTRICAL POWER IS NOT CONSIDERED TO BE A POTENTIAL-EQUALIZING CONNECTION.

D STROMANSCHLUSS MIT POTENTIALAUSGLEICH

Dieses Gerät ist unter dem Untergestell mit einer Anschlußklemme versehen, die mit einem externen Stromausgleichsleiter zu verbinden ist.
Nach der Installation **MUSS** der Stromanschluß wie folgt vorgenommen werden:
- Einen Leiter verwenden, dessen Nennquerschnitt den einschlägigen Unfallschutzbestimmungen entspricht;
- ihn wie in der Abbildung gezeigt an die Klemme anschließen.

Bei Nichtbeachtung dieses Sicherheitshinweises schließt der Hersteller jedwede Haftungsansprüche für Personen- oder Sachschäden aus.
HINWEIS: NICHT AN DIE ERDUNG DER STROMZUFUHRANLAGE ANSCHLIESSEN, DA DER ERDUNGSLEITER EINES SPEISUNGSKABELS NICHT ALS AUSGLEICHSLEITER GELTEN KANN.

P LIGAÇÃO EQÜIPOTENCIAL

Este aparelho está equipado com um borne, colocado sob a sua base, para a ligação a um condutor externo eqüipotencial.
Uma vez terminada a instalação é **NECESSÁRIO** efectuar este tipo de ligação:
- usar um condutor com uma secção nominal em conformidade com as normas vigentes;
- ligar o borne, ver a figura.

A falta de cumprimento desta norma de segurança alivia o fabricante de qualquer responsabilidade por avarias ou danos que poderiam ser causados a pessoas ou bens.
NOTA.
NÃO LIGAR À LIGAÇÃO DE TERRA DA INSTALAÇÃO DE DISTRIBUIÇÃO ELÉCTRICA ENQUANTO O CONDUTOR DE LIGAÇÃO DE TERRA NÃO É CONSIDERADO UM CONDUTOR DE LIGAÇÃO EQÜIPOTENCIAL.

F CONNEXION EQUIPOTENTIELLE

Ce raccordement, prévu par certaines normes, permet d'éviter les différences de niveau de potentiel électrique entre les masses des appareils installés dans une même pièce.
Cet appareil poss de sous sa base d'une borne servant pour la connexion d'un conducteur externe équipotentiel.
Une fois terminée l'installation, il est **NECESSAIRE** d'effectuer ce type de connexion:
- utiliser un conducteur ayant une section nominale conforme aux normes en vigueur;
- relier à la borne (voir figure) et l'autre extrémité aux masses des appareils adjacents.

Le non-respect de cette norme de sécurité libère le fabricant de toute responsabilité en cas de panne ou de dommages causés aux personnes ou aux choses.
N.B.: NE PAS RELIER A LA TERRE DE L'INSTALLATION DE DISTRIBUTION ELECTRIQUE CAR LE CONDUCTEUR DE TERRE D'UN CABLE D'ALIMENTATION N'EST PAS CONSIDERE COMME ETANT UN CONDUCTEUR DE CONNEXION EQUIPOTENTIEL.

E CONEXION EQUIPOTENCIAL

Este aparato está preajustado con un borne ubicado debajo de la base para la conexión de un conductor externo equipotencial.
Una vez terminada la instalación es **NECESARIO** efectuar este tipo de conexión:
- usar un conductor con una sección nominal conforme con las normas vigentes.
- conectar al borne (ver figura).

La falta de respeto de esta norma de seguridad exime al fabricante de toda responsabilidad por desperfectos o daños que puedan ser causados a personas o cosas.
NOTA: NO CONECTAR CON LA PUESTA A TIERRA DE LA INSTALACION DE DISTRIBUCION ELECTRICA DADO QUE EL CONDUCTOR DE PUESTA A TIERRA EN UN CABLE DE ALIMENTACION NO ES CONSIDERADO UN CONDUCTOR DE CONEXION EQUIPOTENCIAL.

LA CIMBALI

Installazione - Installation - Installation - Installation - Instalación - Instalação

I CAMBIO DELLA TENSIONE DI ALIMENTAZIONE DEL TRASFORMATORE

La macchina è predisposta in fabbrica per la tensione di alimentazione indicata sulla targa dati, se la tensione di rete fosse diversa (ovviamente nell'ambito della stessa categoria di tensione cioè: V. 100 - 110 - 120 oppure V. 200 - 220 - 240) è necessario cambiare i collegamenti del filo di fase come indicato in figura.

GB CHANGING THE VOLTAGE OF THE TRANSFORMER

The machine is factory-made for the voltage indicated on the nameplate data. If the voltage is different (obviously in the range of the same voltage category, that is V. 100 - 110 - 120 or V. 200 - 220 - 240), the connections of the phase wire must be changed as shown in the figure below.
ATTENTION: *In U.S.A. " N " is* ***NOT NEUTRAL*** *wire but phase wire*

F CHANGEMENT DE LA TENSION D'ALIMENTATION DU TRANSFORMATEUR

La machine est prédisposée en usine pour la tension d'alimentation indiquée sur la plaquette des données, si la tension d'alimentation est différente (bien sûr dans le cadre de la même catégorie de tension, c'est-à-dire: V. 100 - 110 - 120 ou bien V. 200 - 220 - 240) il est nécessaire de changer les branchements du fil de phase, comme indiqué sur la figure.

D ÄNDERUNG DER TRANSFORMATOR-SPEISESPANNUNG

Das Gerät ist im Werk auf den Speisespannungswert eingestellt worden, der auf dem Typenschild angegeben ist. Sollte das Stromnetz einen anderen Spannungswert aufweisen (selbstverständlich innerhalb derselben Spannungskategorie, d. h.: 100 - 110 - 120 V. bzw. 200 - 220 - 240 V.) müssen die Anschlüsse der Phasenleiter wie in der Abbildung dargestellt geändert werden.

E CAMBIO DE TENSION DE ALIMENTACION DEL TRANSFORMADOR

La máquina ya está predispuesta desde su salida de la fábrica para la tensión de alimentación indicada en la placa datos, en el
caso de que la tensión de la red fuese diferente (claro está en el ámbito de la misma catoria de tension, o sea: V. 100 - 110 - 120 o V. 200 - 220 - 240) es necesario cambiar las conexiones del cable de fase indicado en la figura.

P MUDANÇA DE TENSÃO DE ALIMENTAÇÃO DO TRANSFORMADOR

A máquina encontra-se foi preparada na fábrica para a tensão de alimentação indicada na placa com os dados técnicos. No caso em que a tensão de alimentação seja diversa (obviamente no âmbito da mesma categoria de tensão, isto é: V. 100 - 110 - 120 o V. 200 - 220 - 240) é necessário proceder à mudança das ligações do fio de fase tal como indicado na figura.

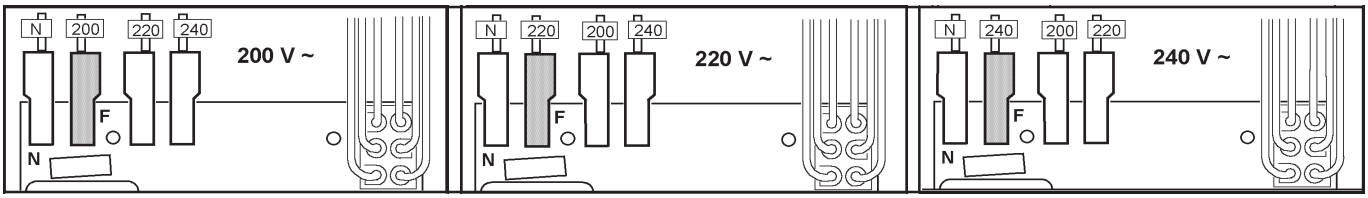

LA CIMBALI

Installazione - Installation - Installation - Installation - Instalación - Instalação

I COLLEGAMENTO DEL GAS (solo per modelli con + GAS)

Tenendo presente i regolamenti locali, il collegamento alla tubazione del gas può essere fatto sia con tubo rigido che con tubo flessibile vedi figura.
Per l'installazione con tubo flessibile:
- In dotazione vengono forniti 2 raccordi portagomma per favorire il montaggio di tubi, rispondenti alle normative di sicurezza, con diverse dimensioni, in funzione del tipo di gas utilizzato.
- Bloccare il tubo sui raccordi portagomma con fascette rispondenti alle normative di sicurezza.

Una volta effettuato il collegamento, verificare e individuare le eventuali fughe con soluzione saponosa ed eliminarle; rammentiamo le responsabilità dell'installatore nel caso di imperfetto funzionamento dell'impianto.

Sostituzione iniettori
La macchina è predisposta per l'alimentazione con GPL (gas liquido) ossia ha l'iniettore e l'autoregolatore montato e tarato in fabbrica per tale tipo di gas. Se il gas è di tipo diverso, occorre cambiare l'iniettore "A" montato con quello adatto;
- sganciare la molletta blocca bruciatore.
- far scorrere il bruciatore dopo aver allentato la vite "B".
- sostituire l'iniettore con quello adatto vedere tabella.
- riposizionare il tutto ricordandosi di riagganciare la molletta blocca bruciatore.

GB GAS CONNECTION (only for models with + GAS)

Keeping local regulations in mind, the connection to gas tubig can be done with either a rigid tube or a flexible tube, see Figure.
For installation with flexible tube:
- Two hose-adaptor connectors, with differing dimensions according to the type of gas used, are supplied for the installation of the tube. The connectors conform to safety norms.
- Block the tube on the hose-adapter connectors with clamps that conform to the safety norms.

Once the connection is made, check for possible gas leaks with a soapy solution and eliminate them. We remind you that any improper functioning of the installation is the responsibility of the installer.

Substitute injectors
The machine is prepared for the use of GPL (liquid propane gas), that is, it has an injector and self-adjuster installed and calibrated in the factory for that type of gas. If the gas is of a different type, the injector "A" must be replaced with a suitable injector;
- disconnect the burner block spring.
- let the burner slide after having loosened screw "B".
- replace the injector with the suitable one. See table.
- reposition the parts, remembering to reconnect the burner block spring.

F BRANCHEMENT DU GAZ (seulement pour modèles avec + GAS)

Dans le respect des règlementations locales, le branchement aux conduites de gaz peut se faire aussi bien avec un tuyau rigide qu'avec un tuyau flexible (voir figure).
Pour l'installation avec un tuyau flexible:
- 2 raccords porte-caoutchouc sont livrés en dotation pour faciliter le montage de tuyaux, répondant aux normes de sécurité, avec différentes dimensions, en fonction du type de gaz utilisé.
- Bloquer le tuyau sur les raccords porte-caoutchouc avec des colliers aux normes de sécurité.

Une fois le branchement effectué, vérifier et déceler les fuites éventuelles avec une solution savonneuse, et les éliminer; nous rappelons la responsabilité de l'installateur en cas de fonctionnement imparfait de l'installation.

Remplacement injecteurs
La machine est prédisposée pour l'alimentation au GPL (gaz liquide), c'est-à-dire que l'injecteur et l'autorégulateur sont montés et tarés en usine pour ce type de gaz. Si le gaz est d'un autre type, il faut remplacer l'injecteur déjà monté par celui qui convient;
- détacher la pince qui bloque le brûleur.
- faire coulisser le brûleur après avoir dévisser la vis "B".
- remplacer l'injecteur par celui qui est adapté (voir tableau).
- repositionner le tout sans oublier de raccrocher la pince qui bloque le brûleur.

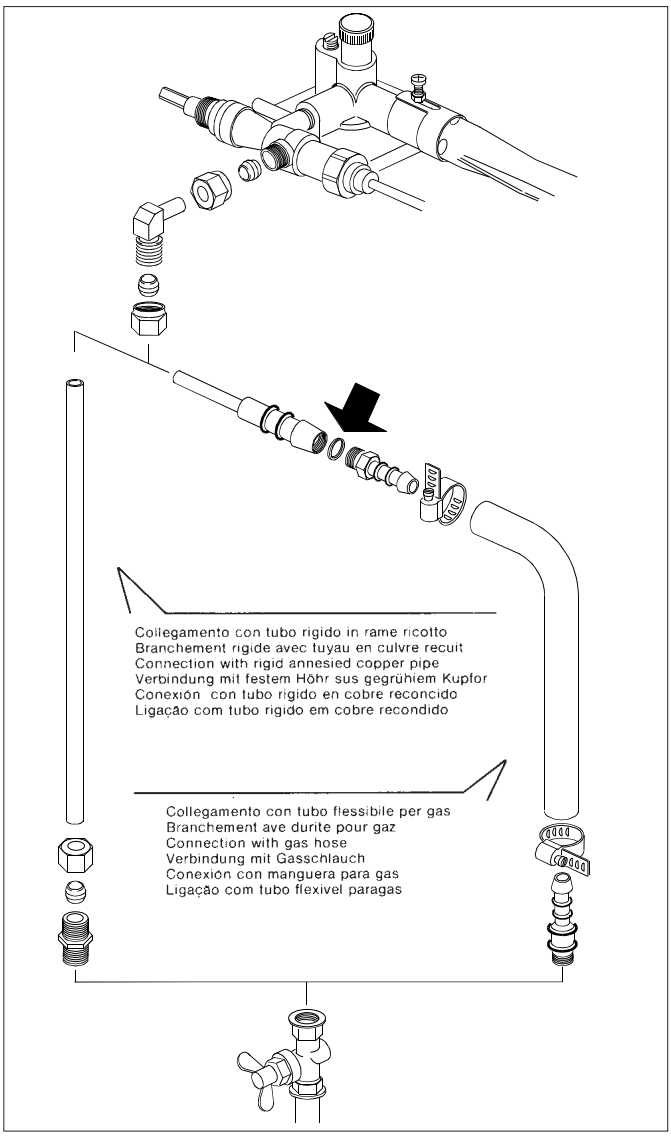

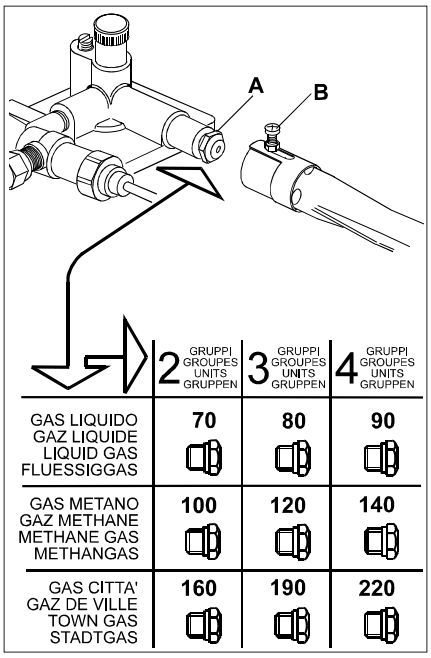

	2 GRUPPI GROUPES UNITS GRUPPEN	3 GRUPPI GROUPES UNITS GRUPPEN	4 GRUPPI GROUPES UNITS GRUPPEN
GAS LIQUIDO GAZ LIQUIDE LIQUID GAS FLUESSIGGAS	70	80	90
GAS METANO GAZ METHANE METHANE GAS METHANGAS	100	120	140
GAS CITTA' GAZ DE VILLE TOWN GAS STADTGAS	160	190	220

D GASANSCHLUSS (ausschl. für modelle + GAS)

Je nach örtlich geltenden Bestimmungen kann für den Anschluß an die Gasleitung sowohl ein Rohr als auch ein Schlauch verwendet werden (siehe Abbildung).

- Unter den mitgelieferten Extrateilen befinden sich 2 Schlauchhalterungsanschlüsse zur leichteren Anbringung der Schläuche, die den Sicherheitsbestimmungen entsprechen und in zwei verschiedenen Größen ausgeführt sind (auszuwählen je nach gegebener Gasart).
- Den Schlauch an den Schlauchhalterungsanschlüssen mit Schlauchschellen sichern, die den Sicherheitsbestimmungen entsprechen.

Nach Erstellung des Gasanschlusses die Leitungen mit Hilfe einer Seifenlösung auf Austritte überprüfen und gegebenenfalls beseitigen. Wir erinnern, daß für eine unsachgemäße Funktionstüchtigkeit der Anlage der Installateur haftbar gemacht wird

Ersetzung der Einspritzventile

Das Gerät ist vorbereitet für die Versorgung mit GPL-Gas (Flüssiggas), d.h. das Einspritz- und das Selbstregelventil sind im Werk für diese Gasart ausgewählt und tariert worden.

Sollte das Gerät mit einer anderen Gasart versorgt werden, ist das eingebaute Einspritzventil "A" mit dem jeweils erforderlichen zu ersetzen;

- Die Sperrfeder des Brenners aushaken.
- nach Lockern der Schraube "B" den Brenner wegschieben.
- das Einspritzventil mit dem geeigneten Ventil ersetzen (siehe Tabelle).
- alle Teile in ihre vorherige Position zurückbringen und auch die Sperrfeder des Brenners wieder einhaken.

E CONEXION DEL GAS (solo para modelos con + GAS)

Tomado en consideración los reglamentos locales, la conexión con la tuberia del gas se puede efectuar sea con un tubo rigido, que con un tubo flexible, ver figura. Para la instalación con tubo flexible:

- En dotación se suministran dos empaLmes portagoma que favorecen la instalación de las tuberías, conformes a las normativas de seguridad, con diferentes dimensiones, en función del tipo de gas utilizado.
- Bloquear el tubo sobre los empalmes portagoma con sbrazaderas conformes a las normativas de seguridad.

Una vez que se haya efectuado la conexión, verificar e individuar eventuales fugas con solución jabonosa y eliminarlas; nos permitimo recordar la responsabilidad del instalador en el caso de funcionamento defectuoso de la instalación.

Sustitucion de los inyectores

La máquina estápredispuesta para su alimentación con GPL (gas liquid), o sea tiene el inyector y el autoregulador y calibrados en fábrica para dicho tipo de gas.

Si a caso el gas fuera diferente, es necesario cambiar el inyector "A" instalado, con otro idóneo:

- desenganchar la pinza que bloquea el quemador.
- hacer resbalar el quemador después de haber aflojado el tornillo "B".
- substituir el inyector con el fabricado adrede (ver prospecto).
- posicionar de nuevo todas las piezas acordandose de enganchar nuevamente le abrazadera que bloquea el quemador.

P LIGAÇÃO DO GÁS (apenas para modelos con + GAS)

Respeitando as normas internacionais de segurança, a ligação do gás pode ser feita quer com tubo rigido quer com tubo flexível (ver figura).

No caso de instalação com tubo flexível:

- Em dotação são fornecidos 2 ligações para borracha a fim de favorecer a mon tagem de tubos, as quais correspondem às normas de segurança com diversas dimensões, em função do tipo de gas utilizado.
- Fixar o tubo nas ligações de borracha usando braçadeiras com parafuso correspondentes às normas de segurança.

Uma vez que a ligação foi efectuada, verificar e controlar eventuais fugas de gás mediante o uso de água e sabão e eliminá-las; lembramos que no caso de imperfeito funcionamento a responsabilidade é do instalador.

Substituição dos injectores

A máquina encontra-se predisposta para funcionar com GPL (gás liquido) ou seja, tem o injector e o auto-regulador montados e regulados na fábrica para tal tipo de gás.

Se o gás é diferente é necessário mudar o injector "A" que se encontra montado, com aquele apropriado:

- desprender a mola de bloqueagem do queimador.
- retirar o queimador depois de ter desapertado o parafuso "B".
- substituir o injector com aquele apropriado (ver tabela).
- montar tudo de novo não se esquecendo de montar a mola de bloqueagem do queimador.

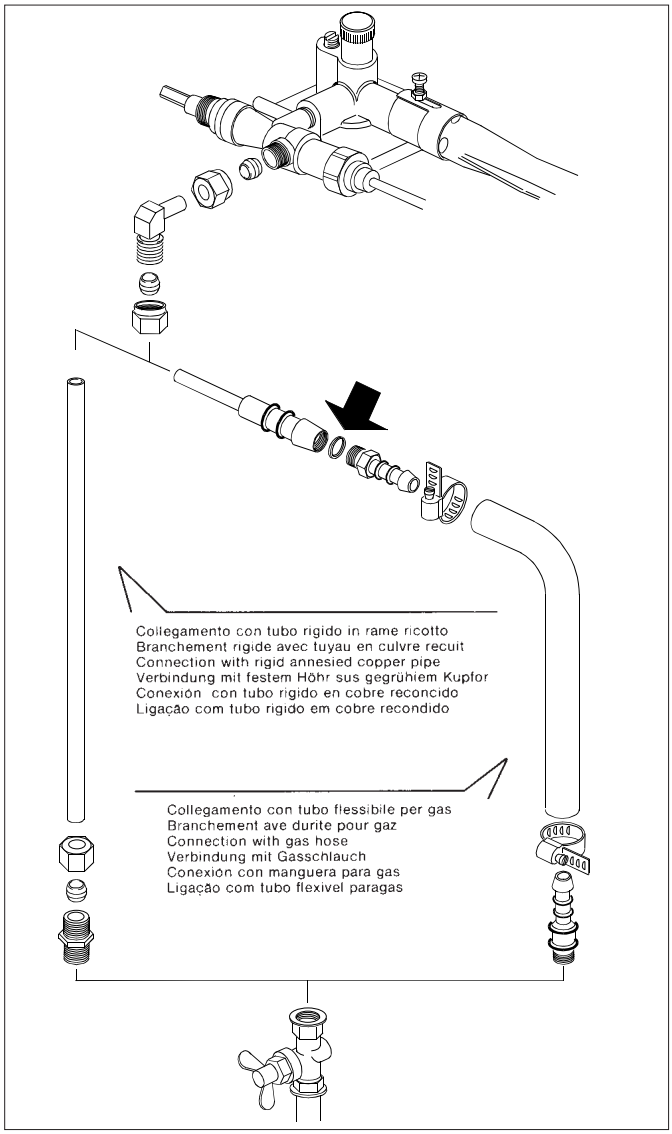

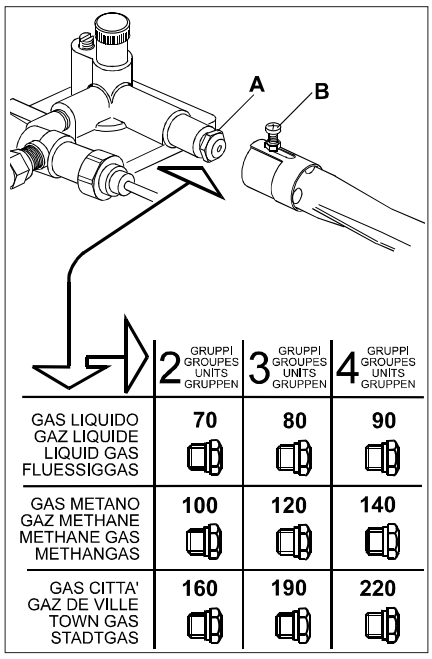

	2 GRUPPI GROUPES UNITS GRUPPEN	3 GRUPPI GROUPES UNITS GRUPPEN	4 GRUPPI GROUPES UNITS GRUPPEN
GAS LIQUIDO GAZ LIQUIDE LIQUID GAS FLUESSIGGAS	70	80	90
GAS METANO GAZ METHANE METHANE GAS METHANGAS	100	120	140
GAS CITTA' GAZ DE VILLE TOWN GAS STADTGAS	160	190	220

LA CIMBALI

Installazione - Installation - Installation - Installation - Instalación - Instalação

I ACCENSIONE PIEZOELETTRICA DEL GAS (solo per modelli con + GAS)

Aprire il rubinetto dell'impianto del gas.
Ruotare, premendo, in senso antiorario la manopola rubinetto gas (**4**) e premere ripetutamente il pulsante accensione piezoelettrica (**3**) fino a che non si accende il bruciatore sotto la caldaia.
Controllare l'avvenuta accensione dalla finestrella e dopo alcuni secondi rilasciare la manopola (**4**).

F ALLUMAGE A PIEZO-ÉLECTRIQUE DU GAZ (seulement pour modèles avec + GAS)

Ouvrir le robinet de l'installation du gaz.
Tourner dans le sens contraire, en appuyant, la touche du robinet du gaz (**4**) et pousser de façon répétée sur le bouton d'allumage piézoélectrique (**3**) jusqu'à ce que le brûleur qui se trouve sous la chaudière s'allume.
Vérifier l'allumage par la petite fenêtre et, après quelques secondes, relâcher la touche (**4**).

E ENCENDIDO PIEZOELECTRICO DEL GAS (solo para modelos con + GAS)

Abrir el grifo de la instalación de gas.
Girar, apretando, en sentido contrario a las agujas del reloj el mando de la válvula del gas (**4**) y pulsar repetidamente el botón de encendido piezoeléctrico (**3**) hasta que no se encienda el quemador que está debajo de la caldera.
Controlar que se hay producido el encendido desde la ventanilla y después de unos segundos dejar de apretar el mando (**4**).

P ACENDIMENTO PIEZOELECTRICO DO GÁS (apenas para modelos con + GÁS)

Abra a torneira da instalação do gás.
Rodar o manípulo torneira do gás (**4**) em sentido contrário aos ponteiros do relógio, mantendo o mesmo carregado e carregar várias vezes no botão de acendimento piezoleléctrico (**3**) até o queimador, que se encontra debaixo da caldeira, acender.
Verificar se a janela acendeu e após alguns segundos abandonar o manípulo (**4**).

GB PIEZOELECTRIC GAS IGNITION (only for models with + GAS)

Open the gas tap.
Press and turn the gas tap knob (**4**) counter-clockwise and repeatedly press the piezoelectric switch-on push-button (**3**) until the burner under the boiler lights up.
Check through the observation window that the burner is lit and, after a few seconds, release the knob (**4**).

D PIEZOELEKTRISCH GAS EINSCHALTEN (ausschl. für Modelle + GAS)

Den Gashahn aufdrehen.
Drücken Sie den Gasregler (**4**), und drehen Sie ihn gegen den Uhrzeigersinn; drücken Sie mehrmals die Taste 'piezolelektrische Zündung' (**3**), bis daß der unter dem Heizkessel installierte Gasbrenner gezündet wird.
Kontrollieren Sie die Zündung über das Schaufenster (**16**), und lassen Sie den Gasregler (**4**) einige Sekunden nach erfolgter Zündung los.

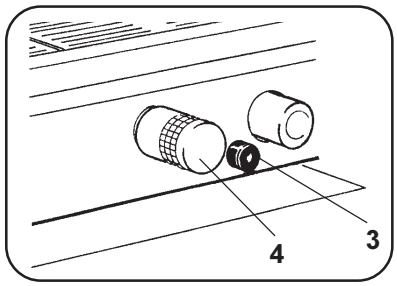

LA CIMBALI

Installazione - Installation - Installation - Installation - Instalación - Instalação

I IMPIANTO DI RISCALDAMENTO A GAS (solo per modelli con + GAS)

Regolazione della combustione
- La fiamma si deve presentare di colore azzurro, non deve staccarsi dal bruciatore e non deve avere bordi giallognoli.
- Posizionare opportunamente la serranda aria “C”.
- L'altezza della fiamma deve risultare come indicato in figura 1.

Regolazione della fiamma in esercizio
- Agire sulla vite “D”.
- La taratura deve essere inferiore a quella impostata per il pressostato.

Regolazione del minimo di esercizio
- Agire sulla vite “E”.
- L’altezza della fiamma deve risultare come indicato in figura 3.

GB CONNECTION TO GAS HEATING (only for models with + GAS)

Adjustment of the combustion
- The flame must be blue. It should not be detached from the burner and should not be yellowish around the edges.
- Position the air lock C at the right moment.
- The height of the flame must be as shown in figure 1.

Adjustment of the flame in operation
- Adjust screw D.
- The calibration must be less than that imposed for the pressurestat.

Adjustment of the operating minimum
- Adjust screw E.
- The height of the flame must be as shown in figure 3.

F INSTALLATION DE CHAUFFAGE A GAZ (seulement pour modèles avec + GAS)

Reglage de la combustion
- La flamme doit présenter une couleur bleue claire, ne doit pas se détacher du brûleur ni avoir les bords jaunâtres.
- Bien positionner le bouchoir à air “C”.
- Le hauteur de la flamme doit être comme indiqué sur la figure 1.

Reglage de la flamme en fonctionnement
- Agir sur la vis “D”
- Le calibrage doit être inférieure à celui qui est imposé pour le pressostat.

Reglage du minimum de fonctionnement
- Agir sur la vis “E”.
- La hauteur de la flamme doit être comme indiqué sur la figure 3.

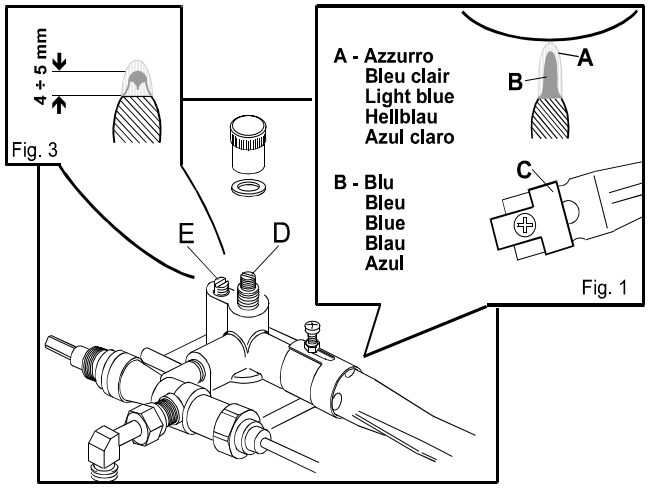

D GAS-BEHEIZUNGSANLAGE (ausschl. für modelle + GAS)

Verbrennungs-Einstellung
- Die Flamme muss hellblauer Farbe sein, sie mussdirekt am Brenner anliegen und darf keine gelblichen Raender aufweisen.
- Die Luftklappe “C” sachgerecht einstellen.
- Die Flammenhoehe muss der Angabe in Abbildung 1 entsprechen.

Einstellung der Betriebs-Flammenhoehe
- Einstellung bei Schraube “D” vornehmen.
- Die Tarierung muss niedriger als die beim Druckschalter eingestellte sein.

Einstellung der Betriebs-Minimalflamme (Sparflamme)
- Einstellung bei Schraube “E” vornehmen.
- Die Flammenhoehe muss der Angabe in Abbildung 3 entsprechen.

E INSTALACION DE CALEFACCION DE GAS (solo para modelos con + GAS)

Regulación de la combustión
- La llama tiene que ser de color azul, no tiene que alejarse del quemador y no tiene que tener los bordes amarillentos.
- Posicionar oportunamente el cierre metálico de aire “C”.
- La llama tiene que ser alta como indicado en la figura 1.

Regulación de la llama en ejercicio
- Obrar sobre el tornillo “D”
- La calibración tiene que ser inferior a la establecida por el presóstato.

Regulación del mínimo de ejercicio
- Obrar sobre el tornillo “E”.
- La llama tiene que ser alta como indicado en la figura 3.

P INSTALAÇÃO DE AQUECIMENTO A GÁS (apenas para modelos con + GAS)

Regulação da combustão
- A chama deve ter uma côr azul, não se deve separar do queimador e não deve ter os bordos amarelados.
- Regular devidamente a abertura do ar “C”.
- A altura da chama deve resultar tal como indicado na fig.1.

Regulação de chama durante o funcionamento
- Usar o parafuso “D”
- A regulação deve ser inferior àquela programada para o pressostato.

Regulação do “Minimo” de funcionamento
- Usar o parafuso “E”
- A altura da chama deve resultar tal como indicado na fig.3.

LA CIMBALI

Installazione - Installation - Installation - Installation - Instalación - Instalação

I CHECK UP FUNZIONAMENTO
Verificare le condizioni per un buon funzionamento

1) *ALLACCIAMENTO IDRAULICO*
assenza di perdite dagli allacciamenti o dai tubi
2) *ALLACCIAMENTO GAS*
assenza di perdite
combustione corretta
3) *FUNZIONAMENTO*
Tenuta valvola antirisucchio
Pressione in caldaia e d'esercizio rispondenti ai valori normali
Corretto funzionamento del pressostato
Corretto funzionamento pressostato del gas (quando esiste)
Corretto funzionamento dell'autolivello
Corretto funzionamento delle valvole di espansione
Verifica dell'erogazione di acqua dal gruppo
Verifica dosi
Verifica temperatura di erogazione acqua calda
Verifica della dose di macinato e della funzionalità del macinacaffé

GB CHECK-UP OPERATIONS
For correct operation, check these conditions:

1) *HYDRAULIC CONNECTION*
Absence of leaks from the connection or from the tubes
2) *GAS CONNECTION*
Absence of leaks
Correct combustion
3) *OPERATION*
Antisuction valve seal
Boiler pressure and operating pressure in conformity with normal values
Correct functioning of the pressurestat
Correct functioning of the gas pressurestat (when there is one)
Correct functioning of the autolevel
Correct functioning of the expansion valve
Check of the water output of the group
Dose check
Temperature check of the hot water output
Check of the ground doses and of the functioning of the coffee grinder

F CHECK-UP FONCTIONNEMENT
Vérifier les conditions pour un bon fonctionnement

1) *RACCORDEMENT HYDRAULIQUE*
Absence de pertes des raccords ou des tuyaux
2) *RACCORDEMENT GAZ*
Absence de pertes
Combustion correcte
3) *FONCTIONNEMENT*
Tenue valve anti-remous
Pression en chaudière et de fonctionnement répondant aux valeurs normales
Fonctionnement correct du pressostat
Fonctionnement correct du pressostat du gaz (quand il existe)
Fonctionnement correct des valves d'expansion
Vérification du débit d'eau du groupe
Vérification des doses
Vérification de la température du débit d'eau chaude
Vérification des doses de moulu et du bon fonctionnement du moulin à café

D RUNDUM-ÜBERPRÜFUNG FUNKTIONSTÜCHTIGKEIT
Überprüfen Sie, ob die Bedingungen für eine einwandfreie Funktionstüchtigkeit gegeben sind:

1) *WASSERANSCHLUSS*
keine Austritte bei den Anschlüssen und Leitungen vorhanden.
2) *GASANSCHLUSS*
keine Austritte
sachgerechte Verbrennung.
3) *BETRIEB*
Dichtigkeit des Ruecksaugschutzventils
Kessel- und Betriebsdruckwert entsprechen den Normalwerten
Einwandfreie Funktion des Druckschalters
Einwandfreie Funktion des Gas-Druckschalters (sofern vorhanden)
Einwandfreie Funktion des Wasserniveaureglers
Einwandfreie Funktion der Überdruckventile
Überprüfung der Soll-Wasserausgabe aus der Ausgabe-Gruppe
Überprüfung Dosiermengen
Überprüfung der Kaffeepulver-Dosiermengen und der Funktionstüchtigkeit der Kaffeemühle

E CHECK-UP FUNCIONAMIENTO
Verificar las condiciones para un buen funcionamiento:

1) *ENLACE HIDRAULICO*
No deben verificarse pérdidas en las conexiones o en las tuberías.
2) *ENLACE GAS*
No deben verificarse pérdidas.
La combustión debe ser correcta.
3) *FUNCIONAMIENTO*
Hermeticidad de la válvula contra el rechupe (anterechupe).
Presión en caldera y del ejercicio correspondiente a los valores normales.
Funcionamiento correcto del presóstato.
Funcionamiento correcto del presóstato del gas (si hay).
Funcionamiento correcto del auto-nivel.
Correcto funcionamiento de las válvulas de expansión.
Comprobación de la erogación de agua del grupo
Comprobación de las dósis.
Comprobación de la temperatura de erogación de agua caliente.
Comprobación de las dósis del molido y del funcionamiento del molinillo.

P CHECK-UP FUNCIONAMENTO
Verificar as condições necessária para se obter um bom funcionamento:

1) *LIGAÇÃO DA ÁGUA*
Ausência de perdas
2) *LIGAÇÃO DO GÁS*
Ausência de perdas
combustão perfeita
3) *FUNCIONAMENTO*
Vedação da válvula " anti-chupagem"
Pressão da caldeira e de funcionamento correspondentesmaos valores normais
Perfeito funcionamento do pressostato
Perfeito funcionamento do pressostato do gás (quando existe)
Perfeito funcionamento do auto-nivel
Perfeito funcionamento das válvulas de expanção
Controle da saida de água do grupo
Verificar as doses
Controle temperatura do fornecimento de água quente
Controle da dose de café moido e do funcionamento do moínho de café

LA CIMBALI

Installazione - Installation - Installation - Installation - Instalación - Instalação

I

ATTENZIONE: TERMINATA L'INSTALLAZIONE PRIMA DI INIZIARE IL LAVORO ESEGUIRE UN LAVAGGIO DEI COMPONENTI INTERNI SEGUENDO LE ISTRUZIONI SOTTOINDICATE:

GRUPPI
- Agganciare i portafiltri ai gruppi (senza caffè).
- Eseguire erogazioni per circa un minuto, per ogni gruppo.

ACQUA CALDA
- Erogare ripetutamente acqua calda (azionando il relativo comando) sino a prelevare almeno 5 litri per macchina a 2 gruppi, 8 litri per la machina a 3 gruppi.

VAPORE
- Erogare vapore dalle lance per circa un minuto, usando i relativi comandi.

NB. per eseguire le operazioni sopra riportate vedere le istruzioni riportate nei capitoli **EROGAZIONE.....**

GB

ATTENTION: AFTER INSTALLING THE MACHINE AND BEFORE STARTING TO OPERATE IT, CLEAN ALL THE INTERNAL COMPONENTS AS DESCRIBED BELOW:

COFFEE DISPENSERS:
- Connect the (empty) filter-holders to the dispenser units.
- Dispense water from each dispenser for about one minute.

HOT WATER:
- Dispense hot water repeatedly (using the relative command) until at least 5 liters of water from the 2-group machine, 8 liters of water from the 3-group machine.

STEAM:
- Allow the steam to flow through the nozzles for approximately one minute, using the appropriate commands.

NOTE: See the instructions in the USE and MAINTENANCE MANUAL for dispensing water, hot water and steam.

F

ATTENTION: UNE FOIS TERMINÉE L'INSTALLATION ET AVANT DE COMMENCER À UTILISER LA MACHINE, EFFECTUER UN LAVAGE DES COMPOSANTS INTERNES EN SUIVANT LES INDICATIONS REPORTÉES CI-APRÈS.

GROUPES:
- fixer les porte-filtres aux groupes (sans café);
- faire couler l'eau par chaque groupe pendant 1 minute environ.

EAU CHAUDE:
- Débiter de façon répétée de l'eau chaude (en enclenchant la commande correspondante) jusqu'à ce que vous ayez prélevé au moins 5 litres par machine à 2 groupes, 8 litres par machine à 3 groupes.

VAPEUR:
- Faire sortir la vapeur des tuyaux pendant environ une minute, en utilisant ses propres touches de commande.

N.B.: pour l'émission de l'eau froide ou chaude ou de la vapeur, voir les instructions reportées sur le MANUEL D'UTILISATION ET D'ENTRETIEN.

D

ACHTUNG: IST DIE AUFSTELLUNG ERFOLGT MÜSSEN DIE INNEREN BESTANDTEILE GESPÜLT WERDEN, BEVOR DIE MASCHINE IN BETRIEB GESETZT WIRD. MAN MUß DABEI FOLGENDERMAßEN VORGEHEN:

FUNKTIONSEINHEITEN:
- Die Filterhalter in die Einheiten einrasten (ohne Kaffee).
- Aus jeder Einheit etwa 1 Minute lang Wasser ausströmen lassen.

WARMES WASSER:
- Wiederholt (über den entsprechenden Steuerbefehl) Heißwasser austreten lassen, bis bei Maschinen mit 2 Abgabeeinheiten wenigstens 5 Liter, bei Maschinen mit 3 Abgabeeinheiten wenigstens 8 Liter.

DAMPF:
- Führen Sie den Zyklus zur Wasserdampfabgabe etwa eine Minute lang durch, indem Sie wiederholt die entsprechenden Tasten drücken.

Nebenbemerkung: In dieser Gebrauchs- und Wartungsanleitung wird erklärt wie man das Wasser, bzw. das warme Wasser oder den Dampf ausströmen läßt.

E

ATENCION: UNA VEZ TERMINADA LA INSTALACION, ANTES DE COMENZAR EL TRABAJO EFECTUAR UN LAVADO DE LOS COMPONENTES INTERNOS SIGUIENDO LAS INSTRUCCIONES MENCIONADAS A CONTINUACION.

GRUPOS.
- Enganchar los portafiltros a los grupos (sin café)
- Erogar agua de cada grupo durante cerca de 1 minuto.

AGUA CALIENTE:
- Abrir el agua caliente de forma continua, accionando el mando correspondiente, hasta sacar al menos 5 litros de la máquina a 2 grupos, 8 litros de la máquina a 3 grupos.

VAPOR:
- Erogar vapor de las lanzas durante aproximadamente un minuto, usando los mandos correspondientes.

NOTA: para efectuar la erogación de agua, agua caliente y vapor ver las instrucciones en el MANUAL DE USO Y MANUTENCION.

P

ATENÇÃO: UMA VEZ TERMINADA A INSTALAÇÃO DA MÁQUINA, ANTES DE INICIAR O TRABALHO PROCEDER À LAVAGEM DO INTERIOR SEGUINDO AS INSTRUÇÕES A SEGUIR INDICADAS.

GRUPOS:
- Prender o manípulo dos filtros aos grupos (sem café).
- Mandar sair água de cada grupo durante cerca de 1 minuto.

ÁGUA QUENTE:
- Distribuir mais vezes água quente (accionando o respectivo comando) até levantar pelo menos 5 litros para a máquina de 2 grupos, 8 litros para a máquina de 3 grupos.

VAPOR:
- Mandar sair vapor dos esguichos por cerca de um minuto, utilizando os comandos específicos.

NB: para proceder à distribuição de água, água quente e vapor consultar as instruções contidas no MANUAL DE UTILIZAÇÃO E MANUTENÇÃO.

LA CIMBALI

L'installazione, lo smontaggio e le regolazioni devono essere eseguite esclusivamente da personale tecnico qualificato
Installation, disassembly and setting should be carried out by qualified technical personnel only
L'installation le démontage et les réglages doivent être faits uniquement par le personnel technique qualifié et autorisé
Die Installation, die Demontage und die Einstellung des Gerätes darf nur durch entsprechend qualifizierte Fachkräfte vorgenommen werden
Las operaciones de instalación, desmontaje y regulación tienen que ser realizadas por personal técnico capacitado
A instalação, a desmontagem e as regulações terão de ser executadas exclusivamente por pessoal técnico qualificado

Smontaggio - Disassembly - Demontage - Abmontierung - Desmontaje - Desmontagem

I

SCALDATAZZE: svitare le viti (**A**) e rimuovere le griglie.
FIANCATE: allentare la vite (**B**) e rimuovere la fiancata.

GB

CUP WARMER: loosen the screws (**A**) and remove the grids.
SIDES: loosen the screw (**B**) and remove the side panel.

F

CHAUFFE-TASSES: dévisser la vis (**A**) et ôter les grilles.
COTES: dévisser la vis (**B**) et enlever la partie latérale.

D

TASSENWÄRMER: Lösen Sie die Schrauben (**A**) und nehmen Sie die Gitter ab.
SEITENELEMENTE: Lösen Sie die Schrauben (**B**) und nehmen Sie das Seitenteil ab.

E

CALIENTATAZAS: destornillar los tornillos (**A**) y desmontar las rejillas.
COSTADOS: aflojar los tornillos (**B**) y desmontar el panel lateral.

P

TABULEIRO PARA AQUETAR CHÁVENAS: desparafusar os parafusos (**A**) e retirar as grelhas.
PARTES LATERAIS: afrouxar os parafusos (**B**) e retirar a parte lateral.

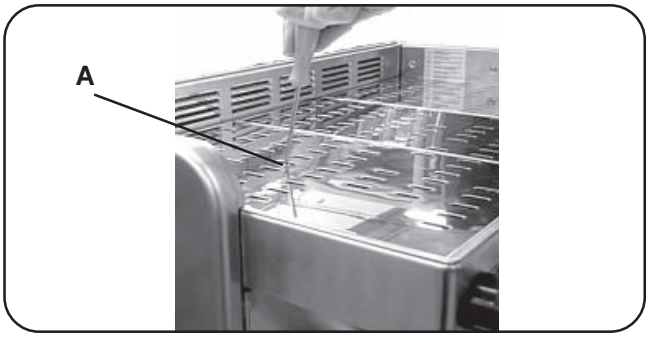

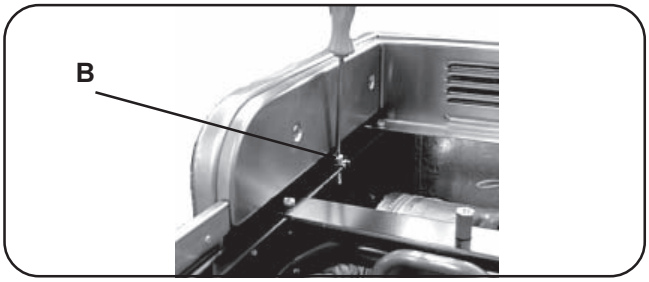

LA CIMBALI

Regolazioni - Setting - Reglages - Einstellungen - Regulaciones - Regulações

I **PRESSOSTATO**
A - Vite di regolazione pressione caldaia

GB **PRESSURESTAT**
A - Screw for adjusting the boiler pressure

F **PRESSOSTAT**
A - Vis de réglage pression chaudière

D **DRUCKSCHALTER**
A - Kesseldruck-Einstellschraube

E **PRESSOSTATO**
A - Tornillo regulación presión caldera

P **PRESSOSTATO**
A - Parafuso de regulação pressão caldeira

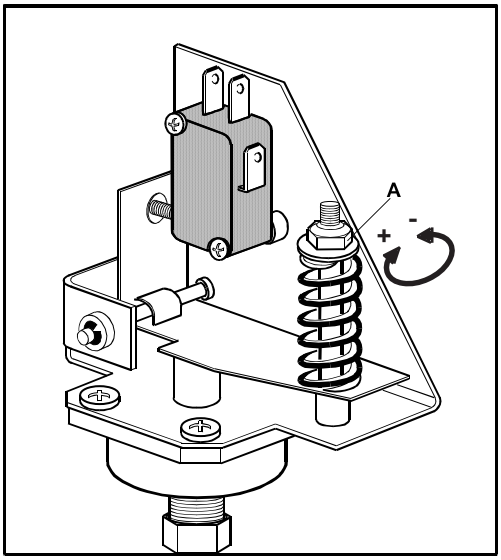

I **MACCHINA EQUIPAGGIATA CON TERMOSTATO DI SICUREZZA**
In caso di intervento del termostato, riarmare

GB **MACHINE EQUIPPED WITH SAFETY THERMOSTAT**
In case of thermostat intervention, switch on again

F **MAQUINE EQUIPÉE DE THERMOSTAT DE SURETÉ**
En cas d'intervention du thermostat, brancher de nouveau

D **MIT SICHERHEITSTHERMOSTAT AUSGESTATTETE MASCHINE**
Falls der Thermostat ausgelöst wird, ihn wiedereinschalten

E **MAQUINAS EQUIPADAS CON THERMOSTATO DE SEGURIDAD**
En caso de intervención del thermostato, reencender de nuevo

P **MAQUINA EQUIPADA COM THERMOSTATO DE SEGURANÇA**
Em caso de intervenção do thermostato, reacender de novo

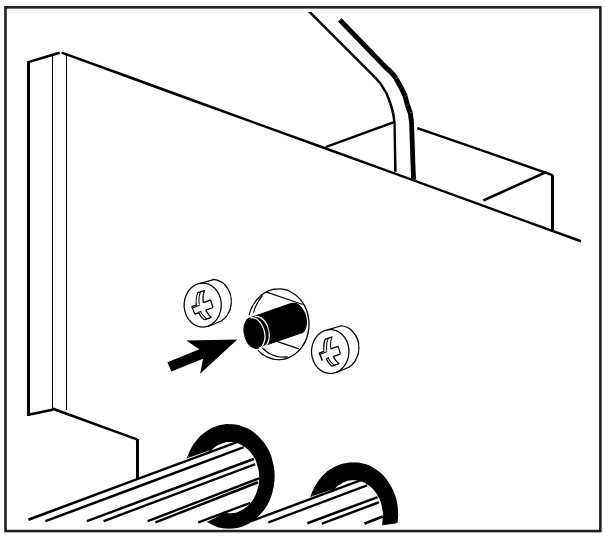

I **POMPA VOLUMETRICA**
All'insorgere della rumorosità pulire il filtro (**B**)
BY-PASS
A - Vite di regolazione pressione pompa

GB **VOLUMETRIC PUMP**
If there is noise, clean the filter (**B**)
BY-PASS
A - Screw for adjusting the pump pressure

F **POMPE VOLUMETRIQUE**
Nettoyer le filtre (**B**) lorsqu'elle commence a devenir bruyante
BY-PASS
A - Vis de réglage pression pompe

D **VOLUMETRISCHE PUMPE**
Bei Geräuschen den Filter (**B**) reinigen
BY-PASS
A - Pumpendruck-Einstellschraube

E **BOMBA VOLUMETRICA**
Cuando hace ruido limpiar el filtro (**B**)
BY-PASS
A - Tornillo regulación bomba

P **BOMBA VOLUMETRICA**
Quando começa a fazer barulho, limpiar o filtro (**B**)
BY-PASS
A - Parafuso de regulação pressão bomba

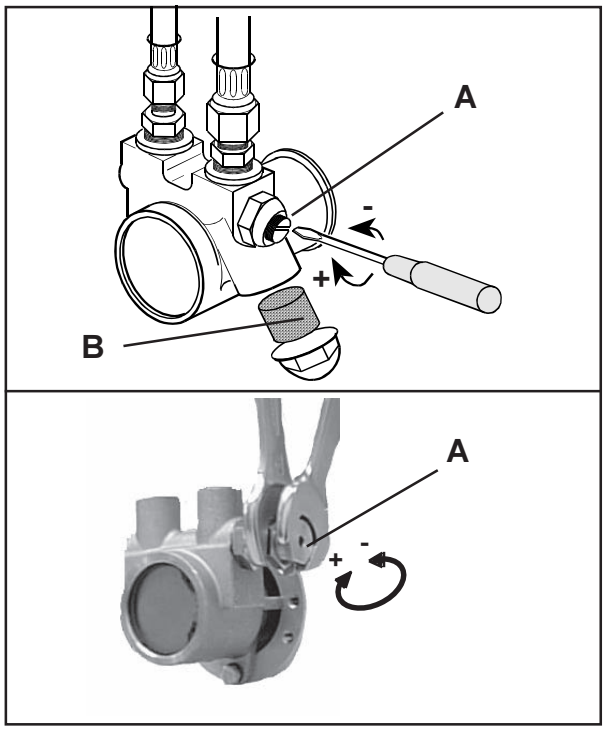

LA CIMBALI

Schema elettrico - Wiring diagram - Schema electrique
Elektrischer Schaltplan - Esquema electrico - Esquema eléctrico

PLUS

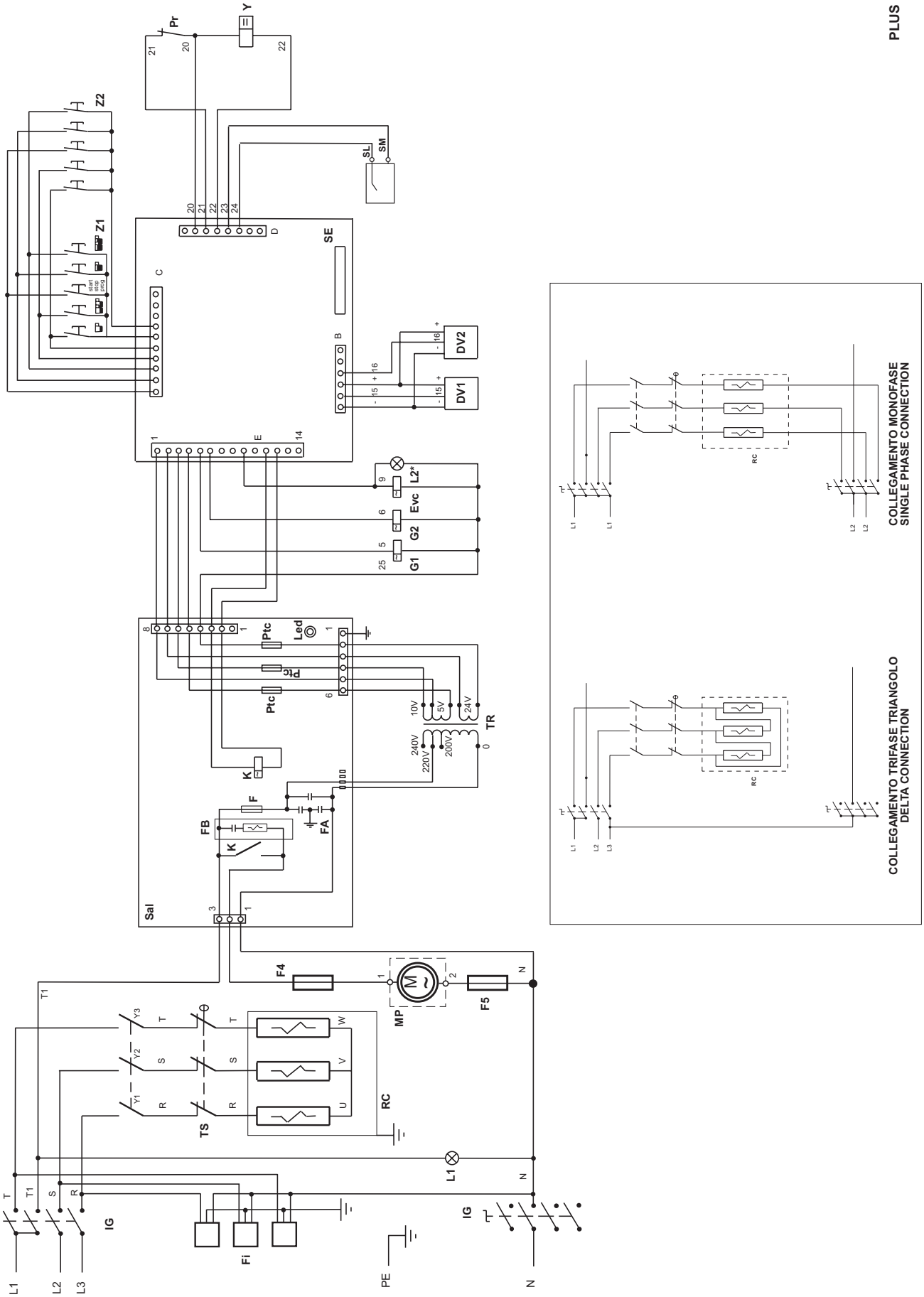

Legenda - Legend - Legende
Zeichenerklärung - Leyenda - Legenda

I LEGENDA

DV1-DV2 = Dosatore volumetrico
Evc = Elettrovalvola carico caldaia
F = Fusibile
* F4-F5 = Fusibile
FA-FB-Fi = Filtri antidisturbo
G1-G2 = Elettrovalvola caffè
IG = Interruttore generale
K = Relè motore pompa
L1 = Lampada spia macchina accesa
* L2 = Lampada spia autolivello
Led = Led controllo 24V
MP = Motore pompa
Pr = Pressostato
Ptc = Ptc
RC = Resistenza caldaia
Sal = Scheda alimentazione
SE = Scheda elettronica
SL = Sonda livello
SM = Sonda massa
TR = Trasformatore
TS = Termostato di sicurezza caldaia
Y = Relè caldaia
Z1-Z2 = Pulsantiera

I particolari - * - sono applicati solo in alcune configurazioni di prodotto

GB LEGEND

DV1-DV2 = Volumetric meter
Evc = Boiler supply solenoid valve
F = Fuse
* F4-F5 = Fuse
FA-FB-Fi = Interference filters (suppressors)
G1-G2 = Coffee solenoid valve
IG = Main switch
K = Pump motor relay
L1 = Machine ON indicator light
* L2 = Automatic level indicator light
Led = 24V control led
MP = Pump motor
Pr = Pressure sensor
Ptc = Ptc
RC = Boiler resistance
Sal = Power supply board
SE = Electronics board
SL = Boiler level probe
SM = Mass probe
TR = Transformer
TS = Boiler safety thermostat
Y = Boiler relay
Z1-Z2 = Pushbutton panel

Items marked - * - are fitted in some product configurations only

F LEGENDE

DV1-DV2 = Doseur volumétrique
Evc = Electrovanne chargement chaudière
F = Fusible
* F4-F5 = Fusible
FA-FB-Fi = Filtres anti-dérangement
G1-G2 = Electrovanne café
IG = Interrupteur général
K = Relais moteur pompe
L1 = Tèmoin lumineux appareil allumé
* L2 = Tèmoin lumineux auto-niveau
Led = Led contrôle 24V
MP = Moteut pompe
Pr = Pressostat
Ptc = Ptc
RC = Résistance chaudière
Sal = Fiche alimentation
SE = Fiche électronique
SL = Sonde niveau chaudière
SM = Sonde de masse
TR = Transformateur
TS = Thermostat de sécurité de la chaudière
Y = Relais chaudière
Z1-Z2 = Touches

Les détails - * - ne sont appliqués qu'à certaines configurations de produit

D LEGENDE

DV1-DV2 = Volumenometer (Dosierer)
Evc = Magnetventil Heizkessel
F = Sicherung
* F4-F5 = Sicherung
FA-FB-Fi = Entstörungsfilter
G1-G2 = Magnetventil Kaffeeabgabe
IG = Hauptschalter
K = Relais Pumpenmotor
L1 = Kontrolleuchte 'Maschine eingeschaltet'
* L2 = Kontrolleuchte 'Wasserstand'
Led = Kontrolleuchte '24-V-Präsenz
MP = Pumpenmotor
Pr = Druckwächter
Ptc = Ptc
RC = Heizelement Heizkessel
Sal = Karte Stromspeisung
SE = Karte Elektronik
SL = Fühler Wasserstand Heizkessel
SM = Massenfühler
TR = Transformator
TS = Sicherheitsthermostat Heizkessel
Y = Relais Heizkessel
Z1-Z2 = Druckschalter

Die mit - * - gekennzeichneten Komponenten sind nur in bestimmten Modellen installiert.

E LEYENDA

DV1-DV2 = Dosificador volumétrico
Evc = Electroválvula carga caldera
F = Fusible
* F4-F5 = Fusible
FA-FB-Fi = Filtros antiperturbaciones
G1-G2 = Electroválvula café
IG = Interruptor general
K = Relè motor bomba
L1 = Indicator luminoso máquina encendida
* L2 = Indicador luminoso autonivel
Led = Led control 24V
MP = Motor bomba
Pr = Presostato
Ptc = Ptc
RC = Resistencia caldera
Sal = Ficha alimentación
SE = Ficha electrónica
SL = Sonda nivel caldera
SM = Sonda de masa
TR = Transformador
TS = Termostato de seguridad caldera
Y = Relé caldera
Z1-Z2 = Panel de mandos

Los detallos - * - se pueden aplicar sólo en algunas configuraciones del producto

P LEGENDA

DV1-DV2 = Doseador volumétrico
Evc = Electro-válvula carregamento caldeira
F = Fusível
* F4-F5 = Fusível
FA-FB-Fi = Filtros anti-distúrbio
G1-G2 = Electro-válvula café
IG = Interruptor geral
K = Relè motor bomba
L1 = Lâmpada pilôto máquina acesa
* L2 = Lâmpada pilôto nível automático
Led = Led controlo 24V
MP = Motor bomba
Pr = Pressóstato
Ptc = Ptc
RC = Resistência caldeira
Sal = Ficha alimentação
SE = Ficha electrónica
SL = Sonda nível caldeira
SM = Sonda de massa
TR = Transformador
TS = Termóstato de segurança caldeira
Y = Relè caldeira
Z1-Z2 = Quadro de comandos

Os pormenores - * - são aplicados apenas em algumas configurações de produto

LA CIMBALI

Circuito idraulico - Hydraulic circuit - Circuit hydraulique
Hydraulikplan - Circuito hidraulico - Circuito hidráulico

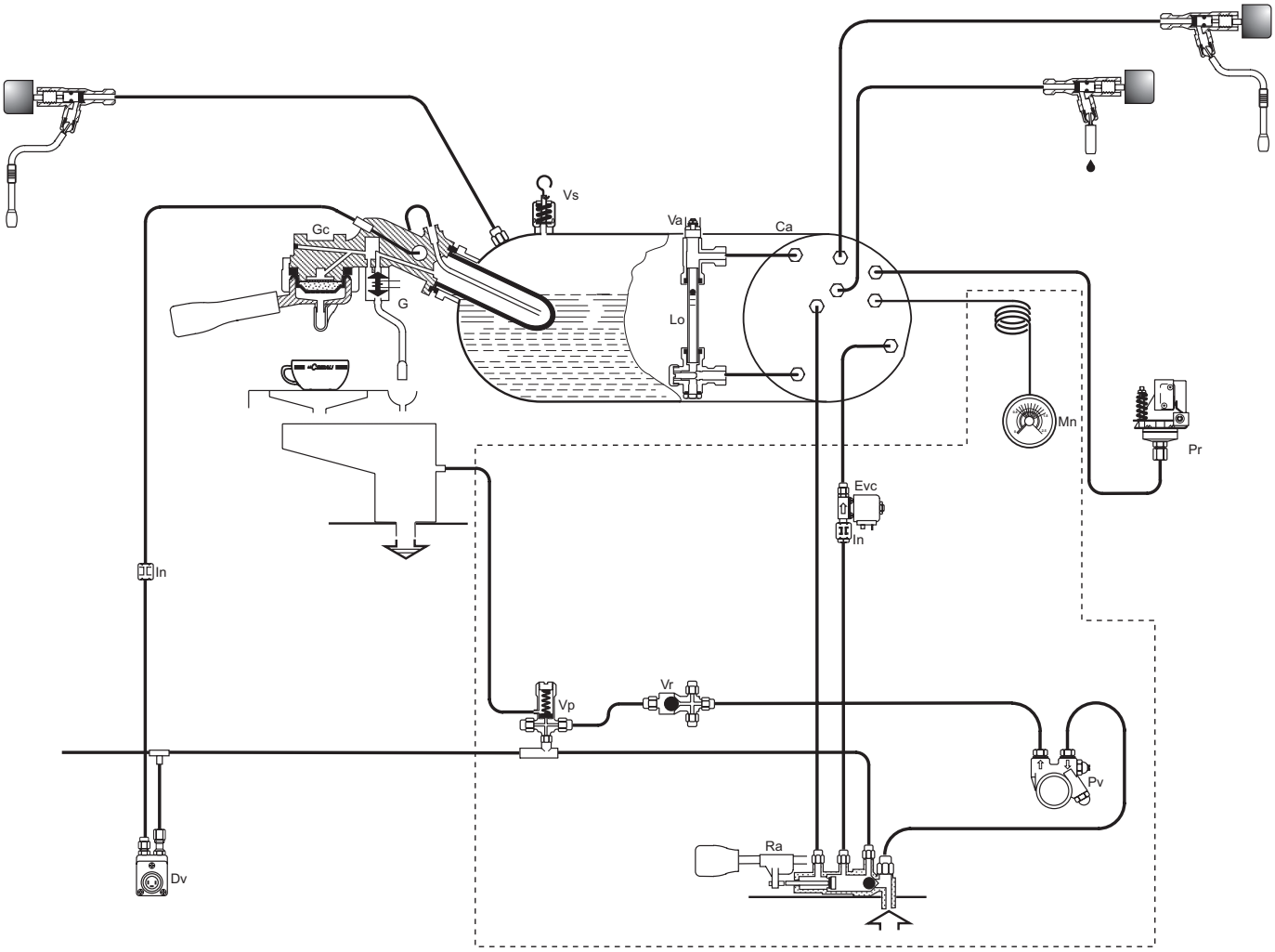

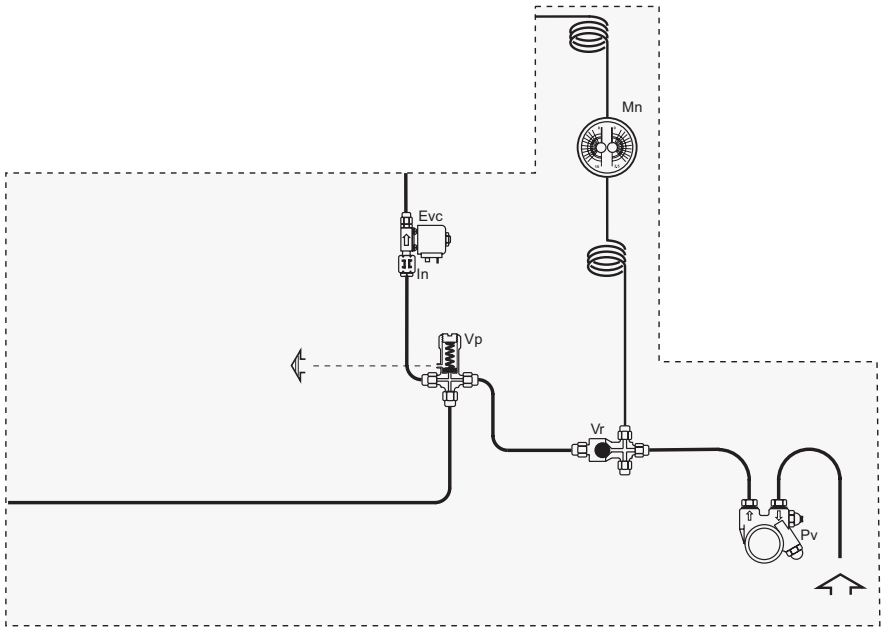

PLUS

LA CIMBALI

Legenda - Legend - Legende
Zeichenerklärung - Leyenda - Legenda

I LEGENDA SCHEMA IDRAULICO

Ca = Caldaia
Dv = Dosatore volumetrico
Evc = Elettrovalvola carico caldaia
G = Elettrovalvola caffË
Gc = Gruppo caffË
In = Iniettore
Lo = Indicatore di livello (*)
Mn = Manometro
Pr = Pressostato
Pv = Pompa volumetrica
Ra = Rubinetto alimentazione acqua (*)
Va = Valvola antirisucchio
Vp = Valvola di sovrapressione
Vr = Valvola antiritorno
Vs = Valvola di sicurezza caldaia

I componenti - * - sono applicati solo in alcune configurazioni di prodotti.

GB HYDRAULIC DIAGRAM LEGEND

Ca = Boiler
Dv = Volumetric meter
Evc = Boiler supply solenoid valve
G = Coffee solenoid valve
Gc = Coffee unit
In = Injector
Lo = Sight level (*)
Mn = Pressure gauge
P r = Pressure
Pv = Volumetric pump
Ra = Water feeding tap (*)
Va = Anti-suction valve
Vp = Overpressure valve
Vr = Check valve
Vs = Boiler safety valve

The components - * - are applied only in some produit configurations

F LEGENDE DU SCHEMA HYDRAULIQUE

Ca = ChaudiËre
Dv = Doseur volumÈtrique
Evc = Electrovanne de remplissage chaudiËre
G = Electrovanne du cafË
Gc = Groupe cafÈ
In = Injecteur
Lo = Indicateur niveau (*)
Mn = ManomËtre
P r = Pressostat
Pv = Pompe volumÈtrique
Ra = Robinet alimentation eau (*)
Va = Clapet antiremous
Vp = Soupape de surpression
Vr = Clapet antiretour
Vs = Soupape de sÈcuritÈ chaudiËre

Les composants - * - sont montés seulement dans quelques configurations de produits

D LEGENDE ZU WASSERKREIS

Ca = Kessel
Dv = Mengenz‰hler
Evc = Wasserzugabe-Magnetventil
G = Kaffee-Magnetventil
Gc = Espresso-Ausgabegruppe
In = D¸se
Lo = Wasserstandsanzeiger (*)
Mn = Manometer
P r = Druckschalter
Pv = Volumetrische Pumpe
Ra = Wasserversorgungshahn (*)
Va = R¸cksaugschutzventil
Vp = ‹berdruckventil
Vr = R¸cksschlagventil
Vs = Heizkessel-Sicherheitsventil

Bauteile - * - sind nur bei einigen Produkt-Konfigurationen angebracht

E LEYENDA ESQUEMA HIDRAULICO

Ca = Caldera
Dv = Dosador volumÈtrico
Evc = Electrov□lvula de carga caldera
G = Electrov□lvula cafÈ
Gc = Grupo cafÈ
In = Inyector
Lo = Nivel optico (*)
Mn = Manometro
Pr = Presostato
Pv = Bomba volumÈtrica
Ra = Grifo alimentaciÛn agua (*)
Va = Valvula eliminaciÛn depresiÛn
Vp = Valvula de sobrepresiÛn
Vr = Valvula de retenciÛn
Vs = Valvula de seguridad caldera

Los componentes -* se aplican sólo en algunas configuraciones de productos

P LEGENDA ESQUEMA IDRAULICO

Ca = Caldeira
Dv = Dosador volumÈtrico
Evc = ElËtrov□lvula de carga caldeira
G = ElËtrov□lvula cafË
Gc = Grupo cafÈ
In = Injetor
Lo = Nivel optico (*)
Mn = ManÙmetro
Pr = Pressostato
Pv = Bomba volumÈtrica
Ra = Torneira alimentaÁ„o □gua (*)
Va = V□lvula eliminaÁ„o depress„o
Vp = V□lvula de sobrapress„o
Vr = V□lvula de retenÁ„o
Vs = V□lvula seguranÁa de mola

Os componentes - * - são aplicados só em algumas configurações de produtos.

LA CIMBALI

English

USE

INDEX

Setting at work

Gas lighting

Heating phase

Delivery of the coffee

Other hot beverages

Water level control of boiler

How to access the programming function

Programming the coffee measures

Cleaning and maintenance

Cautions

Defects - Malfunctions

Certification for materials in contact with food used in CIMBALI products

We hereby certify that the cleaning materials (used as specified in the manual) and the materials used in our products in contact with food, are suitable for foodstuff or substances for personal use, and the machine is conform to the HACCP system.

CE Declaration of conformity

According to the EC Directives

We , **CIMBALI S.P.A.** hereby declare that the design and construction of the machines designated below, as marketed CIMBALI conform to the relevant safety and health requirements of the EC Directive.

This declaration shall not apply to machines modified without CIMBALI approval.

Machine type: refer to machine data

Machine number: refer to machine data given at the end of this book

Relevant EC Directives:	**98/37/CE**	**EC Machinery Directive**
	73/23/CEE, 93/68/CEE	**EC Low Woltage Directive**
	89/336/CEE	**EC Electromagnetic Compatibility Directive**
	97/23/CE	**Pressure Equipment Directive (PED)**

Applied harmonized Standards: EN 292-1, EN 292-2, EN 60335-1, EN 60335-2-15, EN 55014, EN 61000-3, EN 61000-4, EN 60335-2-75

Description pressure equipment:

	P_{max}	T_{max}	Fluid	Capacity (L)				
					2 units	3 units		
Service boiler	2 bar	133° C	water/steam		10	15		

	P_{max}	T_{max}	Fluid	Capacity (L)	N° Heat exchanger				
						2 units	3 units		
Heat exchanger	12 bar	133° C	water	0,14-0,22		2	3		

Applied standard: Raccolte M, S, VSR edizione '78 e '95

Source of applied standards: Via A. Manzoni 17, Binasco (Mi), Italy

Date:	01.07.2004	01.07.2004
Signature:	Development and Prod. Manager	Manager Quality Assurance

Daily Switch-On

"Before using the machine make sure that:
the main electricity supply ON/OFF switch is ON;
the water supply and water softener taps are open".

Turn the main switch (**1**) to position 1. The "machine ON" indicator light (**12**) lights up.
If the water level in the boiler is below the minimum level, the automatic level indicator light (**11**) lights up, and the boiler is filled up to the optimal level (indicator light **11** OFF).
Turn the main ON/OFF switch (**1**) to position 2.
"**Heating**" now begins.

At the end of the day, turn the machine OFF by turning the main ON/OFF switch (**1**) to position 0.

Gas installation switch-on (for + GAS machines only)

" Don't switch on the gas installation when the boiler is under pressure ".

Before using the machine check that:
- the main electricity supply ON/OFF switch is ON;
- the main water supply tap is open .
- the gas supply tap is open.

Turn the main switch ON/OFF (**1**) to position 1.
The machine completes the operations described under " **Daily Switch-On** ".
Press and turn the gas tap knob (**4**) counter-clockwise and repeatedly press the piezoelectric switch-on push-button (**3**) until the burner under the boiler lights up.
Check through the observation window that the burner is lit and, after a few seconds, release the knob (**4**).
"**Heating**" now begins.

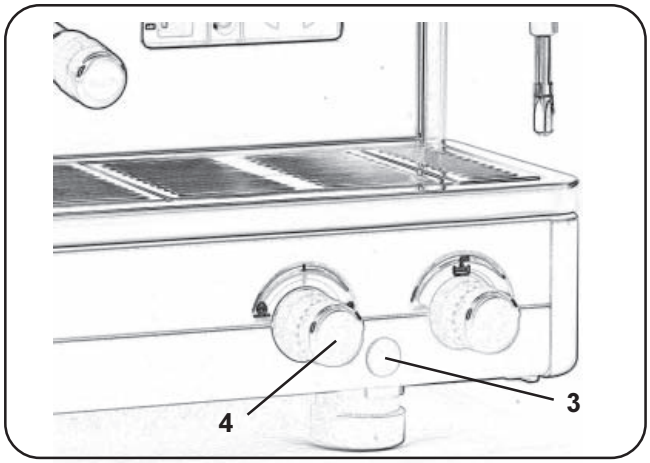

At the end of the day, switch off the machine by turning the ON/OFF switch (**1**) to the "0" position and close the gas tap (**4**) by turning it to the "0" position.

Heating phase

During heating, if one of the coffee dispensing switches (**16, 17, 18, 19 or 20**) is pressed, the machine dispenses a coffee at the temperature reached at the time.
Heating is completed when the boiler gauge indicator (**14**) remains stable in the green area.

The machine is now ready to dispense coffee, steam and hot water.
To make sure that the dispenser unit and the filter holder (**8**) are at similar temperatures,press the coffee dispensing switches (**20**) and let the machine dispense coffee for a few seconds. Then press the switch (**20**) again to stop dispensing.

Delivery of the coffee

Remove the filter holder, empty out any coffee grouts and fill it up with 1 or 2 servings of ground coffee, depending on the filter holder used.
Press the ground coffee down uniformly in the filter, using the grinder/doser presser.
Remove any residues of ground coffee from the filter rim.
Fit and tighten the filter holder (**10**) on the coffee dispenser unit, positioning the cup (or cups) under the nozzle (or nozzles) of the filter holder (**10**).
Press the coffee dispensing push button (**16, 17, 18** or **19**) for the required serving; the machine will stop automatically.
Press the START-STOP push button (**20**) for continuous dispensing.
Dispensing, whether for dosed servings or in the continuous dispensing mode, can be interrupted at any time by pressing the START-STOP push button (**20**).

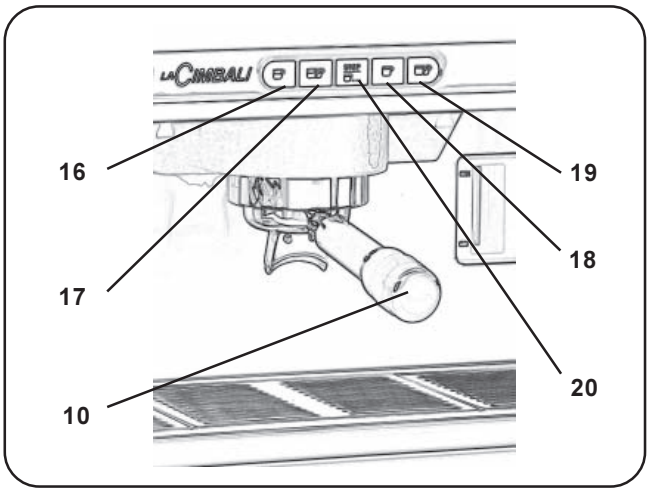

Other hot beverage

Steam dispensing
Plunge the steam jet pipe (**6**) into the liquid to be heated in a suitable container and turn the steam adjustment knob (**7**).
When the liquid is hot, stop the flow of steam by turning knob (**7**) the other way (towards “0”).

Heating milk for frothy coffee (cappuccino)
Use a tall narrow jug and fill it up to about the half-way mark. Then plunge the steam jet pipe (**6**) into the milk.
Gradually open up the steam tap (**7**) and heat the milk for a few seconds.
When the required amount of froth has been made and the temperature is sufficiently high, stop the flow of steam by turning knob (**7**) the other way (towards “0”).
When the steam jet pipe (**6**) is no longer required, clean it thoroughly with a sponge and a clean cloth.

Dispensing hot water
Position a container under the hot water dispensing pipe (**8**) and turn the hot water dispensing knob (**9**).
When the required amount has been dispensed, stop the flow of hot water by turning knob (**9**) the other way (towards “0”).

Note: At the conclusion of each steam dispensing phase, clean the inside of the steam nozzle as follows: Turn the nozzle towards the cup tray and carefully activate steam dispensing at least once.

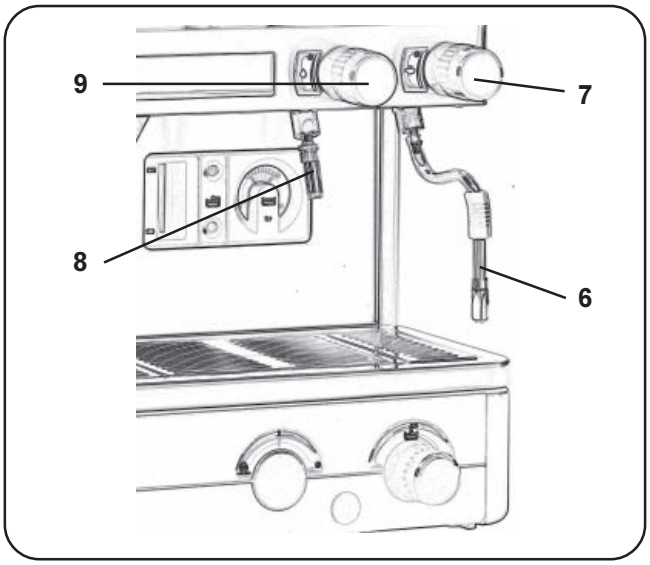

Water level control of boiler (where is present)

The machine is fitted with a series of automatic level control devices to keep the water in the boiler at a pre-set level.
The indicator light (**11**) comes on when water enters the boiler.

Filling the boiler with water using the manual service tap (where is present)
This function should be used only if the electronic level control devices are not working correctly.
Pull out the filling lever (**5**) and press it down, taking care not to exceed the MAX. level on the boiler water level indicator (**13**).

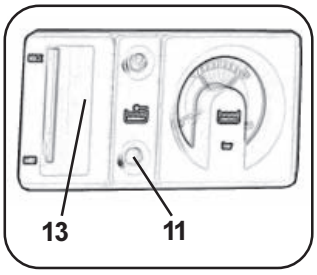

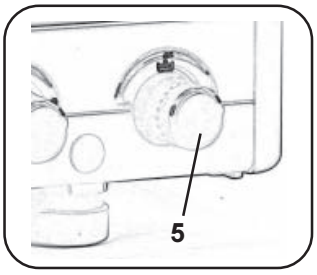

How to access the programming function

To enter the programming mode, press push button (**20**) and keep it pressed for a few seconds until the programmable dispensing push button indicator lights start flashing and the buzzer sounds intermittently.

To exit the programming mode, after programming the various drinks, press push button (**20**) again.

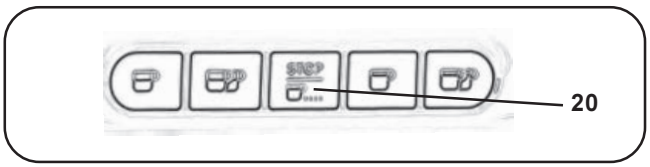

Programming the coffee measures

“ Before programming the coffee dispensing push buttons fill the filter holder with the correct serving of ground coffee. Don’t use coffee grouts for programming servings. ”

Fit and tighten the filter holder (**10**) on the coffee dispenser unit, positioning the cup (or cups) under the nozzle (or nozzles) of the filter holder (**10**).
Press (and keep momentarily pressed) the coffee dispensing push button (**16, 17, 18**or **19**) corresponding to the required serving to be programmed.
When the amount of coffee in the cup reaches the required level, release the coffee dispensing push button.
Repeat the above operations for the other coffee push buttons.

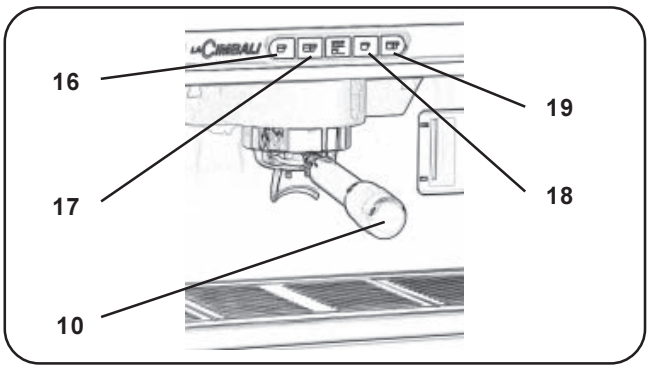

LA CIMBALI

English

Cleaning and maintenance

Cleaning dispensing unit

This operation must be made on all the groups at the end of each working day

1) Using a brush, clean the cover gasket.
2) Insert the rubber disk into the filter-holder with its filter.
3) Pour in a packet or dosing cupful of detergent powder
4) Insert the filter carrier into the group and press the selection button. After a few seconds, press the STOP button. Repeat this operation a few times.
5) Remove the filter-holder and clean the shower with a sponge.
6) Flush each dispenser unit with water for about 30 seconds.

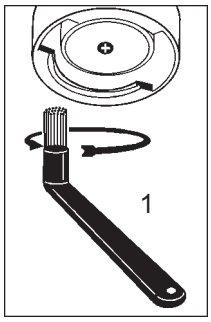

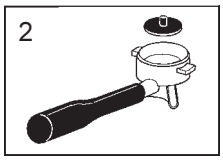

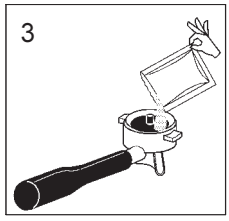

Filter-holders

1) Put a liter of cold water in a suitable container and add detergent.
2) Soak the filter-holders in this solution for about 2 hours.
3) Remove the filters from the filter-holders and wash the parts in the same detergent solution, using a small sponge.
4) Flush thoroughly with cold water.
5) Reinstall the filters in the filter-holders, making sure that filter-retainer spring seats properly.

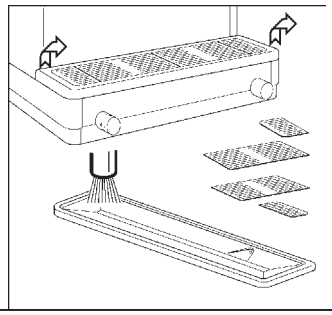

Steam and hot water dispensing pipes
Using a clean sponge, wash with hot water removing any organic residue present. Rinse carefully.
To clean the inside of the steam nozzle, follow these steps:
Turn the nozzle towards the cup tray and carefully activate steam dispensing at least once.

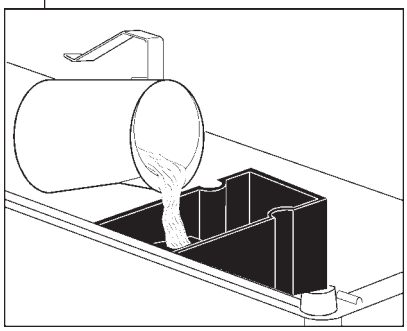

Grille and Drip Basin
Remove the grille from the basin, extract the grille sections and complete the cleaning operation under running water.

Discharge Basin
At the end of the working day, pour about a liter of hot water into it to remove any discharge residues.

Bodywork
Use a soft cloth and cleaning products WITHOUT ammonia or abrasives, removing any organic residue present in the work area.
N.B. Do not spray liquids into the panel slots.

ATTENTION
When the machine has not been used for more than 8 hours, and in any case once a day, the internal components must be washed before use, in accordance to the following instructions:

Supply Groups
Insert the filter carriers into the groups (without coffee) and dispense from each group for one minute.

Hot water
Dispense hot water repeatedly (using the relative command) until at least 5 liters of water from the 2-group machine, 8 liters of water from the 3-group machine.

Steam
Allow the steam to flow for approximately one minute, using the appropriate commands.

LA CIMBALI

English

Caution

Danger of burns
The areas marked with this sign become hot.
Great care should be taken when in the vicinity of these areas.

WARNING: Hot surface
ACHTUNG: Heisse Oberfläche
ATTENTION: Surface chaude
ATTENZIONE: Superficie calda

GENERAL

Use of gas operated appliances in premises smaller than 12 m² is not permitted.

If a gas heated installation is used, change the flexible tube at the due expiry date.

The manufacturer disclaims all liability for damages to items or persons due to improper use or due to the coffee machine being used for reasons other than its intended use.

Never work the coffee machine with wet hands or naked feet.

Cup-warming plate

Place only coffee cups, cups and glasses to be used in conjunction with the coffee machine on the cup-warming plate.

Ensure that the coffee cups are completely drained before placing them on the cup-warming plate.

No other objects shall be placed on the cup-warming plate.

MACHINE CLOSE-DOWN

When the machine remains unattended for a long period of time (at night, during the weekly closing day or during holidays) the following operations shall be performed:

- **Remove the plug or switch off the main switch.**
- **Close the water tap.**
- **Close the gas tap.**

Non-compliance with these safety measures exonerates the manufacturer from all liability for malfunctions or damage to persons or items.

Danger of Burns

Do not place the hands or other parts of the body close to the coffee distribution points, or near to the steam and hot water nozzles.

Ensure that the machine is not handled by children or persons who have not been instructed in its correct use.

MAINTENANCE AND REPAIR

If the machine does not function correctly, switch it off, turn off the main switch and call the service agent.

Only qualified and authorised servicing personnel should be called.

Use only original spare parts.

Maintenance activities performed by unqualified personnel may jeopardise the safety of the machine.

If the electric cable is damaged, switch off the machine and apply to the servicing department for a replacement.

The following measures are indispensable for ensuring operational and functional safety:

- **Comply with all the manufacturer's instructions.**
- **Ensure that specialized technicians periodically verify that the protection devices are intact and that all the safety devices function correctly (the first inspection should be made within 3 years and subsequently once yearly).**

Regeneration of the Water Softener

The machine must be installed with an ionic resin water softener.

The water softener may be of different types, with different resin capacities and different periods of validity.

The resins are regenerated by adding coarse kitchen salt or salt pastilles to the water softener.

If the regeneration of the resins is not made at the due dates, calcareous deposits will form which progressively decrease the machine's efficiency until its functions are completely blocked.

The regeneration due dates and method thereof may be found in the instructions provided with the equipment.

If regeneration is performed at the due dates, the machine is maintained in ideal working conditions.

LA CIMBALI

English

Defects - Malfunctions

Direct action by the customer

Before calling service personnel, to avoid useless expense, check whether the machine problem corresponds to one of the cases listed below.

PROBLEM	CAUSE	SOLUTION
The coffee machine is not working and the indicator light (**12**) is OFF.	No electricity supply.	Check the electricity supply. Check the position of the ON/OFF switch (**1**).
The coffee machine is not heating up.	ON/OFF switch (**1**) position incorrect.	Turn the ON/OFF switch (**1**) to position 2.
Leaking from the filter holder rim (**10**).	Underpan gasket dirty with coffee.	Clean using the special brush provided.
Coffee dispensing time too short.	Coffee ground too coarse. Coffee too old.	Use a finer grind. Use new coffee.
Coffee drips out of machine.	Filter holes blocked or filter holder (**10**) outlet hole dirty. Coffee ground too fine.	Clean. Use a coarser grind.
Loss of water under the machine.	Discharge well clogged up. Discharge pan hole blocked.	Clean. Clean.
Machine heated up, but it does not dispense coffee.	Water supply or water softener tap closed. No water in system.	Open. Wait until water is available or call a plumber.
The indicator light (**11**) stays ON and the automatic level control devices remain in operation.	Same causes as above.	Same solution as above.

LA CIMBALI

I

La CIMBALI S.p.A.
Via A. Manzoni, 17
20082 Binasco
(MI) Italy
Tel. ..39 2 90.55.501 / 90.04.91
Fax ..39 2 90.54.818

La CIMBALI si riserva il diritto di apportare cambiamenti all'equipaggiamento della macchina a seconda delle esigenze di singoli Paesi e di effettuare modifiche dovute agli avanzamenti del progresso tecnico.
Nessuna parte di questa pubblicazione può essere usata, copiata o pubblicata senza il permesso scritto di CIMBALI S.p.A.
© Copyright by La CIMBALI S.p.A., Milano
Tutti i diritti riservati

GB

La CIMBALI S.p.A.
Via A. Manzoni, 17
20082 Binasco
(MI) Italy
Tel. ..39 2 90.55.501 / 90.04.91
Fax ..39 2 90.54.818

La CIMBALI reserves the right to make changes to the machines in accordance with the needs of individual countries and on the basis of technological progresses.
This publication may not, either in whole or in part, be used, copied or published without the written authorisation of La CIMBALI S.p.A.
© Copyright by La CIMBALI S.p.A., Milan, Italy
All rights reserved

F

La CIMBALI S.p.A.
Via A. Manzoni, 17
20082 Binasco
(MI) Italy
Tel. ..39 2 90.55.501 / 90.04.91
Fax ..39 2 90.54.818

La société La CIMBALI se réserve le droit d'apporter des changements à l'équipement de la machine selon les exigences des pays, et d'effectuer des modifications dûes aux avancements du progrès technique.
Aucune partie de cette publication ne peut être utilisée, copiée ou publiée sans l'autorisation écrite de CIMBALI S.p.A.
© Copyright by La CIMBALI S.p.A., Milano
Touts droits réservés

D

La CIMBALI S.p.A.
Via A. Manzoni, 17
20082 Binasco
(MI) Italy
Tel. ..39 2 90.55.501 / 90.04.91
Fax ..39 2 90.54.818

La CIMBALI behält sich vor, Änderungen der Maschine entsprechend den spezifischen nationalen Gegebenheiten sowie entsprechend dem Fortschritt der Technik vornehmen zu können.
Die vorliegende Veröffentlichung darf in keinen Teilen ohne entsprechende Genehmigung der Firma La CIMBALI S.p.A. vervielfältigt, kopiert oder veröffentlicht werden.
© Copyright by La CIMBALI S.p.A., Milano
Alle Rechte vorbehalten

E

La CIMBALI S.p.A.
Via A. Manzoni, 17
20082 Binasco
(MI) Italy
Tel. ..39 2 90.55.501 / 90.04.91
Fax ..39 2 90.54.818

La CIMBALI se reserva el derecho de aportar cambios al equipamiento de la máquina según las exigencias de cada uno de los países y de realizar modificaciones debidas a los desarrollos del progresso técnico.
Ninguna parte de esta publicación se puede usar, copiar o publicar sin el permiso escrito de La CIMBALI S.p.A.
© Copyright by La CIMBALI S.p.A., Milán
Todos los derechos están reservados

P

La CIMBALI S.p.A.
Via A. Manzoni, 17
20082 Binasco
(MI) Italy
Tel. ..39 2 90.55.501 / 90.04.91
Fax ..39 2 90.54.818

La CIMBALI reserva-se o direito de modificar o equipamento da máquina segundo as exigências de cada País e efectuar alterações devidas aos avanços do progresso tecnológico.
Nenhuma parte desta publicação poderá ser utilizada, copiada ou publicada sem autorização escrita de La CIMBALI S.p.A.
© Copyright by La CIMBALI S.p.A., Milano
Todos os direitos são reservados

LA CIMBALI

SERVICE LINE

I La CIMBALI e il "SERVICE LINE"

Il servizio assistenza della società CIMBALI, nell'intento di essere vicino ai SIGG. Clienti nella scelta dei prodotti per il miglior utilizzo della macchina da caffè, visualizza la linea:

ECO LINE - Prodotti per la pulizia

A) 610-004-129	liquido	per i cappuccinatori;
B) 610-004-120	in polvere	per i gruppi, i portafiltri, le tazze da caffè;
C) 610-004-124	bustine	per i gruppi, i portafiltri, le tazze da caffè;
D) 610-004-114	pastiglie	per i gruppi nelle macchine superautomatiche.

Per ordinare trasmettete il numero di codice al Vs. Concessionario.

GB CIMBALI and the "SERVICE LINE"

The CIMBALI Company's client service, the aim of which is to assure top coffee-machine performance for its clients at all times, also makes available its ECO LINE, a series of specific cleaning products expressly designed for this purpose.

ECO LINE - Cleaning products

A) For cappuccino makers	in liquid form	610-004-129;
B) For dispensers, filter-holders, coffee cups	in powder form	610-004-120;
C) For dispensers, filter-holders, coffee cups	in small envelops	610-004-124;
D) For superautomatic-machine dispensers	in tablet form	610-004-114.

Order directly from your local distributor and refer to the particular item you require by its number, as shown above.

F CIMBALI et la "SERVICE LINE"

La service d'assistance de la société CIMBALI, dans l'intention d'être à côté de ses clients, dans le choix des produits et en vue d'une meilleure utilisation de la machine à café, propose la ligne:

ECO LINE - Produits de nettoyage

A) 610-004-129	liquide	pour les fouettes-lait;
B) 610-004-120	en poudre	pour les groupes, les porte-filtre, les tasses à café;
C) 610-004-124	sachets	pour les groupes, les porte-filtre, les tasses à café;
D) 610-004-114	pastilles	pour les groupes des machines tout-auto.

Pour commander, transmettre le numéro de code à votre concessionnaire.

D CIMBALI und die "SERVICE LINE"

Mit der Absicht dem Kunden bei der Produktwahl für den bestmöglichen Gebrauch der Kaffeemaschine beizustehen, weist der Kundendienst der CIMBALI Gesellschaft auf folgende Produktlinie hin:

ECO LINE - Produkte für die Säuberung

A) 610-004-129	Flüssig	für die Cappuccino-Bereiter;
B) 610-004-120	in Pulverform	für die Gruppen, die Filterhalter, die Kaffeetassen;
C) 610-004-124	Tüten	für die Gruppen, die Filterhalter, die Kaffeetassen;
D) 610-004-114	Tabletten	für die Kaffeegruppen der vollautomat Maschinen.

Für eine Bestellung bitte dem Vertreter die Katalog-Nr. angeben.

E La CIMBALI y el "SERVICE LINE"

Con el deseo de facilitar a los Srs. CLIENTES la selección de los productos para el uso correcto de la máquina de café, el servicio de asistencia de la sociedad CIMBALI les muestra la linea:

ECO LINE - Productos para la limpieza

A) 610-004-129	líquido	para los cappuccinadores;
B) 610-004-120	en polvos	para los equipos, los portafiltros, las tazas de café;
C) 610-004-124	en sobres	para los equipos, los portafiltros, las tazas de café;
D) 610-004-114	en pastillas	para los equipos de las máquinas superautomáticas.

Para los pedidos, envío el número de código a su Concesionario.

P La CIMBALI e o "SERVICE LINE"

O Serviço de Assistência de empresa CIMBALI, com a finalidade de aconselhar os Clientes na escolha dos produtos para a melhor utilização da máquina de café, apresenta a linha:

ECO LINE - Produtos para a limpeza

A) 610-004-129	líquido	para o kit cappuccino;
B) 610-004-120	en pó	para os grupos, manípulo dos filtros, chávenas de café;
C) 610-004-124	carteiras	para os grupos, manípulo dos filtros, chávenas de café;
D) 610-004-114	pastilhas	para os grupos das máquinas superautomáticas.

Para encomendar, indicar o número de código ao seu Concessionário.