Wymiar	Odchyłka
Ø12H7	+0,018 0,0
Ø32H7	+0,025 0,0

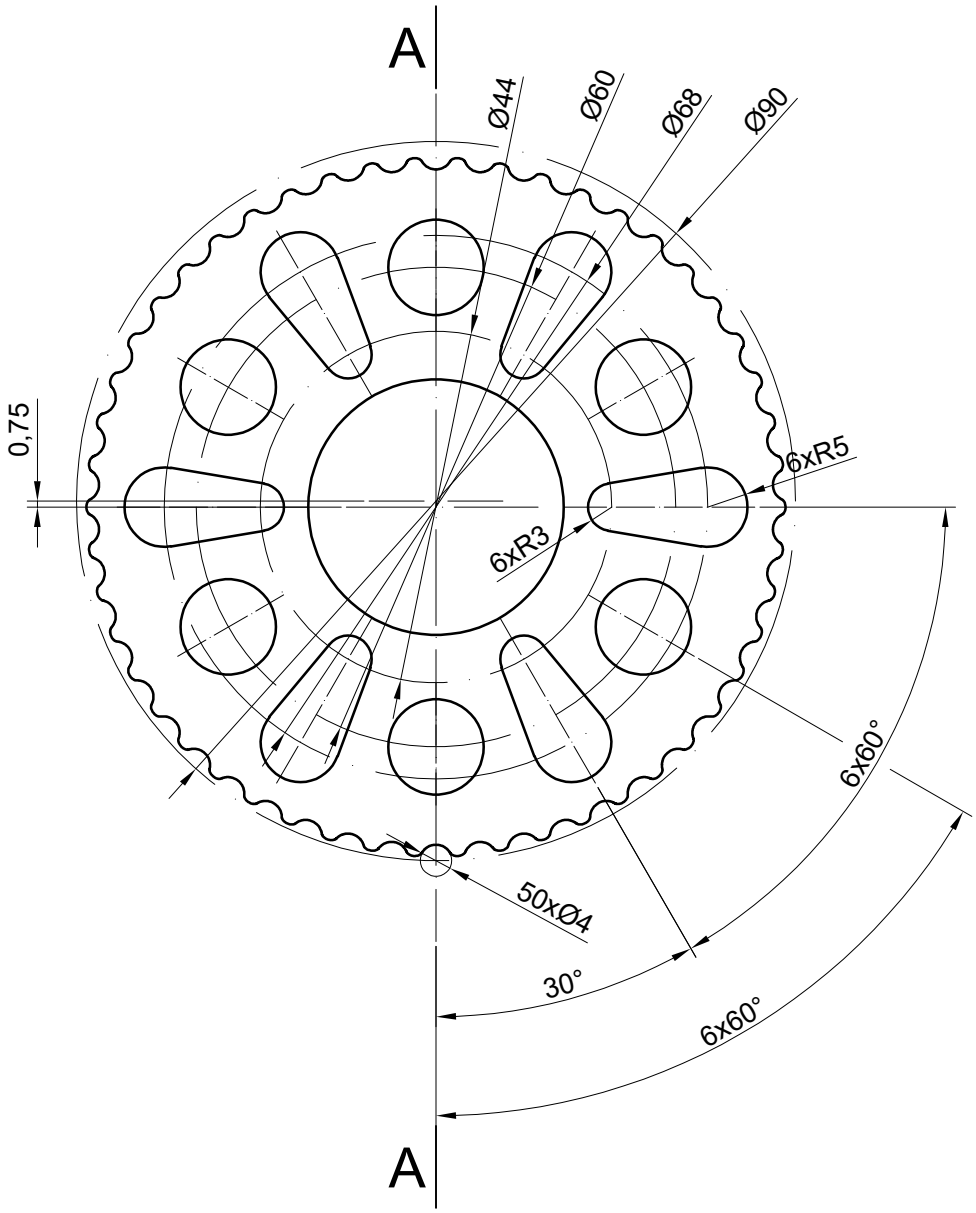

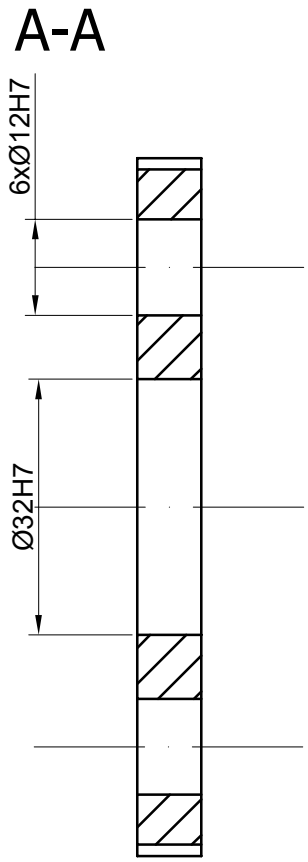

Ostre krawędzie stępić
Tolerancje ogólne PN-EN 22768-1:1999 - f
Kształ epicykloidy wycinać na laserze na podsatwie krzywej dołączonej w arkuszu 2

Wykonał	Michał Zarzycki		Zakład Konnstrukcji Urządzeń Precyzyjnych	
Sprawdził				
Arkusz A4	Arkusz 1/2	Materiał : C55	L. szt. 1	Nr rysunku ZPA-000-12
Podziałka 1:1	Nazwa części	Dysk cykloidalny T50x45 1.0		