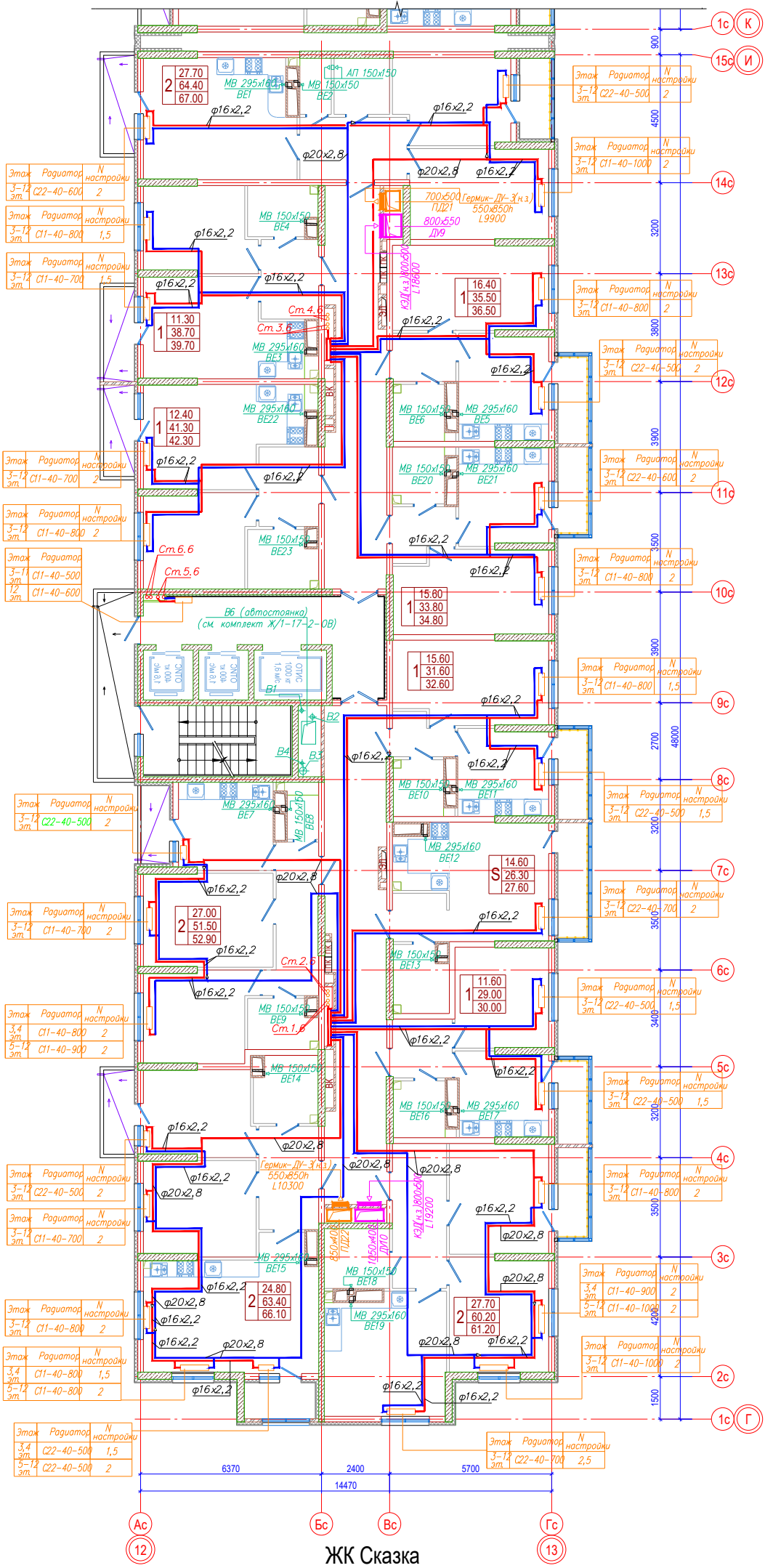

ЖК Сказка

БС5. Поквартирная этажная разводка отопления

План 3-12 этажа