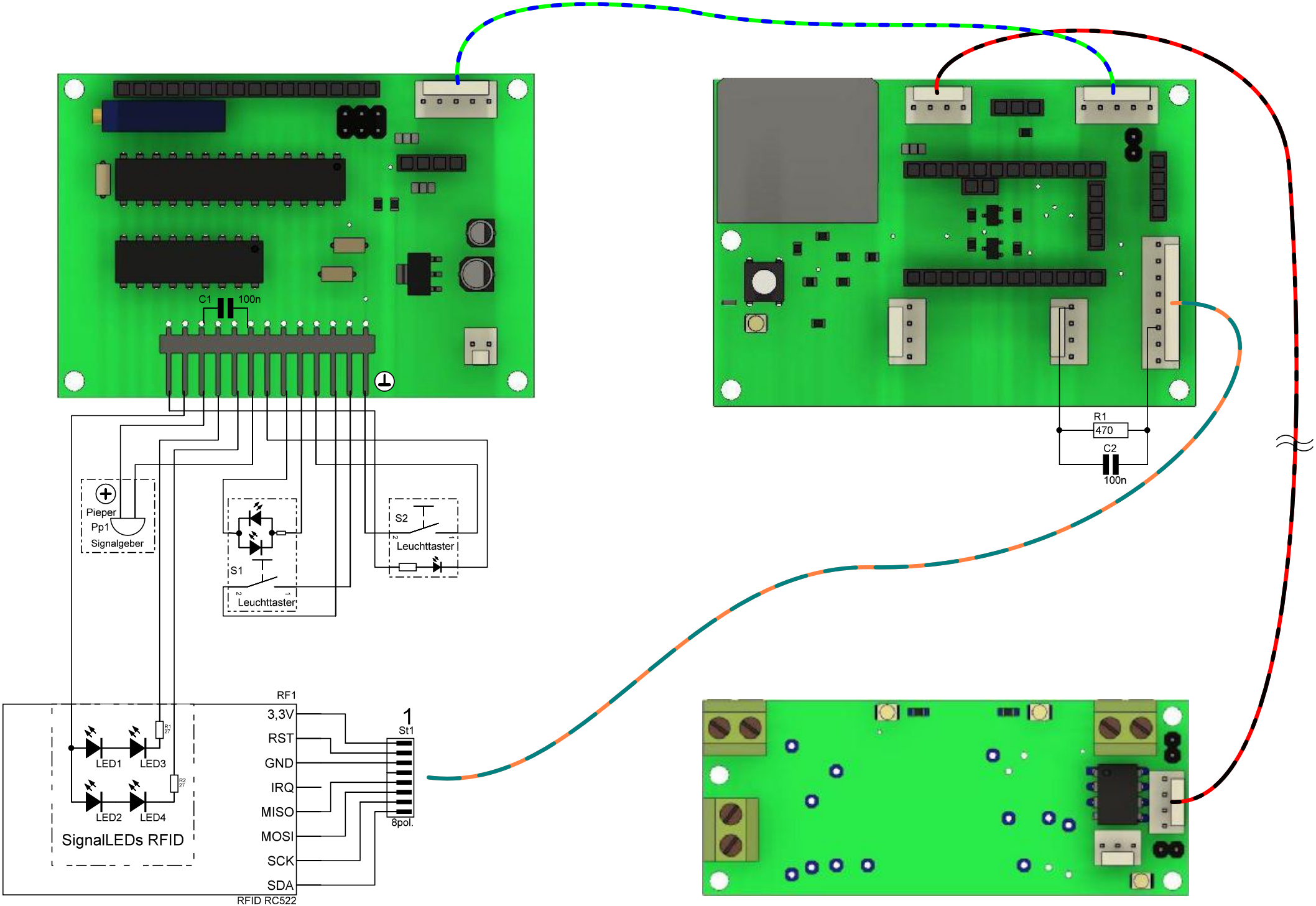
C1
100n
Pieper
Pp1
Signalgeber
S1
Leuchttaster
S2
Leuchttaster
R1
470
C2
100n
RF1
3,3V
RST
GND
IRQ
MISO
MOSI
SCK
SDA
RFID RC522
1
St1
8pol.
LED1
LED3
LED2
LED4
SignalLEDs RFID

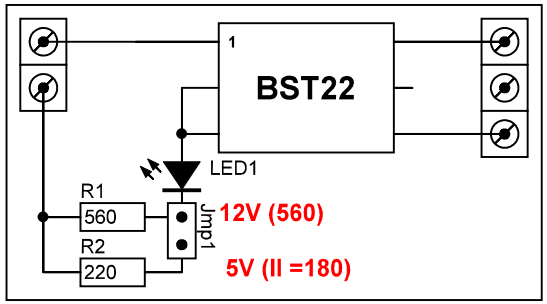
1
BST22
LED1
R1
560
R2
220
Jmp1
12V (560)
5V (II =180)

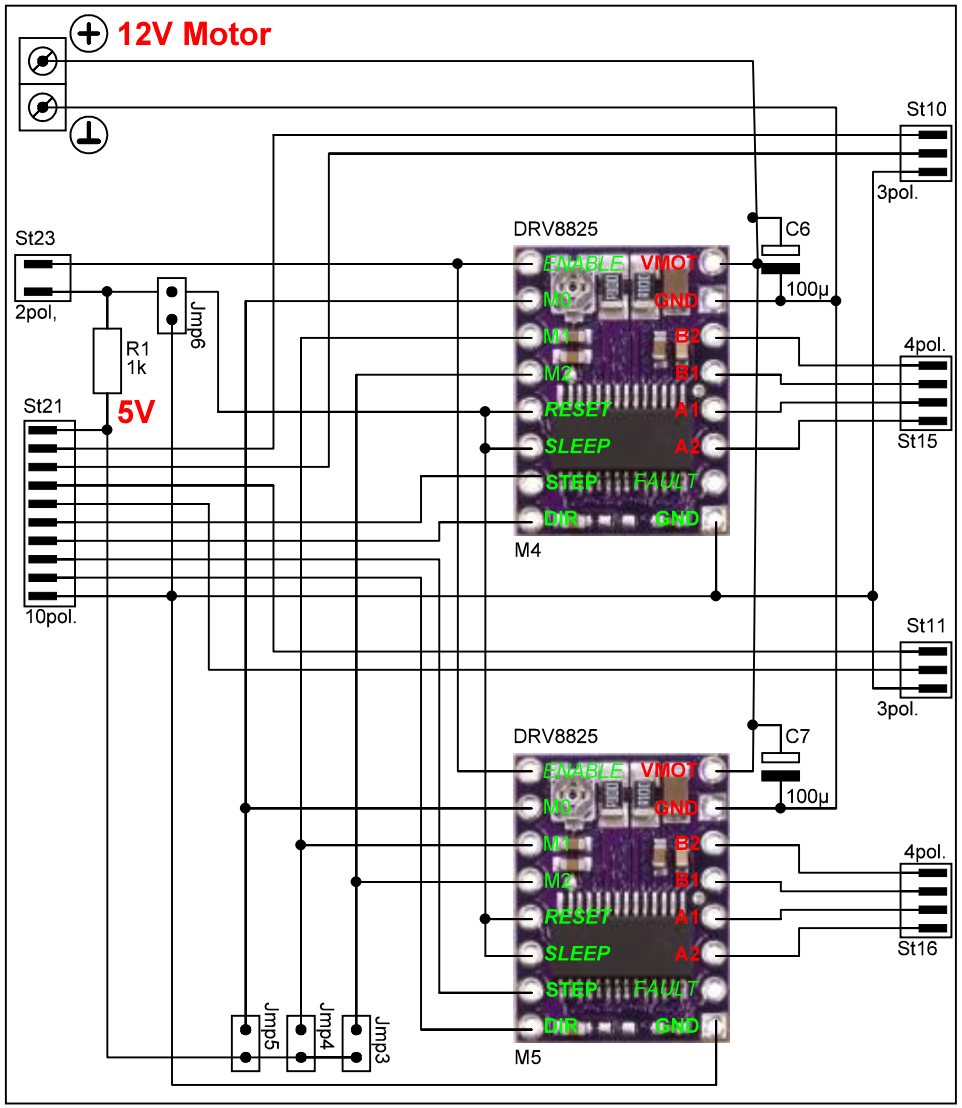
12V Motor
St10
3pol.
St23
2pol,
Jmp6
R1
1k
5V
St21
10pol.
DRV8825
C6
100µ
ENABLE
VMOT
M0
GND
M1
B2
M2
B1
RESET
A1
SLEEP
A2
STEP
FAULT
DIR
GND
M4
4pol.
St15
St11
3pol.
DRV8825
C7
100µ
M5
4pol.
St16
Jmp5
Jmp4
Jmp3

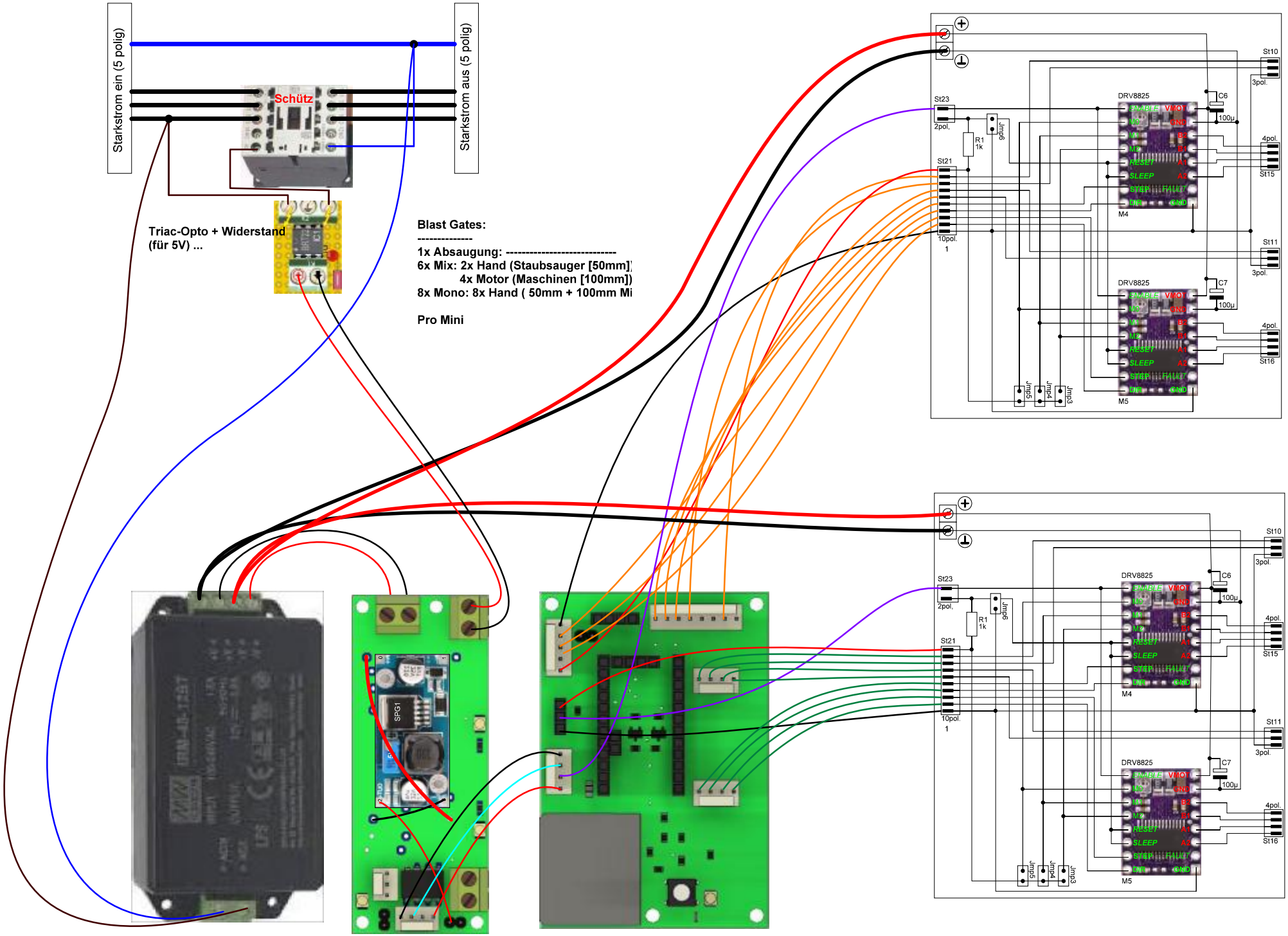
Starkstrom ein (5 polig)
Starkstrom aus (5 polig)
Schütz
Triac-Opto + Widerstand
(für 5V) ...
Blast Gates:

1x Absaugung: ----------
6x Mix: 2x Hand (Staubsauger [50mm]
4x Motor (Maschinen [100mm])
8x Mono: 8x Hand (50mm + 100mm Mi
Pro Mini
St10
3pol.
St23
2pol.
R1
1k
Jmp6
St21
10pol.
1
DRV8825
C6
100µ
4pol.
St15
M4
St11
3pol.
C7
100µ
4pol.
St16
M5
Jmp5
Jmp4
Jmp3
SPG1

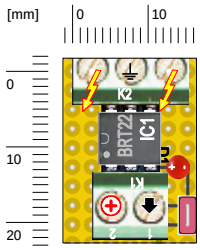

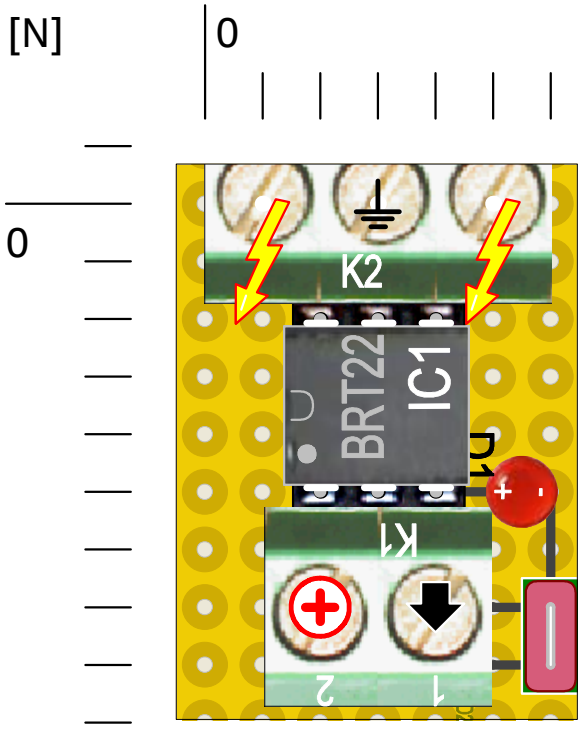

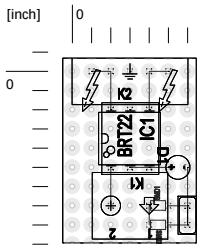

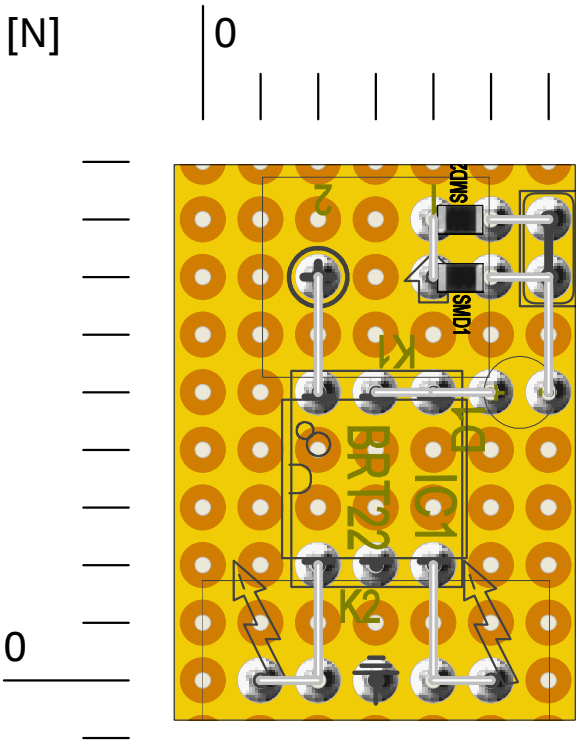

Projekt: Maschinen_SSR_Schütz [AC_SwitchNpktE1]
Abmessungen: 17,70 x 24,50 mm

11.06.2019
15:50:39
Blatt 1 / 1

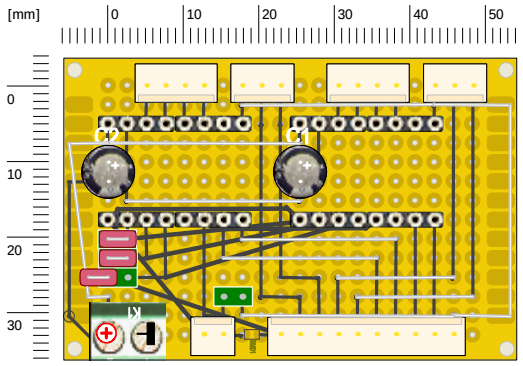

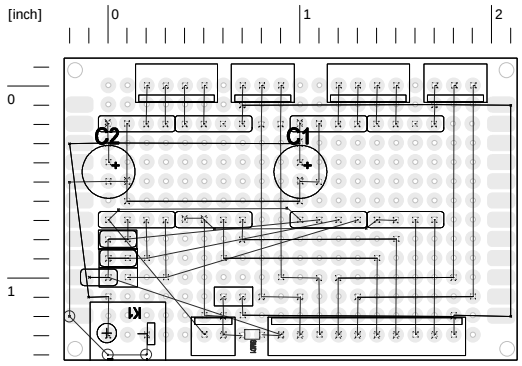

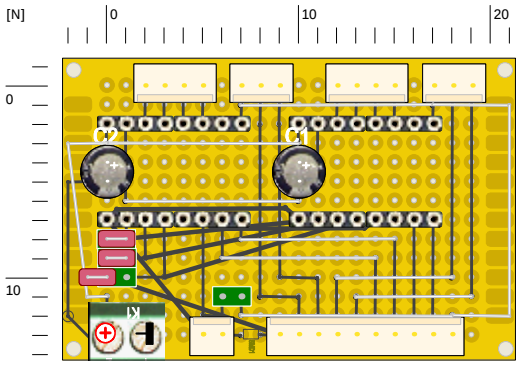

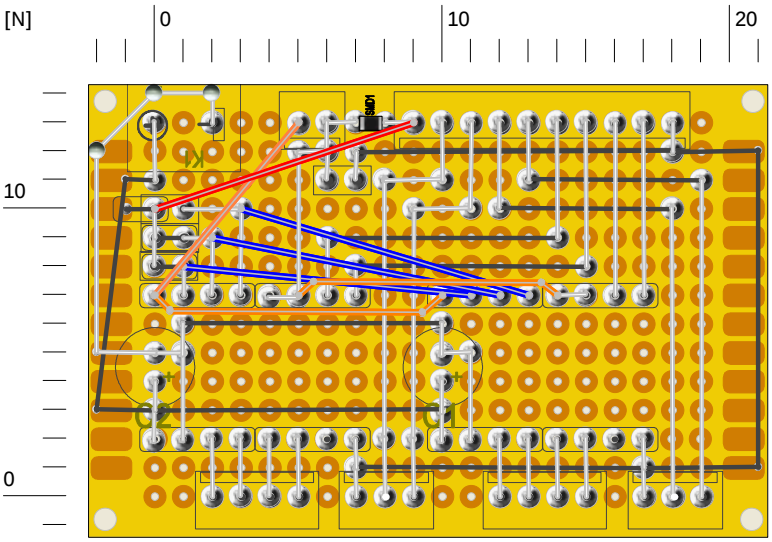

Projekt: Maschinen_SSR_Schütz [Schieber2xBee]
Abmessungen: 60,00 x 40,00 mm

11.06.2019
15:50:50
Blatt 1 / 1