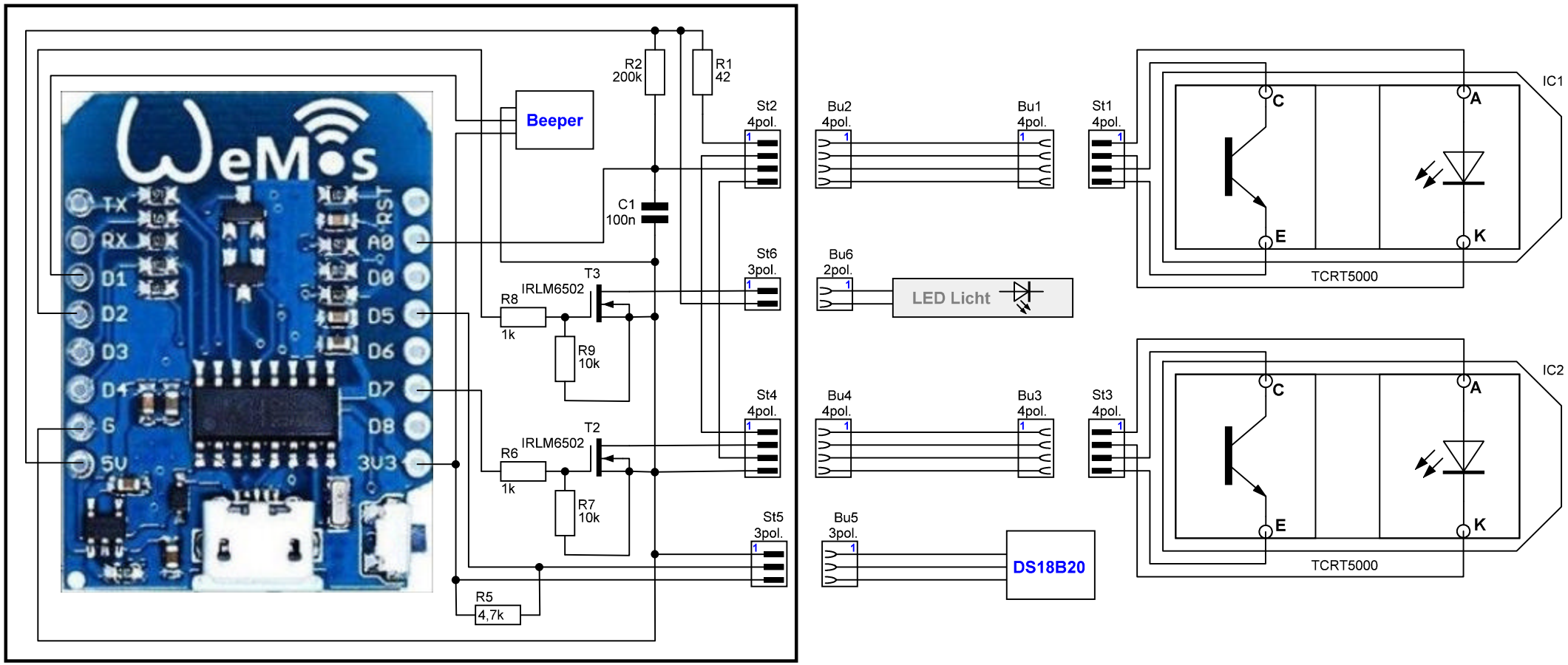
WeMos
TX
RX
D1
D2
D3
D4
G
5V
RST
A0
D0
D5
D6
D7
D8
3V3
Beeper
R2
200k
R1
42
C1
100n
T3
IRLM6502
R8
1k
R9
10k
T2
IRLM6502
R6
1k
R7
10k
R5
4,7k
St2
4pol.
St6
3pol.
St4
4pol.
St5
3pol.
Bu2
4pol.
Bu1
4pol.
St1
4pol.
Bu6
2pol.
LED Licht
Bu4
4pol.
Bu3
4pol.
St3
4pol.
Bu5
3pol.
DS18B20
IC1
C
A
E
K
TCRT5000
IC2
C
A
E
K
TCRT5000