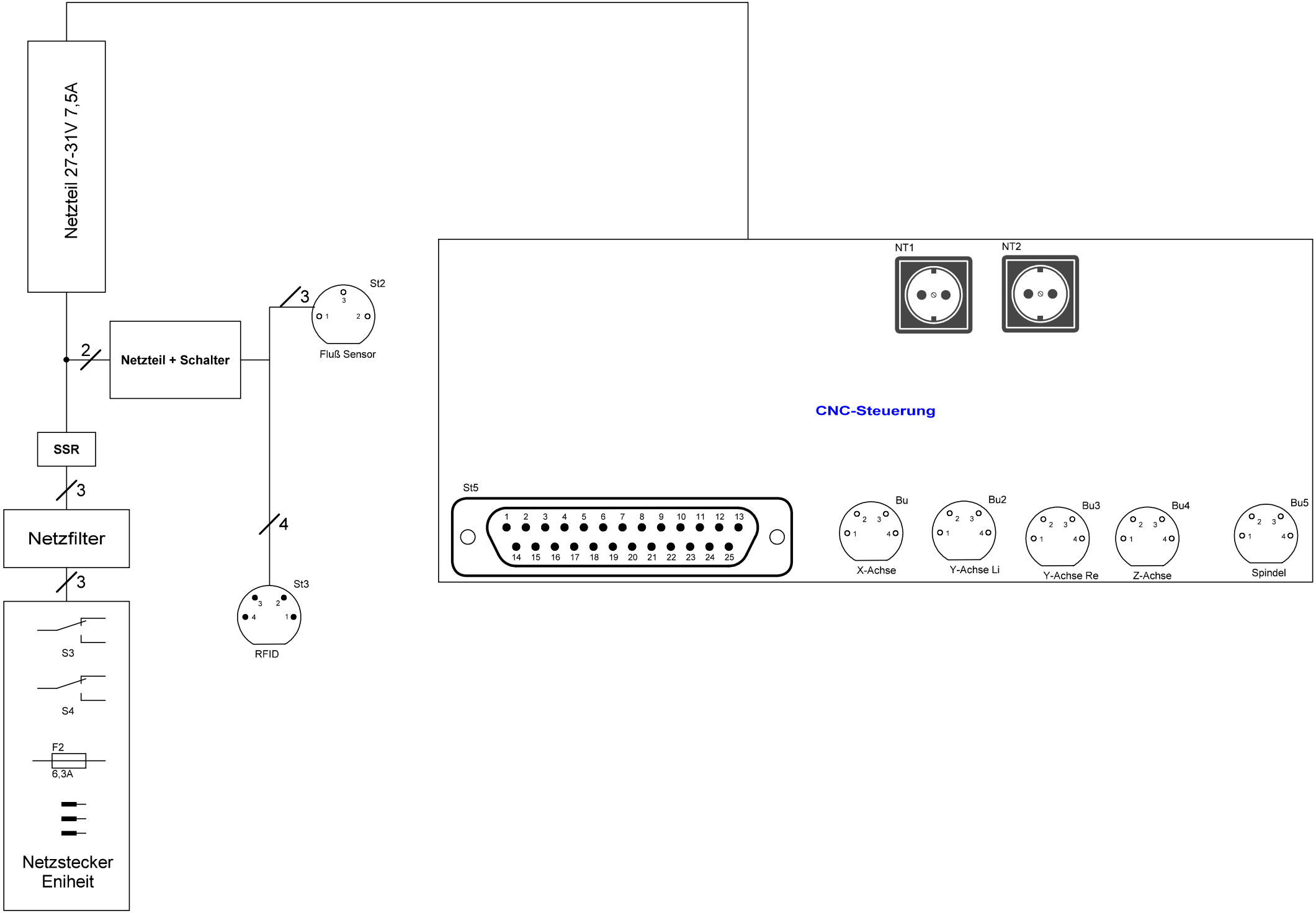
Netzteil 27-31V 7,5A
Netzteil + Schalter
SSR
Netzfilter
Netzstecker Eniheit
S3
S4
F2
6,3A
St2
Fluß Sensor
St3
RFID
NT1
NT2
CNC-Steuerung
St5
Bu
X-Achse
Bu2
Y-Achse Li
Bu3
Y-Achse Re
Bu4
Z-Achse
Bu5
Spindel

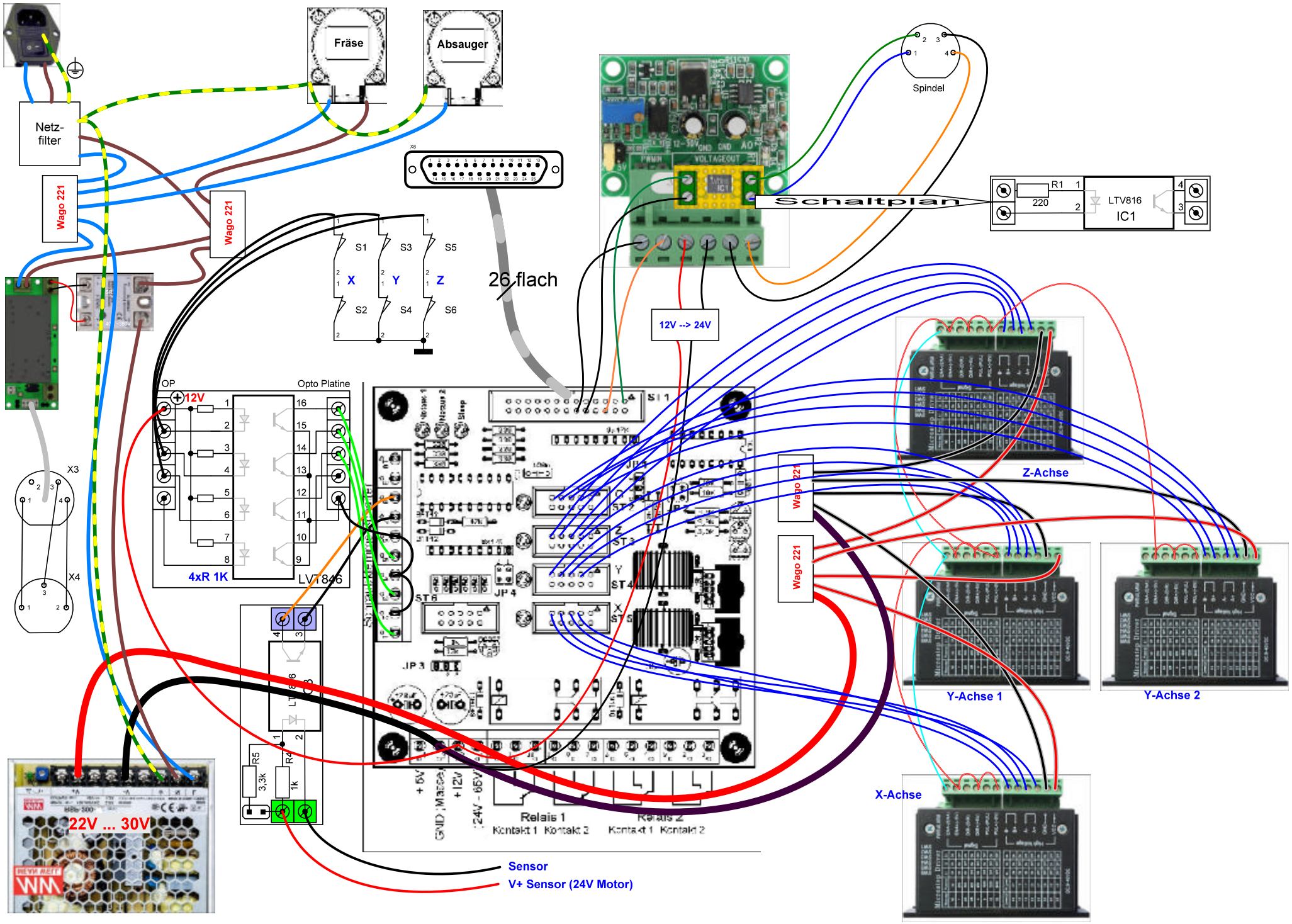
Netz-
filter
Wago 221
Wago 221
Fräse
Absauger
X6
26 flach
S1
S3
S5
X
Y
Z
S2
S4
S6
Spindel
Schaltplan
R1
220
LTV816
IC1
12V --> 24V
OP
12V
Opto Platine
4xR 1K
LV7846
X3
X4
R5
3,3k
R4
1k
22V ... 30V
Relais 1
Kontakt 1 Kontakt 2
Relais 2
Kontakt 1 Kontakt 2
Sensor
V+ Sensor (24V Motor)
Wago 221
Wago 221
Z-Achse
Y-Achse 1
Y-Achse 2
X-Achse

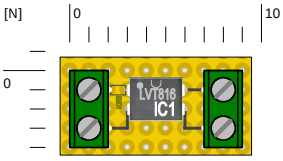

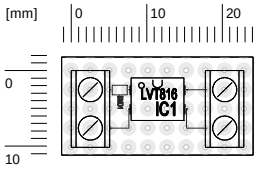

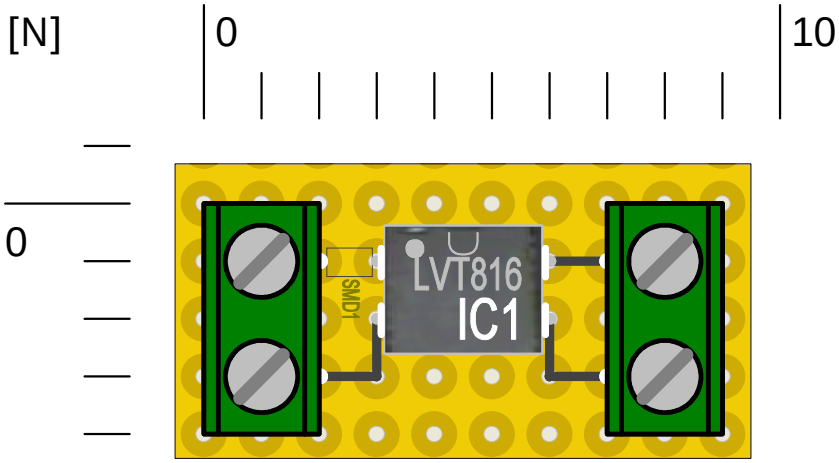

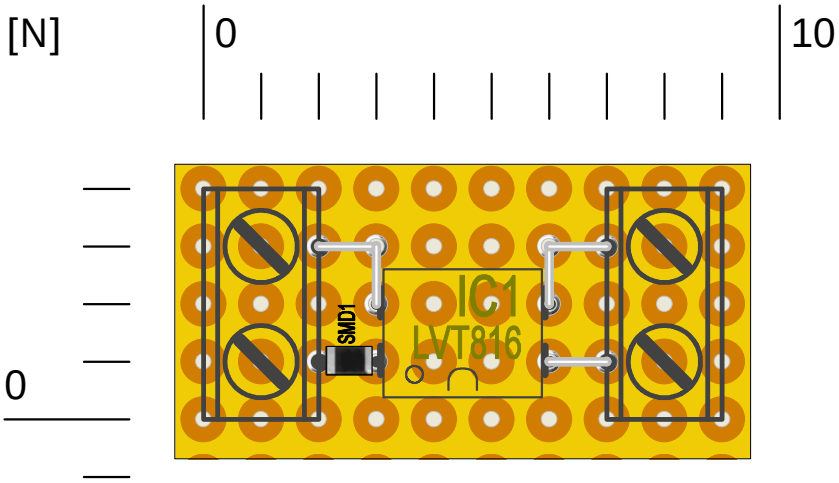

Projekt: CNC1_Estlcam [OptoMotorControl]
Abmessungen: 25,40 x 13,00 mm

18.10.2023
00:51:34
Blatt 1 / 1

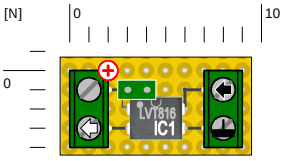

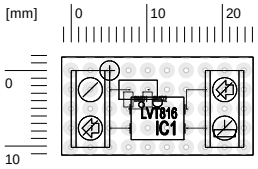

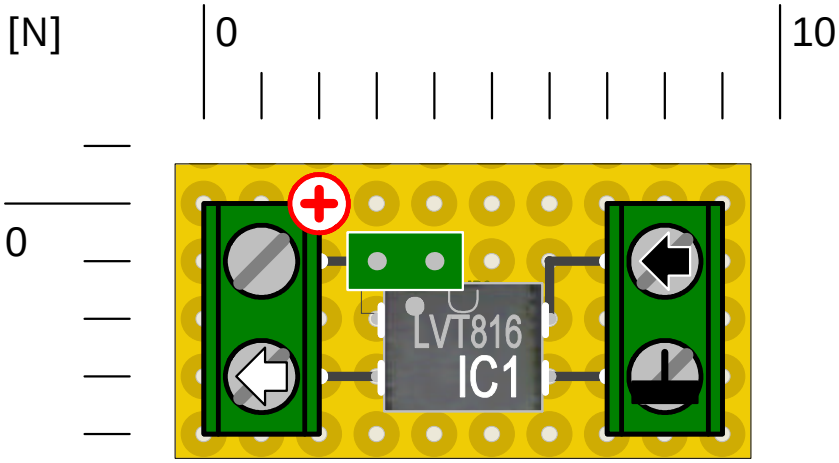

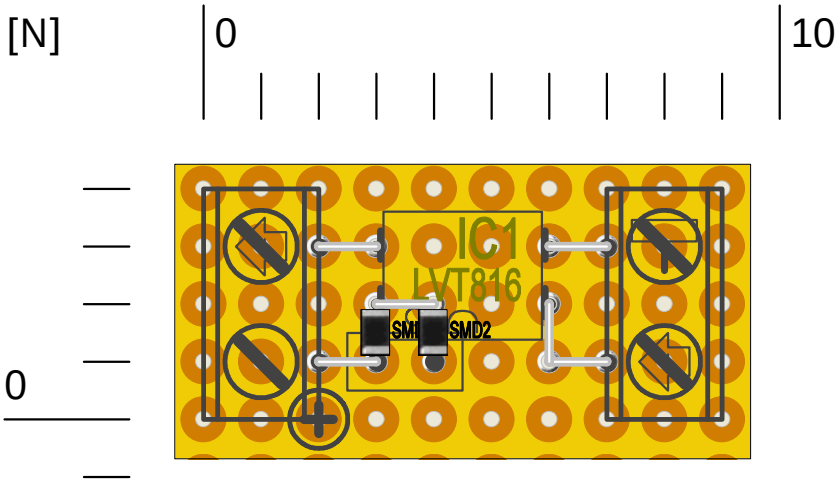

Projekt: CNC1_Estlcam [OptoSensor]
Abmessungen: 25,40 x 13,00 mm

18.10.2023
00:51:51
Blatt 1 / 1

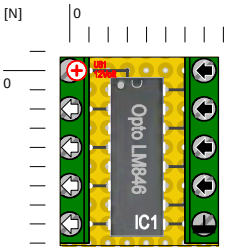

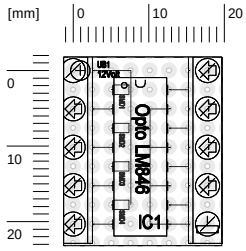

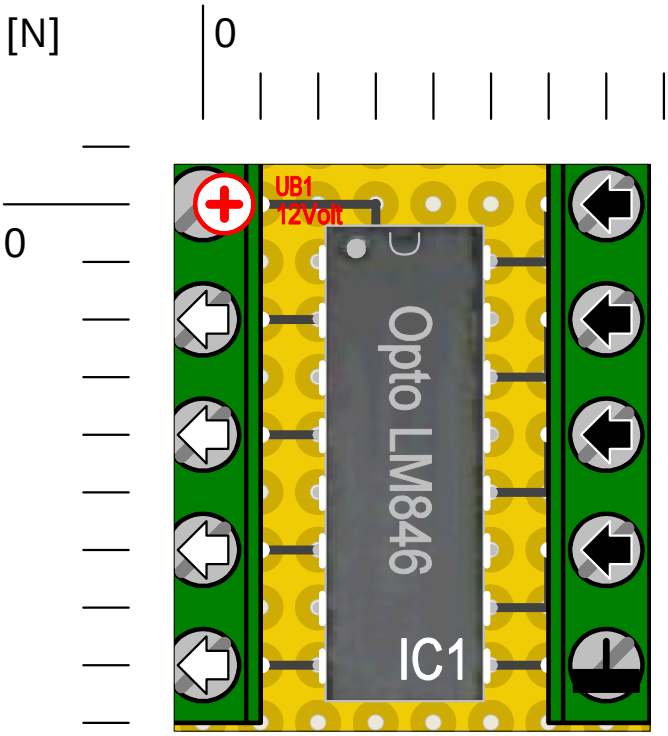

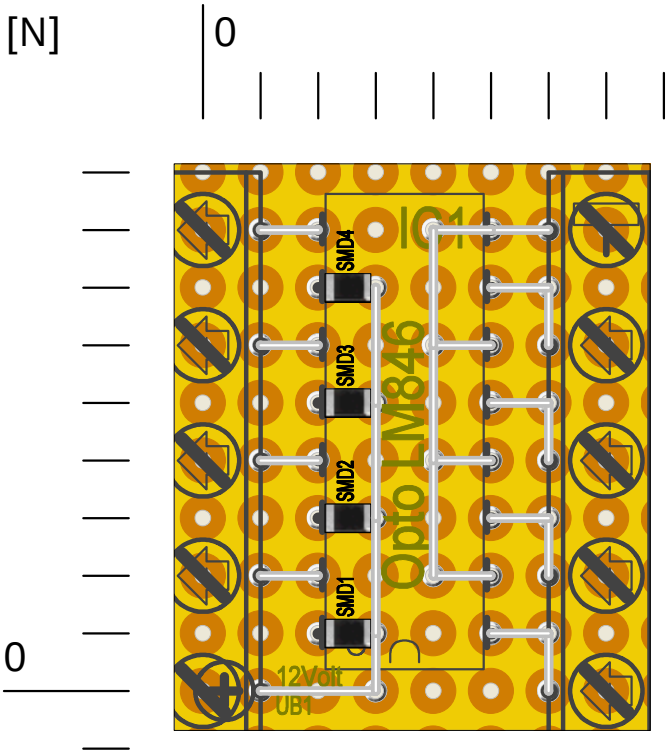

Projekt: CNC1_Estlcam [OptoEingänge]
Abmessungen: 21,00 x 25,00 mm

18.10.2023
00:52:05
Blatt 1 / 1

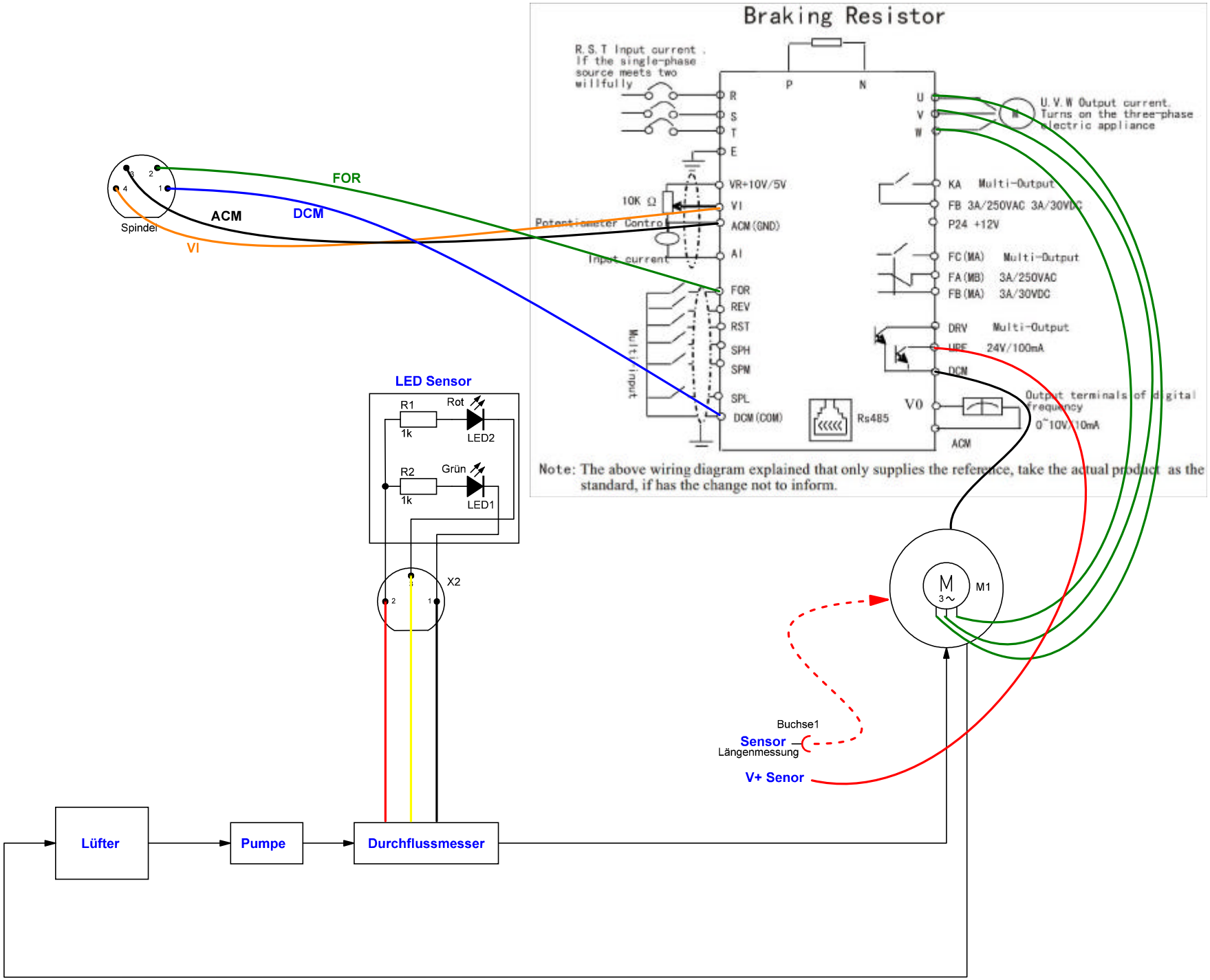
Braking Resistor
R.S.T Input current .
If the single-phase
source meets two
willfully
P
N
R
S
T
E
U
V
W
U.V.W Output current.
Turns on the three-phase
electric appliance
VR+10V/5V
VI
ACM(GND)
AI
FOR
REV
RST
SPH
SPM
SPL
DCM(COM)
10K Ω
Potentiometer Control
Input current
Multi-input
KA Multi-Output
FB 3A/250VAC 3A/30VDC
P24 +12V
FC(MA) Multi-Output
FA(MB) 3A/250VAC
FB(MA) 3A/30VDC
DRV Multi-Output
UPF 24V/100mA
DCM
V0
ACM
Rs485
Output terminals of digital
frequency
0~10V/10mA
Note: The above wiring diagram explained that only supplies the reference, take the actual product as the
standard, if has the change not to inform.
FOR
ACM
DCM
VI
Spindel
LED Sensor
R1
1k
Rot
LED2
R2
1k
Grün
LED1
X2
M1
3~
Buchse1
Sensor
Längenmessung
V+ Senor
Lüfter
Pumpe
Durchflussmesser

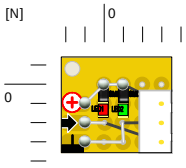

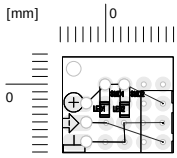

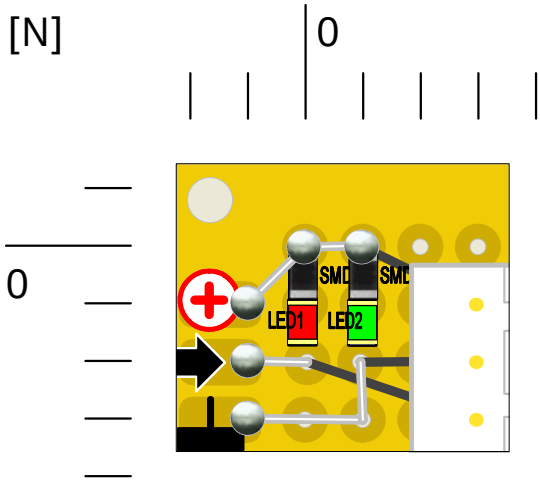

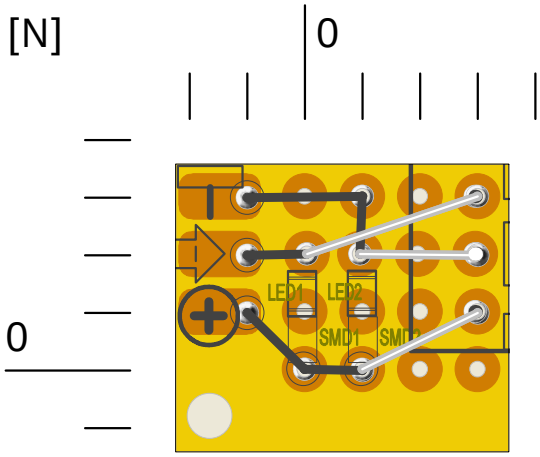

Projekt: CNC1_Estlcam [LED Anzeige]
Abmessungen: 14,70 x 12,70 mm

18.10.2023
00:52:44
Blatt 1 / 1

Estlcam

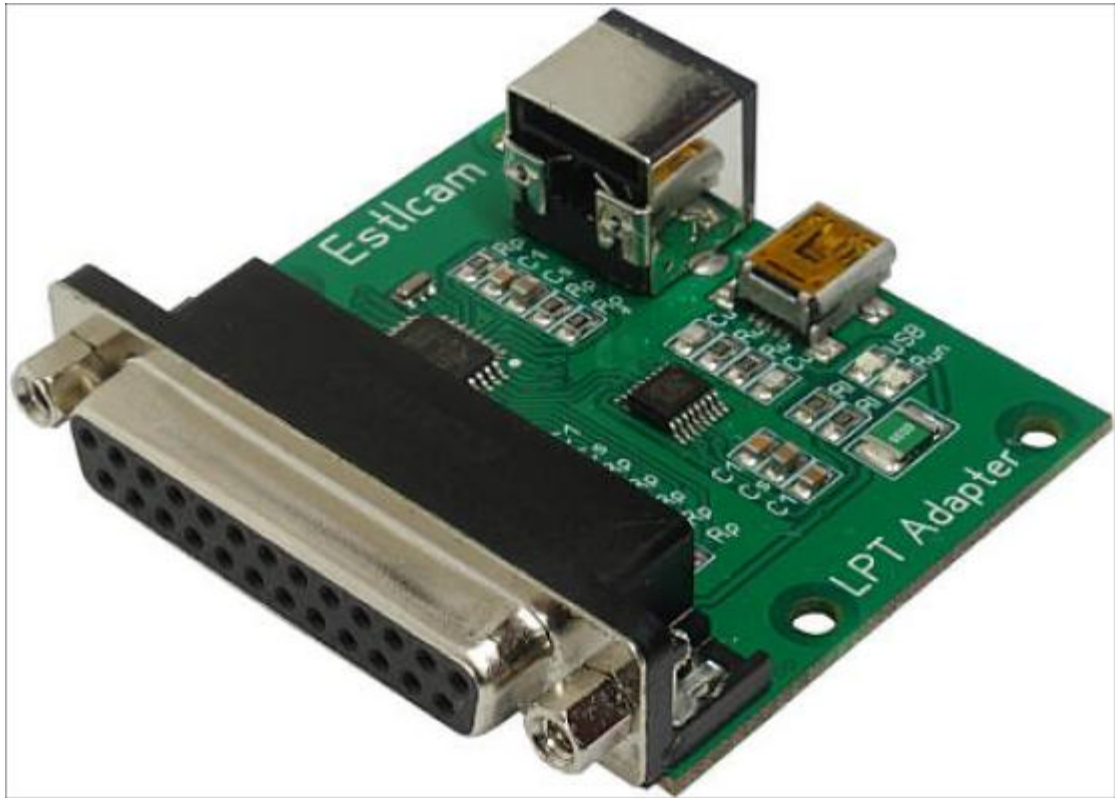
Estlcam
LPT Adapter

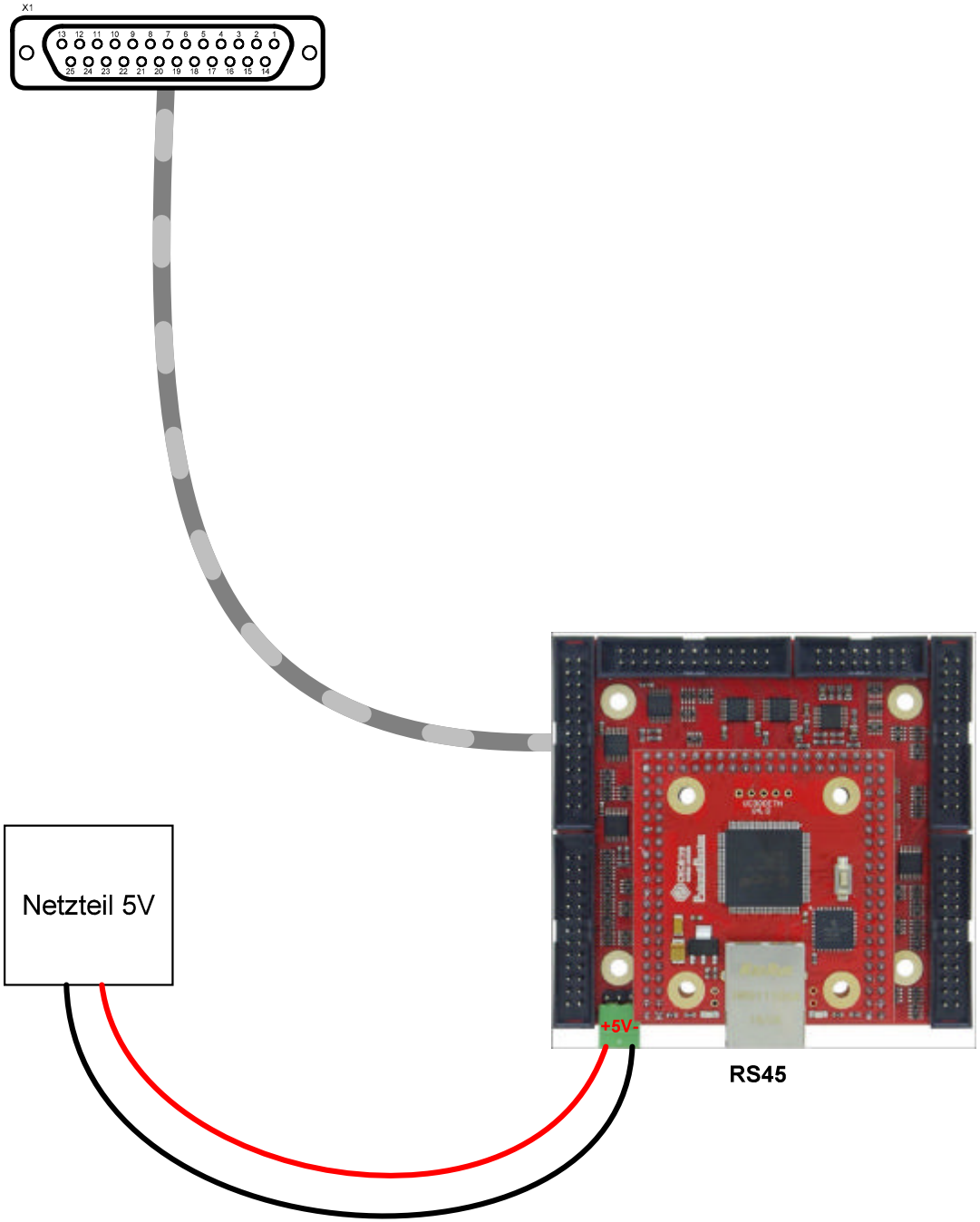
X1
Netzteil 5V
+5V-
RS45