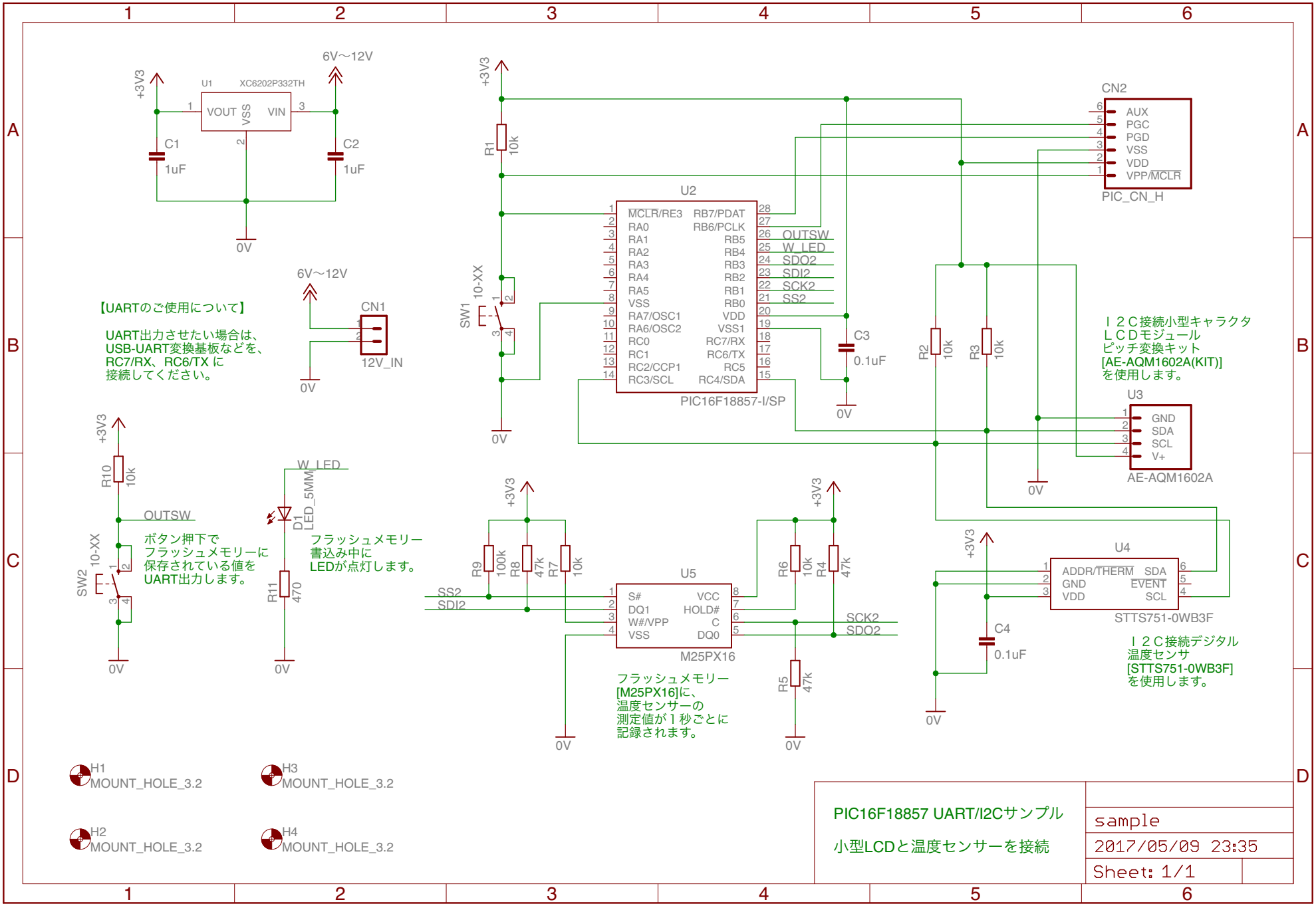
U1 XC6202P332TH
VOUT VSS VIN
C1 1uF
C2 1uF
+3V3
6V～12V
0V
【UARTのご使用について】
UART出力させたい場合は、
USB-UART変換基板などを、
RC7/RX、RC6/TX に
接続してください。
CN1
12V_IN
R1 10k
SW1 10-XX
U2
MCLR/RE3 RB7/PDAT
RA0 RB6/PCLK
RA1 RB5
RA2 RB4
RA3 RB3
RA4 RB2
RA5 RB1
VSS RB0
RA7/OSC1 VDD
RA6/OSC2 VSS1
RC0 RC7/RX
RC1 RC6/TX
RC2/CCP1 RC5
RC3/SCL RC4/SDA
OUTSW
W_LED
SDO2
SDI2
SCK2
SS2
PIC16F18857-I/SP
C3 0.1uF
R2 10k
R3 10k
CN2
AUX
PGC
PGD
VSS
VDD
VPP/MCLR
PIC_CN_H
I２C接続小型キャラクタ
ＬＣＤモジュール
ピッチ変換キット
[AE-AQM1602A(KIT)]
を使用します。
U3
GND
SDA
SCL
V+
AE-AQM1602A
R10 10k
OUTSW
SW2 10-XX
ボタン押下で
フラッシュメモリーに
保存されている値を
UART出力します。
W_LED
D1 LED_5MM
R11 470
フラッシュメモリー
書込み中に
LEDが点灯します。
R9 100k
R8 47k
R7 10k
SS2
SDI2
U5
S# VCC
DQ1 HOLD#
W#/VPP C
VSS DQ0
M25PX16
R6 10k
R4 47k
R5 47k
SCK2
SDO2
フラッシュメモリー
[M25PX16]に、
温度センサーの
測定値が１秒ごとに
記録されます。
U4
ADDR/THERM SDA
GND EVENT
VDD SCL
STTS751-0WB3F
C4 0.1uF
I２C接続デジタル
温度センサ
[STTS751-0WB3F]
を使用します。
H1 MOUNT_HOLE_3.2
H2 MOUNT_HOLE_3.2
H3 MOUNT_HOLE_3.2
H4 MOUNT_HOLE_3.2
PIC16F18857 UART/I2Cサンプル
小型LCDと温度センサーを接続
sample
2017/05/09 23:35
Sheet: 1/1