NS--A3

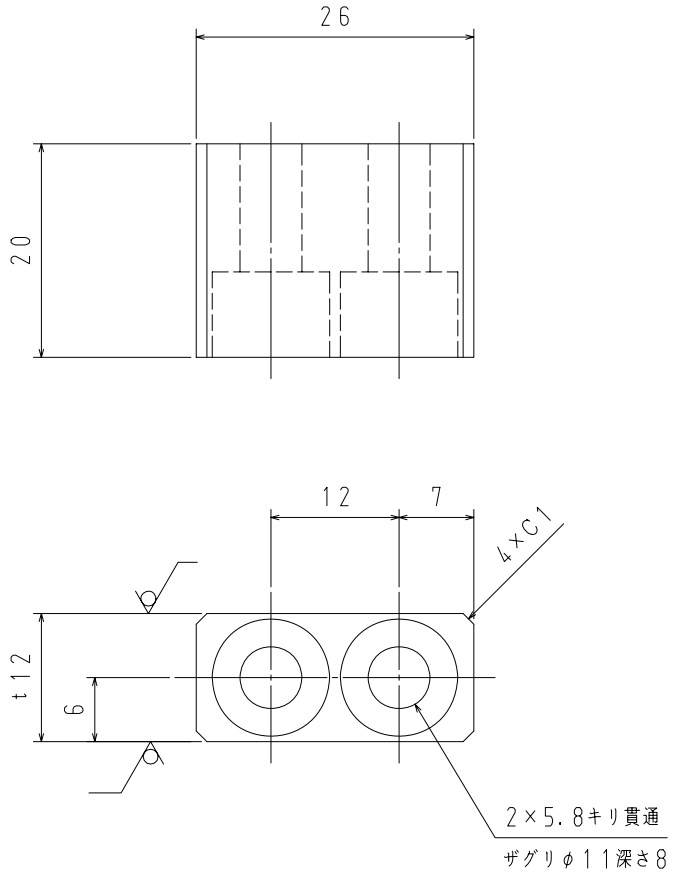

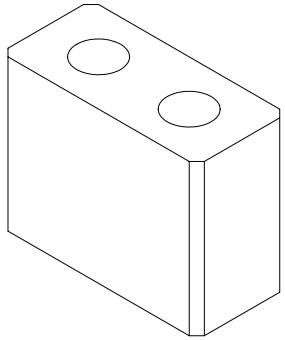

NOTE
1. REMOVE ALL BURRS AND BREAK SHARP EDGES.
2. CLEAN PART WITH ISOPROPYL ALCOHOL
3. USE SUS304 MATERIAL
4. INTERPRET DRAWING, DIMENSION, TOLERANCE AND SYMBOL PER JIS.

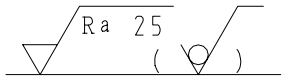

記事
1. バリ、カエリ等なきこと
2. 脱脂洗浄後納品のこと

METRIC

寸法の区分	精級±	中級±	粗級±	極粗級±
0.5以上 3以下	0.05	0.1	0.2	—
3を超え 6以下			0.3	0.5
6〃 30〃	0.1	0.2	0.5	1
30〃 120〃	0.15	0.3	0.8	1.5
120〃 400〃	0.2	0.5	1.2	2.5
400〃 1000〃	0.3	0.8	2	4
1000〃 2000〃	0.5	1.2	3	6
2000〃 4000〃	—	2	4	8

記号	寸法
(無)	糸面(C0.1)
C	0.3~0.5
C1	C1.0~1.2

インロー凸部はすべてC面とり

丸みRの寸法差 ±10%

PROJ.

(注) 寸法許容差を記入していないものは中級を示す

番号	製番／内容・理由	年・月・日	係	承認

図面来歴

小区分コード	製作数	個／台	部品名	番号	材料	質量 kg	摘要	判別記号
				3				
				2				
			ﾌﾞﾛｯｸ, LTP, ｽﾄｯﾊﾟ, ｱｰﾑ, 昇降	1	SUS304			

承認 鈴木	係員	設計 小林 11.07.15	図名 BDK1_BDK2 ﾌﾞﾛｯｸ, LTP, ｽﾄｯﾊﾟ, ｱｰﾑ, 昇降 BLOCK, LTP, STOPPER, ARM, ELEVATION
大区分コード	調査	製図 浅井 11.07.15	試圧 水・空気・油・特殊 kgf/cm² MPa
製番	機名 F-REX300X	図番 W3-C111263801-00	尺度 2:1 REV.
木型番号 C-3200-010-7400	控 材 検 工 工事 CAD		

表面粗さ 読替え表	算術平均粗さ (Ra)	算術平均粗さ (Ra)	最大高さ粗さ (S)
2010年8月1日~			
2003年4月1日~			
1970年3月11日~			

PM853C