NS--A2

METRIC

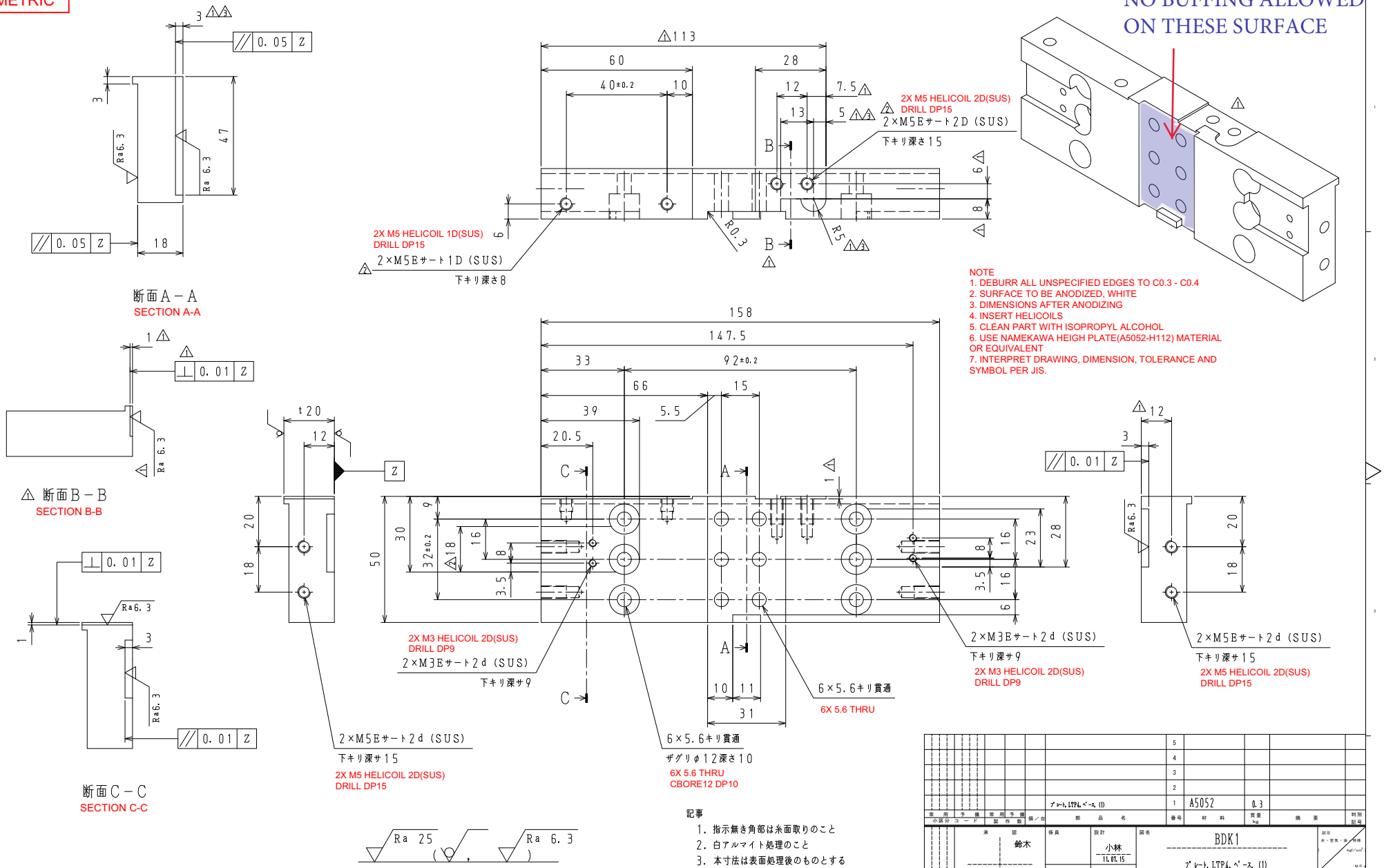


NOTE
1. DEBURR ALL UNSPECIFIED EDGES TO C0.3 - C0.4
2. SURFACE TO BE ANODIZED, WHITE
3. DIMENSIONS AFTER ANODIZING
4. INSERT HELICOILS
5. CLEAN PART WITH ISOPROPYL ALCOHOL
6. USE NAMEKAWA HEIGH PLATE(A5052-H112) MATERIAL OR EQUIVALENT
7. INTERPRET DRAWING, DIMENSION, TOLERANCE AND SYMBOL PER JIS.

記事
1. 指示無き角部は糸面取りのこと
2. 白アルマイト処理のこと
3. 本寸法は表面処理後のものとする
4. Eサート施工後納品のこと
5. 脱脂洗浄後納品のこと
6. 素材は、滑川アルミ製ハイプレート相当品のこと。

| 寸法の区分 | 精級± | 中級± | 粗級± | 極粗級± |
|---|---|---|---|---|
| 0.5以上 3以下 3を超え 6以下 | 0.05 | 0.1 | 0.2 | — |
| 6〃 30〃 | 0.1 | 0.2 | 0.3 | 0.5 |
| 30〃 120〃 | 0.15 | 0.3 | 0.5 | 1 |
| 120〃 400〃 | 0.2 | 0.5 | 0.8 | 1.5 |
| 400〃 1000〃 | 0.3 | 0.8 | 1.2 | 2.5 |
| 1000〃 2000〃 | 0.5 | 1.2 | 2 | 4 |
| 2000〃 4000〃 | — | 2 | 3 | 6 |

| 記号 | 寸法 |
|---|---|
| (無) | 糸面(C0.1) |
| | 0.3～0.5 |
| C1 | C1.0～1.2 |

インロー凸部はすべてC面とり

丸みRの寸法差 ±10%

PROJ.

(注) 寸法許容差を記入していないものは中級を示す

| 番号 | 製番／内容・理由 | 年・月・日 | 係 | 承認 |
|---|---|---|---|---|
| 3 | 形状変更（AR－1489対応） | 14.06.23 | 江里口 | 牛丸 |
| 2 | 形状変更, 穴変更 | 13.06.18 | 石井 | 鈴木 |
| 1 | 形状変更 | 13.05.09 | 長岡 | 鈴木 |

図面来歴

| 小区分コード | 製作数 | 個／台 | 部品名 | 番号 | 材料 | 質量 kg | 摘要 | 判別記号 |
|---|---|---|---|---|---|---|---|---|
| | | | プレート, LTP4, ベース, (1) | 1 | A5052 | 0.3 | | |

| | | | |
|---|---|---|---|
| 承認 鈴木 | 係員 | 設計 小林 11.07.15 | 図名 BDK1 プレート, LTP4, ベース, (1) PLATE, LTP4, BASE, (1) |
| 大区分コード | 調査 | 製図 阿部 11.07.15 | 試圧 水・空気・油 特殊 kgf/cm² MPa |
| 製番 | | | 図番 W3-C111265901-03 |
| 本型番号 C-3010-035-3230 | 控 材 検 工 工事 CAD | | 尺度 1:1 |

表面粗さ 誤替え表 | 算術平均粗さ(Ra) | 算術平均粗さ(Ra) | 最大高さ粗さ(S) | 2010年8月1日～ | 2003年4月1日～ | 1970年3月11日～

PM852C