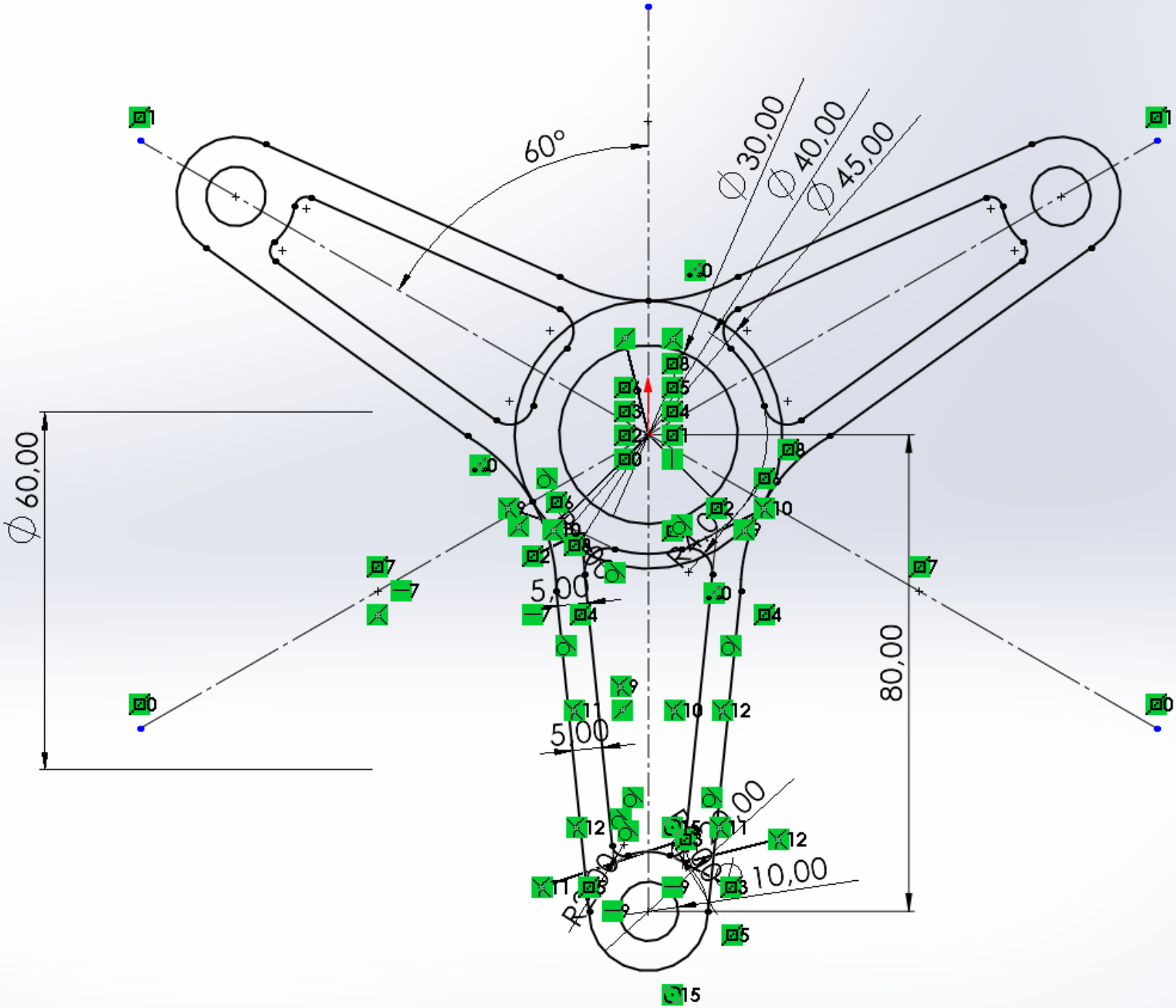
60°
∅30,00
∅40,00
∅45,00
∅60,00
80,00
5,00
5,00
10,00
R4,00
R4,00