ПГС 3105.00

Пневмо-гидравлическая схема рефрижератора с избыточным обратным потоком

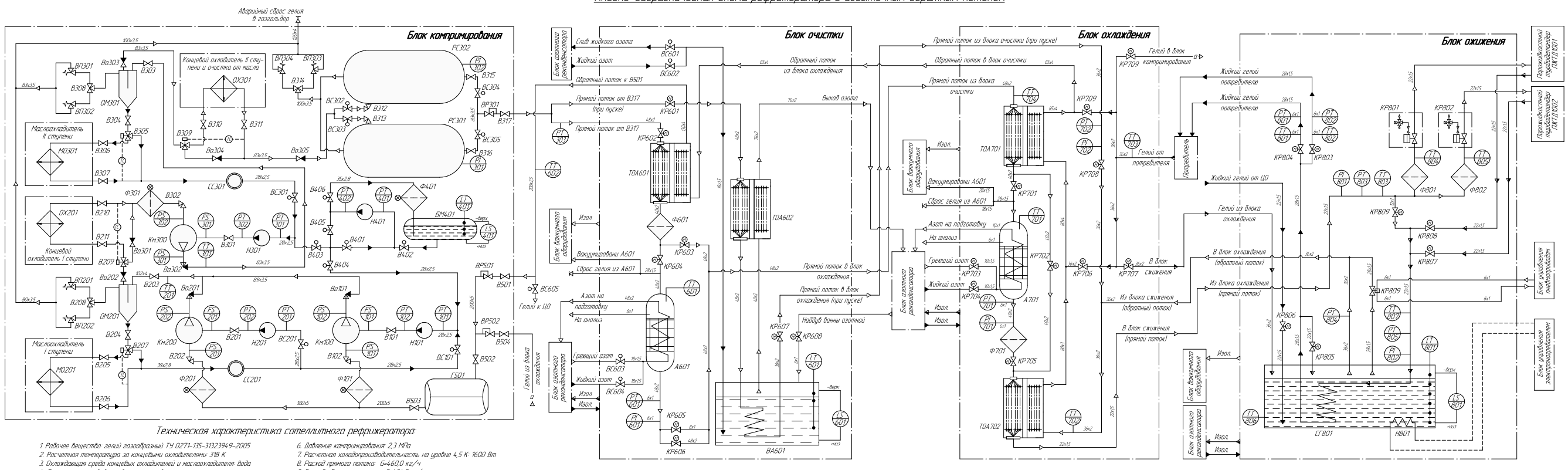

Техническая характеристика сателлитного рефрижератора:

1. Рабочее вещество: гелий газообразный ТУ 0271-135-31323949-2005
2. Расчетная температура за концевыми охладителями: 318 К
3. Охлаждающая среда концевых охладителей и маслоохладителя: вода
4. Тип компрессоров: винтовые сальниковые
5. Метод регулирования производительности: преобразование частоты тока питания электродвигателей компрессоров
6. Давление компримирования: 2,3 МПа
7. Расчетная холодопроизводительность на уровне 4,5 К: 1600 Вт
8. Расход прямого потока: G=460,0 кг/ч
9. Расход обратного потока: G=494,5 кг/ч
10. КПД парожидкостного турбодетандера: 60,9%

				ПГС 3105.00			
Изм.	Лист	N докум.	Подп.	Дата	Пневмо-гидравлическая схема сателлитного рефрижератора	Лит.	Масса	Масштаб
Разраб.		Иванов						1:1
Пров.		Ковалев						
Т.контр.					Лист 1 Листов 1			
Н.контр.					"И" 11 ул. 10 г. подписано в печать			
Утв.					дата № стр.			