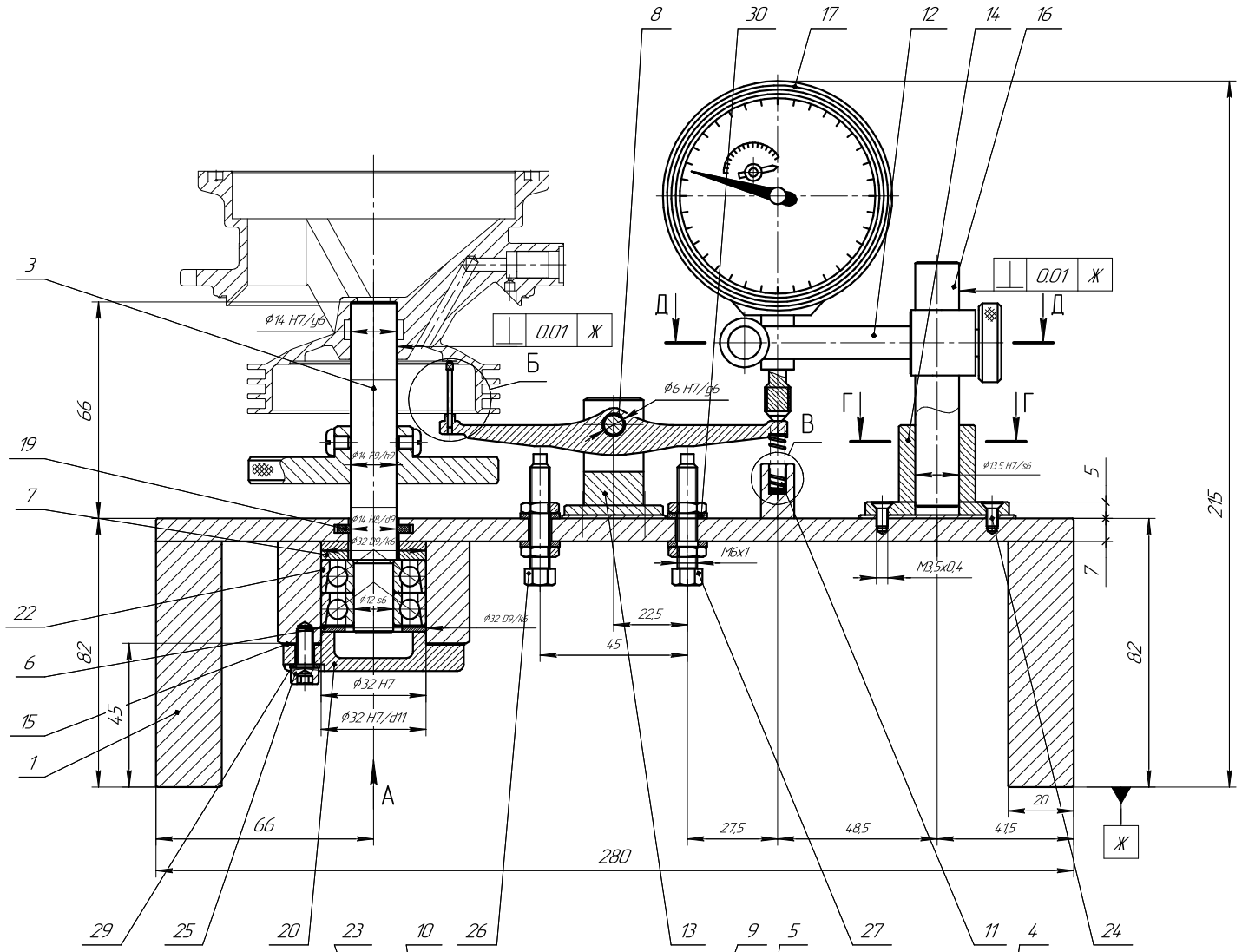

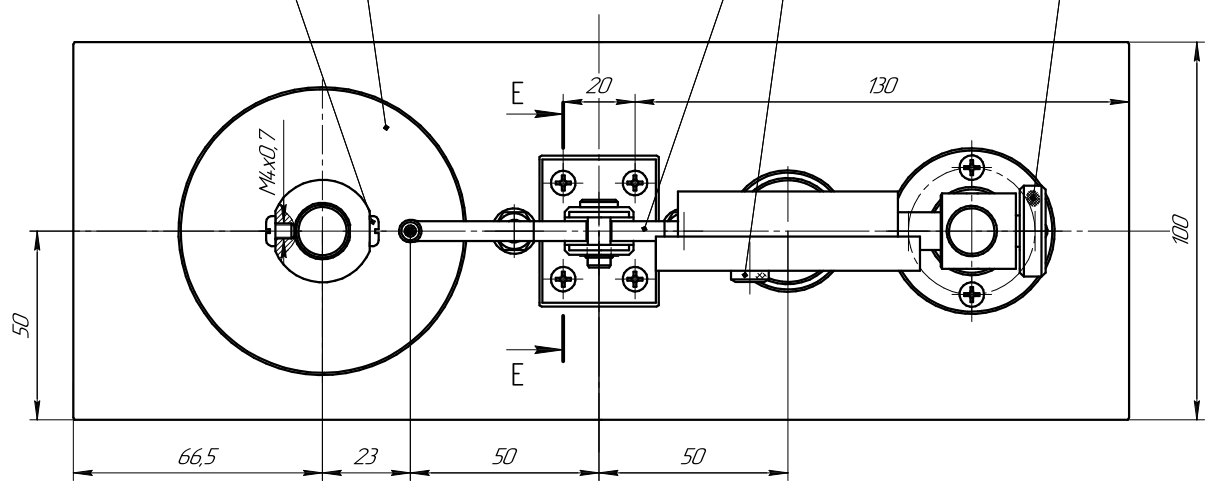

В (2:1)

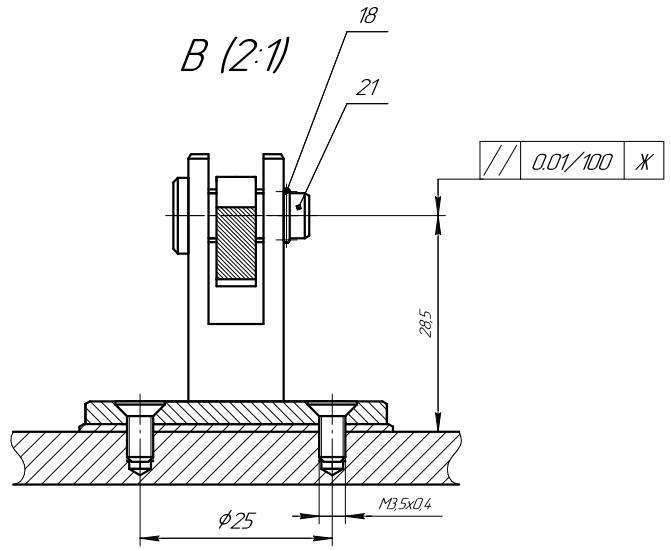

Б (2:1)

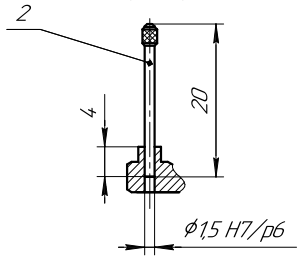

В (4:1)

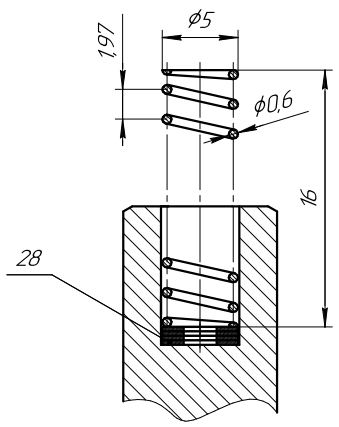

А (2:1)

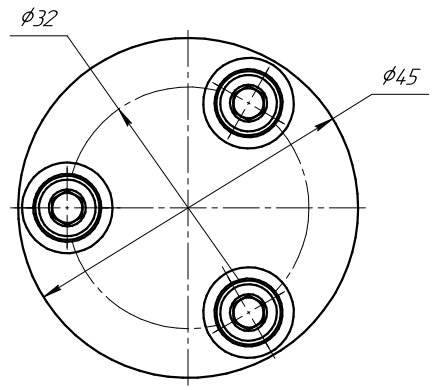

Г–Г (2:1)

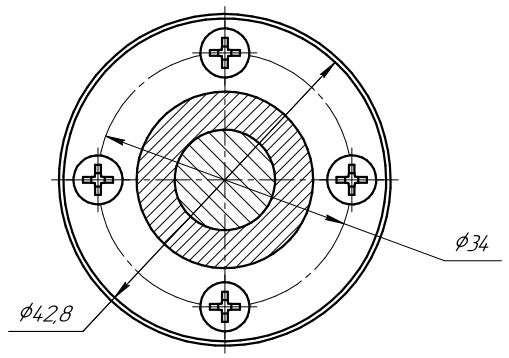

Д–Д (2:1)

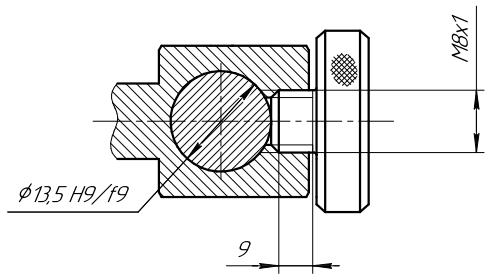

Формат	Зона	Поз.	Обозначение	Наименование	Кол.	Примечание
				Документация		
А1			614.3.00.059	Чертеж деталировочный	1	
				Сборочные единицы		
		1		Плита установочная	1	
		2		Элемент чувствительный	1	
				Детали		
		3		Валик	1	
		4		Винт поджимной	1	
		5		Винт поджимной	1	
		6		Втулка упорная		
		7		Втулка упорная	1	
		8		Кольцо баббитовое	1	
		9		Коромысло	1	
		10		Маховик	1	
		11		Пружина кольцевая	1	
		12		Рукав		
		13		Фланец вилки	1	
		14		Фланец штока	1	
		15		Прокладка регулировочная	5	Наиб. кол.
		16		Шток	1	
				Стандартные изделия		
		17		Головка измерительная, малогабаритная	1	
				с ценой деления 0,001 мм 1ИГ		
				ГОСТ 18833-73		
		18		Кольцо запорное 6МН 470-6	1	
		19		Кольцо СП-22-13-2,5	1	
				ГОСТ 6308-71		
		20		Крышка 22- 32	1	
				ГОСТ 18511-73		
		21		Ось 8-6-а11х16	1	
				ГОСТ 9650-80		
		22		Подшипник 46201	2	
				ГОСТ 831-75		
				Крепежные изделия		
		23		Винт А.М4-6gх5	2	
				ГОСТ 11644-75		
		24		Винт В2.М3,5-6gх8	18	
				ГОСТ 17475-80		
		25		Винт М5-6gх12	3	
				ГОСТ 11738-84		
		26		Винт А.М6-6gх35	2	
				ГОСТ 1481-84		
		27		Гайка М6-6Н	4	
				ГОСТ 5916-70		
		28		Шайба А.2.37	5	Наиб. кол.
				ГОСТ 11371-78		
		29		Шайба А.5.37	3	
				ГОСТ 10450-78		
		30		Шайба А.6.37	4	
				ГОСТ 11371-78		
				Материалы		
				Литол-24		
				ГОСТ 21150-87		

1. При окончательной сборке приспособления в полость подшипников валика заложить смазку Литол-24 ГОСТ 21150-87.
3. Сварные швы по ГОСТ 14.771-76.
4. Общие допуски по ГОСТ 30893.2.
5. Жесткость пружины поз.11 регулировать шайбами поз.28 для компенсации усилия измерительной головки прибора 0,15±0,006 Н

Изм.	Лист	№ докум.	Подп.	Дата	31.01.00-01			
Разраб.		Манейдов			Приспособление для контроля торцевого биения	Лит.	Масса	Масштаб 1:1
Пров.		Игнатов				Лист 1	Листов 2	
Т.контр.						МГТУ им. Н.Э. Баумана фак. Э, каф. Э4, гр. Э4-91		
Н.контр.								
Утв.								

Перв. примен. | Справ. № | Подп. и дата | Инв. № дубл. | Взам. инв. № | Подп. и дата | Инв. № подл.

Копировал | Формат А1