Операция 005
Токарно-винторезная
Оборудование 1К62

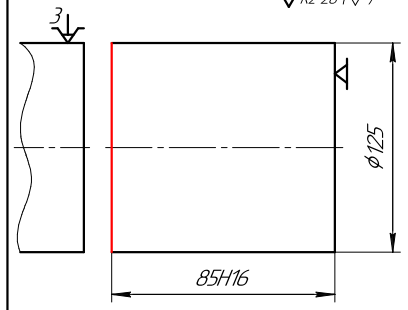

Операция 010
Контрольная
Оборудование К. стол

Операция 015
Токарно-винторезная
Оборудование 1К62

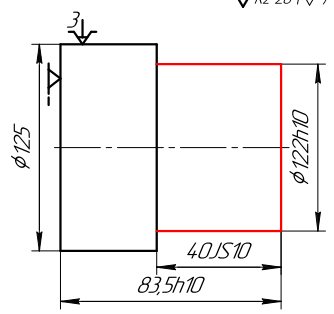

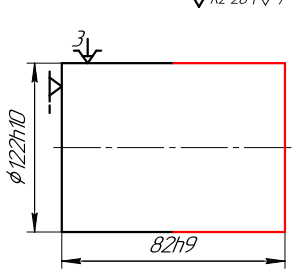

Операция 020
Промывочная
Оборудование: ПСБ-56035-05
Операция 025
Контрольная
Оборудование К. стол
Операция 030
Маркировочная
Оборудование Сл. стол
Операция 035
Контрольная
Оборудование К. стол
Операция 040
Ультразвуковой контроль
Операция 045
Контрольная
Оборудование К. стол

Операция 050
Токарно-винторезная
Оборудование 1К62

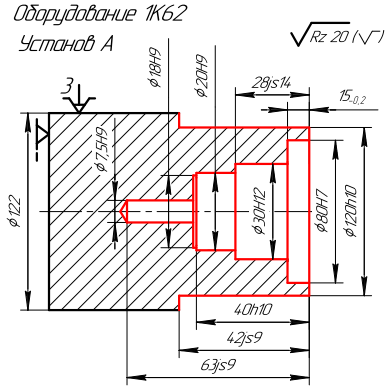

Операция 055
Промывочная
Оборудование: ПСБ-56035-05

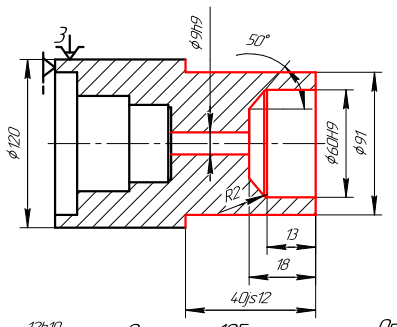

Операция 060
Контрольная
Оборудование К. стол

Операция 065
Электрохимическая
Оборудование СКТ-50М

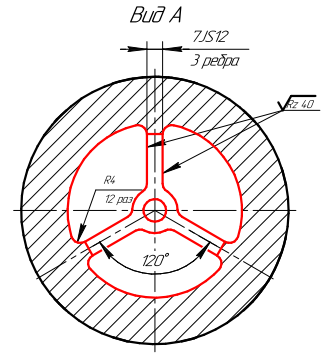

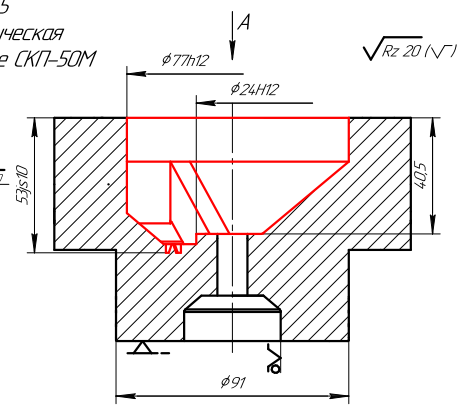

Операция 070
Промывочная
Оборудование: ПСБ-56035-05
Операция 075
Контрольная
Оборудование К. стол

Операция 075
Токарно-винторезная
Оборудование 1К62

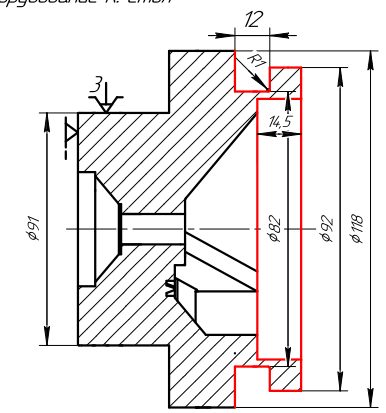

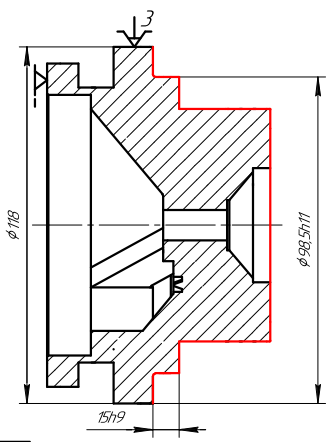

Операция 080
Промывочная
Операция 085
Контрольная
Оборудование К. стол

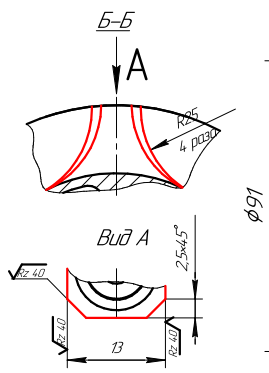

Операция 090
Вертикально-фрезерная
Оборудование 675П

Операция 095
Промывочная

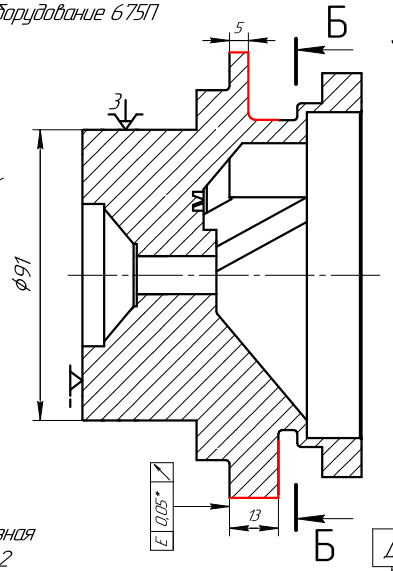

Операция 100
Контрольная
Оборудование К. стол

Операция 105
Токарно-винторезная
Оборудование 1К62

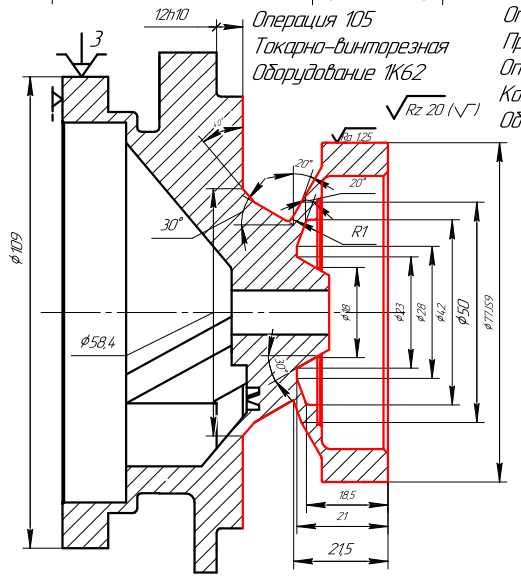

Операция 110
Промывочная
Операция 115
Контрольная
Оборудование К. стол

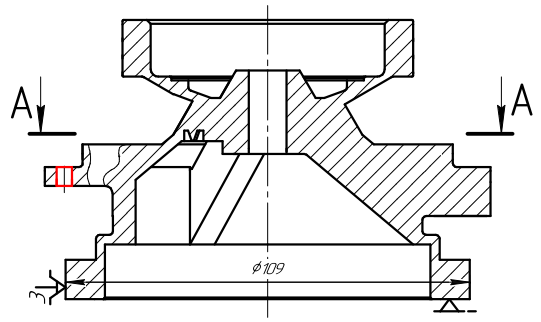

Операция 120
Координатно-расточная
Оборудование 2А450

Операция 125
Промывочная
Оборудование: ПСБ-56035-05

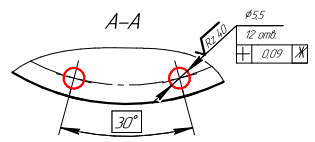

Операция 130
Контрольная
Оборудование К. стол

Операция 135
Вертикально-фрезерная
Оборудование 675П

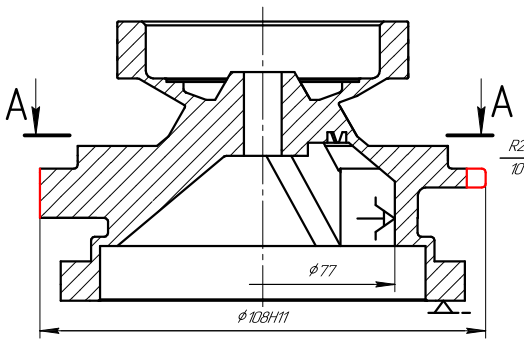

Операция 140
Промывочная
Оборудование: ПСБ-56035-05
Операция 145
Контрольная
Оборудование К. стол

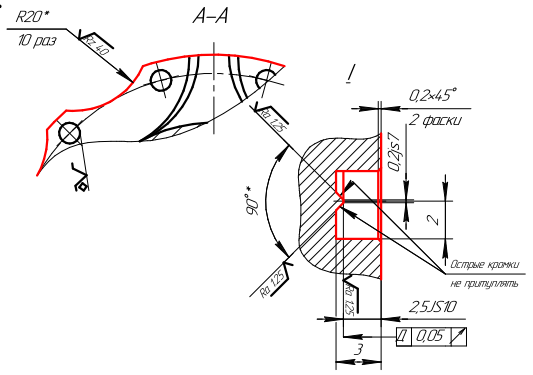

Операция 150
Токарно-винторезная
Оборудование 1К62

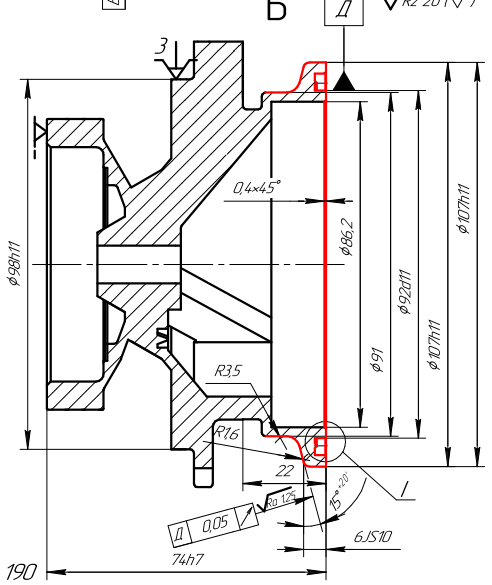

Операция 155
Токарно-винторезная
Оборудование 1К62

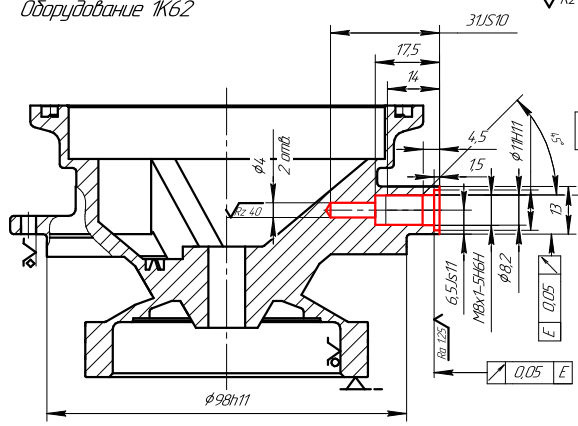

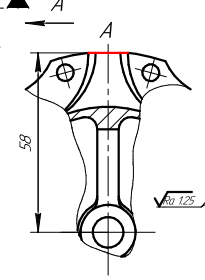

Операция 160
Токарно-винторезная
Оборудование 1К62

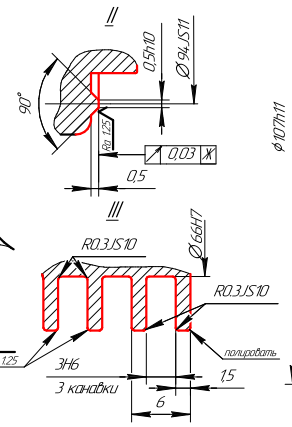

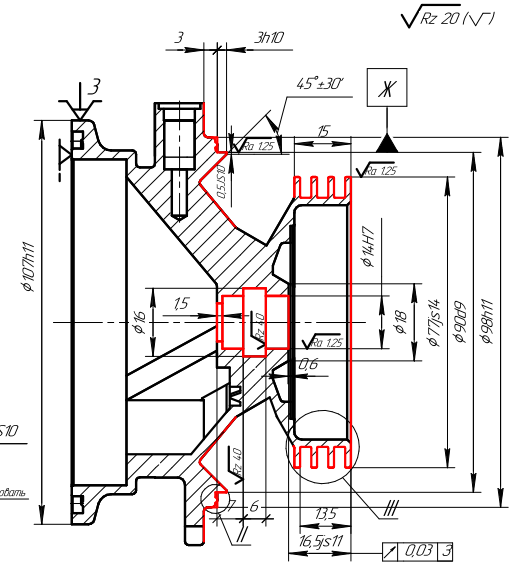

Операция 165
Промывочная
Оборудование: ПСБ-56035-05

Операция 170
Контрольная
Оборудование К. стол

Операция 175
Вертикально-фрезерная
Оборудование 675П

Операция 180
Промывочная
Оборудование: ПСБ-56035-05

Операция 185
Контрольная
Оборудование К. стол

Операция 190
Координатно-расточная
Оборудование 2А450

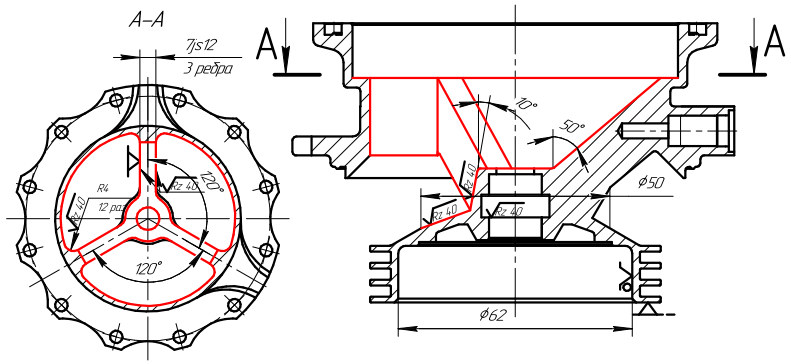

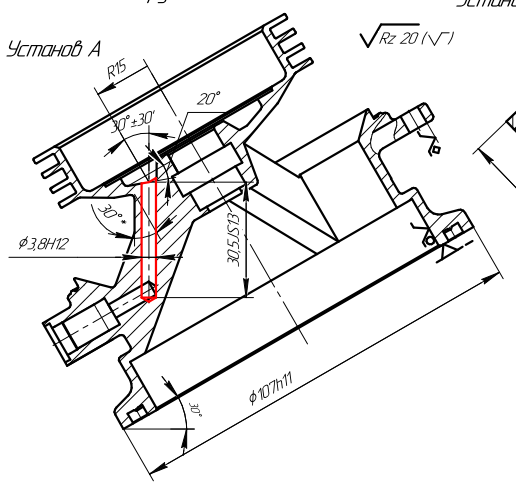

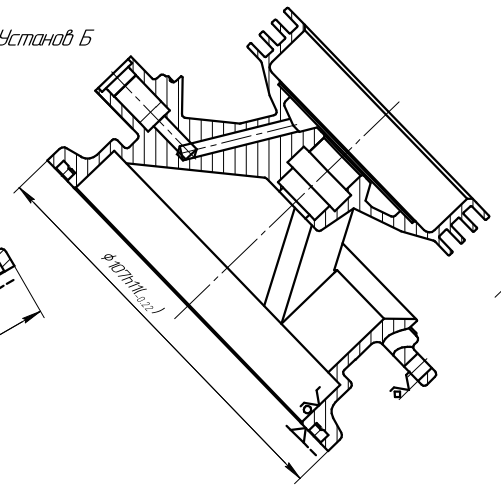

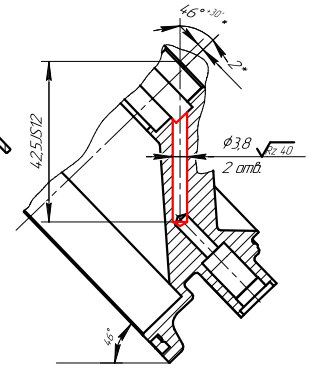

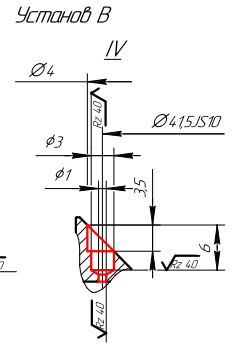

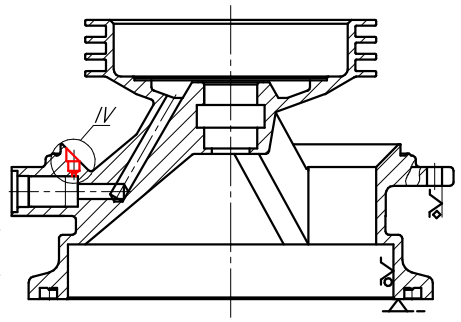

Операция 195
Промывочная
Оборудование: ПСБ-56035-05
Операция 200
Контрольная
Оборудование К. стол
Операция 205
Испытание на прочность
Оборудование: Исп. стенд
Операция 210
Испытание на герметичность
Оборудование: Исп. стенд
Операция 215
Контрольная
Оборудование: К. стол

Изм.	Колич.	Лист	№док.	Подп.	Дата	31.01.00-01			
Разраб.		Мамедов				Фланец Предлагаемый маршрут	Стадия	Масса	Масштаб
Пров.		Игнатов							2:1
Т.контр.							Лист	Листов 1	
Н.контр.						Круг 125 ХН56ВМТЮ-ВД ТУ14-1-1508-75	МГТУ им. Н.Э. Баумана фак. Э, каф. Э4, гр. 91		
Утв.									

Взам. инв. №
Подп. и дата
Инв. № подл.