Новые строительные технологии

Легкие архитектурные элементы

КАРНИЗЫ
НАЛИЧНИКИ
МОЛДИНГИ
ПОДОКОННИКИ
ЗАМКИ
КОНСОЛИ
КРОНШТЕНЫ
БОССАЖИ
АРКИ
ПАННО НАСТЕННЫЕ
ПИЛЯСТРЫ
КОЛОННЫ
ПОЛУКОЛОННЫ

АРХІТЕКС
Украина, 02081, г. Киев, ул. Елены Пчилки, 4
т/ф: 574 39 35, 575 94 74, 570 50 53
www.arhitex.com.ua

Карнизы, наличники, молдинги

К-1 [200*130]

К-2 [230*145]

К-3 [180*145]

К-4 [300*180]

К-5 [240*225]

К-6 [275*230]

К-7 [300*300]

К-8 [260*117]

К-9 [300*200]

К-10 [245*160]

К-11 [250*250]

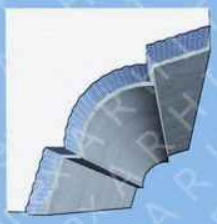

К-12 [180*100]

Карнизы, наличники, молдинги

К-13 [250*250]

К-14 [235*165]

К-15 [300*250]

К-16 [180*105]

К-17 [235*320]

К-18 [240*410]

К-19 [200*165]

К-20 [180*77]

К-21 [175*130]

К-22[270*235]

К-23 [135*135]

К-24 [175*110]

Карнизы, наличники, молдинги

К-25 [200*140]

К-26[320*400]

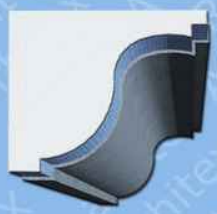

К-27 [250*222]

К-28[350*270]

К-29 [175*210]

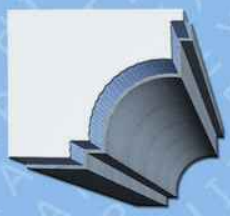

К-30 [350*295]

К-31 [170*170]

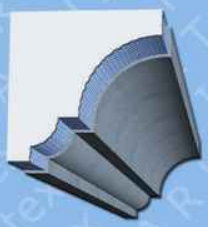

К-32 [210*181]

К-33 [280*168]

К-34[180*99]

К-35 [315*181]

К-36 [500*156]

Карнизы, наличники, молдинги

К-37[190*180]

К-38[175*92]

К-39 [185*104]

К-40[400*160]

К-41[325*170]

К-42 [260*120]

К-43 [190*94]

К-44 [175*105]

К-45 [140*66]

К-46[165*90]

К-47 [215*110]

К-48 [235*100]

Карнизы, наличники, молдинги

К-49 [150*50]

К-50 [260*100]

К-51 [95*60]

К-52 [185*75]

К-53 [224*95]

К-54 [268*120]

К-55 [304*130]

К-56 [196*94]

К-57 [258*75]

К-58 [125*80]

К-59 [180*140]

К-60 [150*90]

Карнизы, наличники, молдинги

К-61 [200*55]

К-62 [240*60]

К-63 [285*85]

К-64 [175*65]

К-65 [200*50]

К-66 [230*80]

К-67 [400*130]

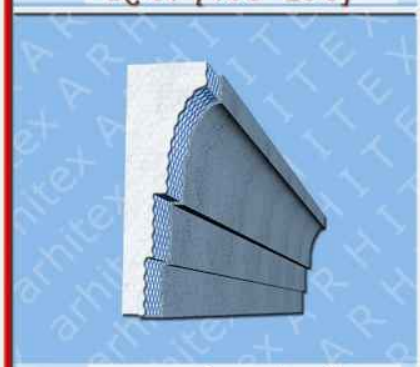

К-68 [174*55]

К-69 [360*105]

К-70 [215*80]

К-71 [200*75]

К-72 [180*85]

Карнизы, наличники, молдинги

К-73 [175*60]

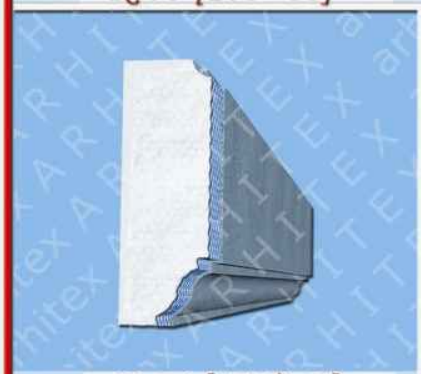

К-74 [175*50]

К-75 [175*60]

К-76 [150*45]

К-77 [180*65]

К-78 [200*70]

К-79 [180*75]

К-80 [200*65]

К-81 [160*45]

К-82 [140*45]

К-83 [165*40]

К-84 [175*40]

Карнизы, наличники, молдинги

К-85 [200*40]

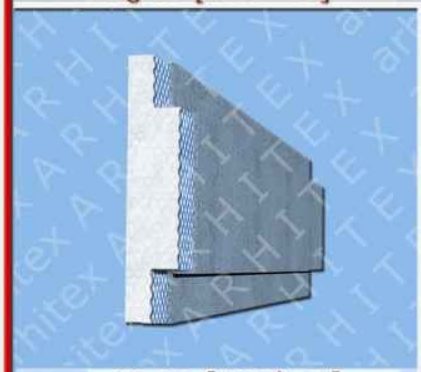

К-86 [200*35]

К-87 [200*30]

К-88 [180*45]

К-89 [200*50]

К-90 [240*70]

К-91 [290*50]

К-92 [150*65]

К-93 [300*100]

К-94 [325*110]

К-95 [200*55]

К-96 [400*110]

Карнизы, наличники, молдинги

К-97 [350*180]

К-98 [350*55]

К-99 [250*85]

К-100 [180*45]

К-101 [220*138]

К-102 [195*126]

К-103 [200*140]

К-104 [185*98]

К-105 [225*112]

К-106 [206*95]

К-107 [190*85]

К-108 [180*110]

Карнизы, наличники, молдинги

К-109 [160*70]

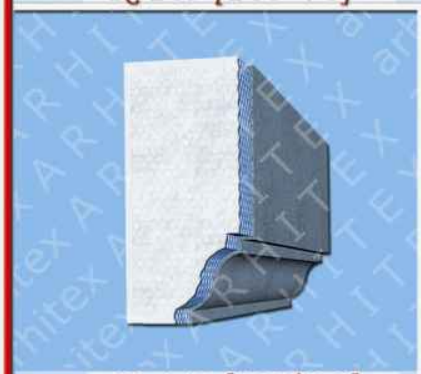

К-110 [150*135]

К-111 [150*100]

К-112 [180*90]

К-113 [140*140]

К-114 [200*135]

К-115 [160*150]

К-116 [195*90]

К-117 [195*135]

К-118 [150*135]

К-119 [220*150]

К-120 [160*46]

Карнизы, наличники, молдинги

К-121 [200*135]

К-122 [200*140]

К-123 [200*165]

К-124 [200*145]

К-125 [180*135]

К-126 [165*125]

К-127 [215*130]

К-128 [235*165]

К-129 [220*145]

К-130 [160*100]

К-131 [570*270]

К-132 [230*175]

Карнизы, наличники, молдинги

К-133 [600*450]

К-134 [500*370]

К-135 [400*290]

К-136 [630*540]

К-137 [450*370]

К-138 [500*380

К-139 [215*130]

К-140 [235*165]

Замки

З-01 [340*260*115]

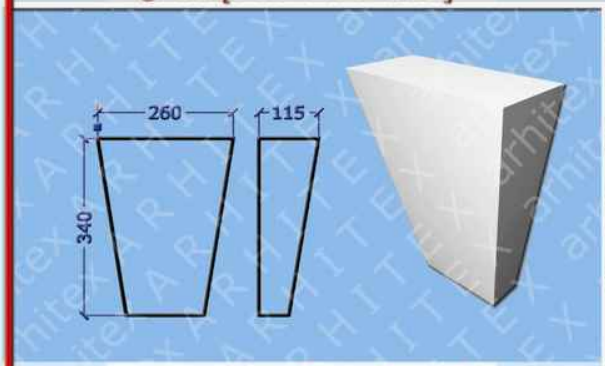

З-02 [390*300*150]

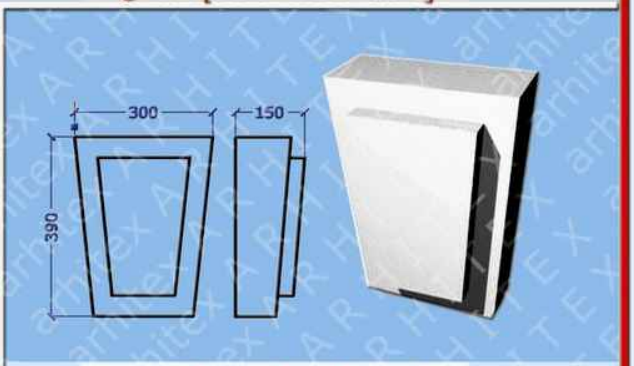

З-03 [300*400*130]

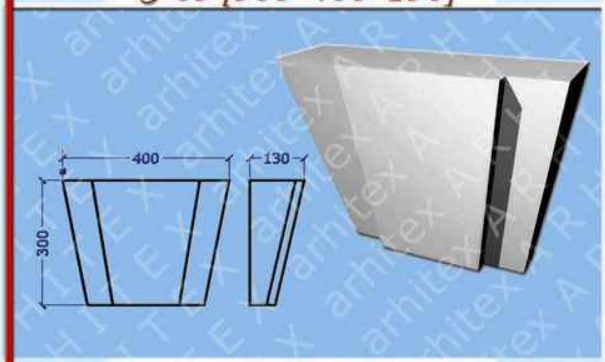

З-04 [280*300*150]

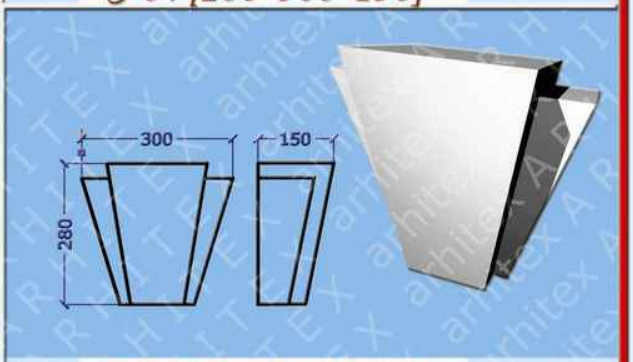

З-05 [380*385*160]

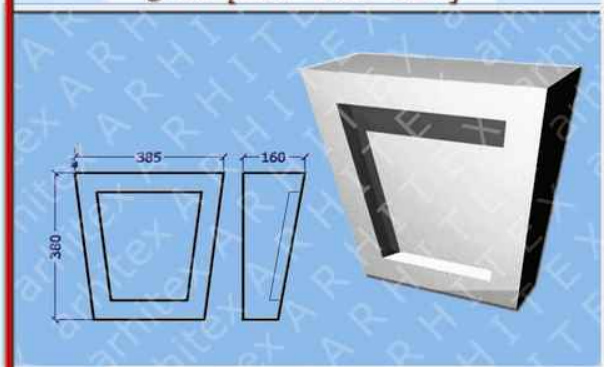

З-06 [300*315*115]

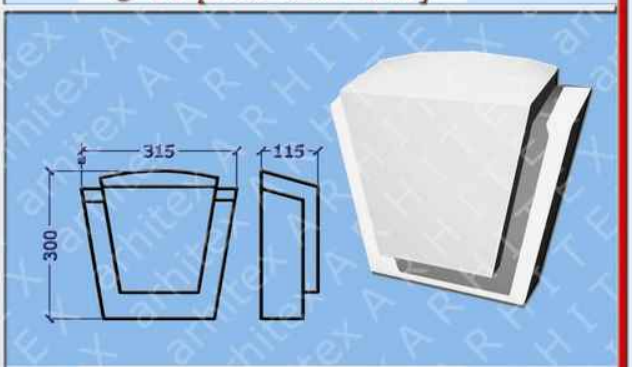

З-07 [350*350*120]

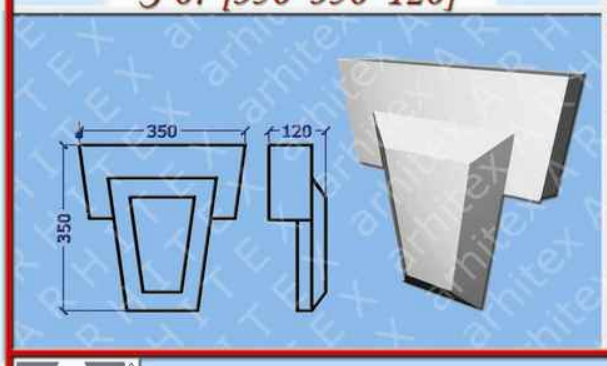

З-08 [425*300*150]

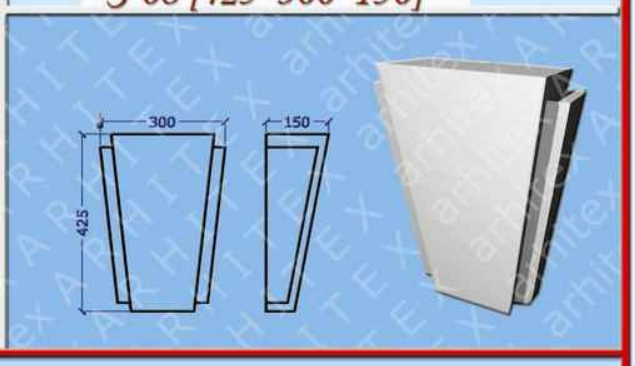

Замки

З-09 [430*310*260]

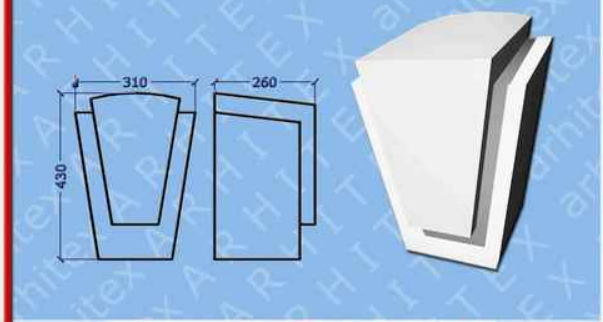

З-10 [300*240*125]

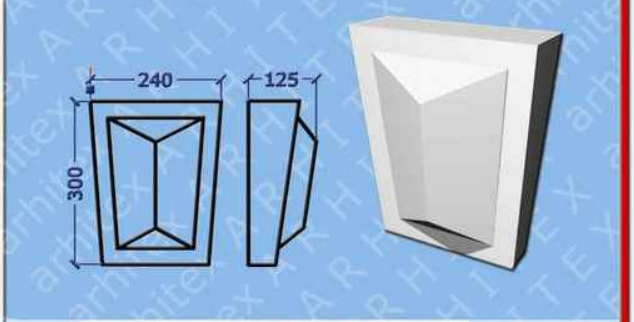

З-11 [450*450*150]

З-12 [420*300*80]

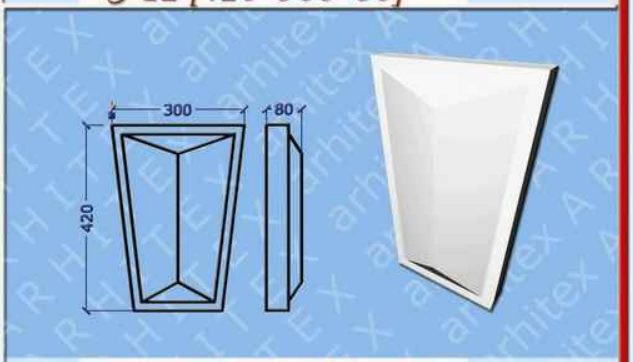

З-13 [450*300*215]

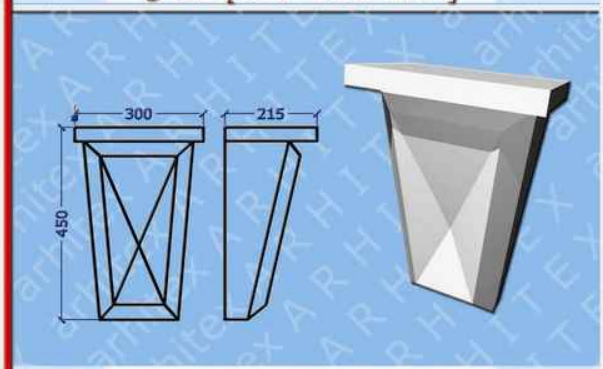

З-14 [440*320*105]

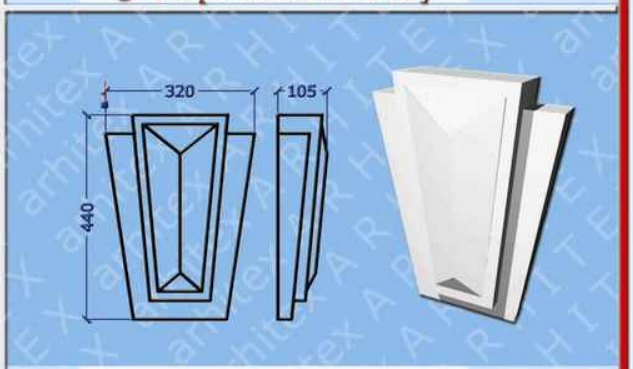

З-15 [390*370*130]

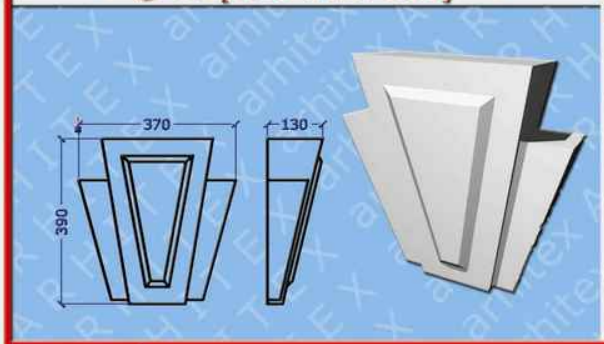

З-16 [500*420*220]

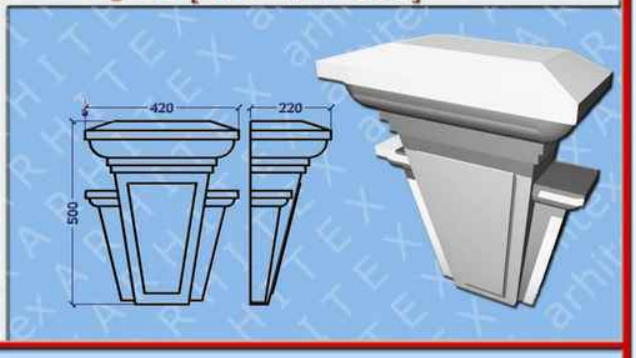

Панно

ПН-1 [400*400*120]

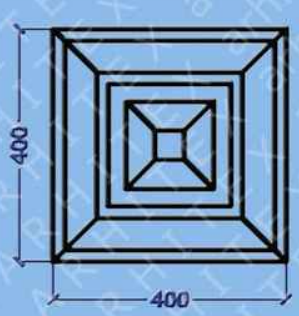

ПН-2 [400*500*75]

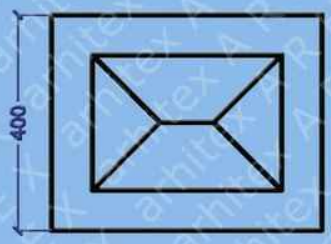

ПН-3 [400*700*75]

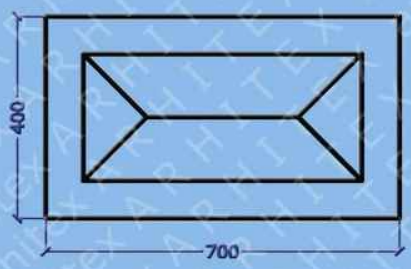

ПН-4 [500*500*40]

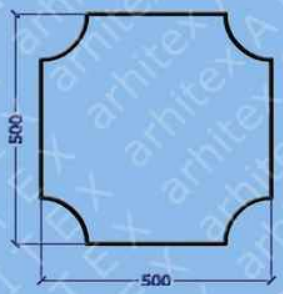

Панно

ПН-5 [350*500*40]

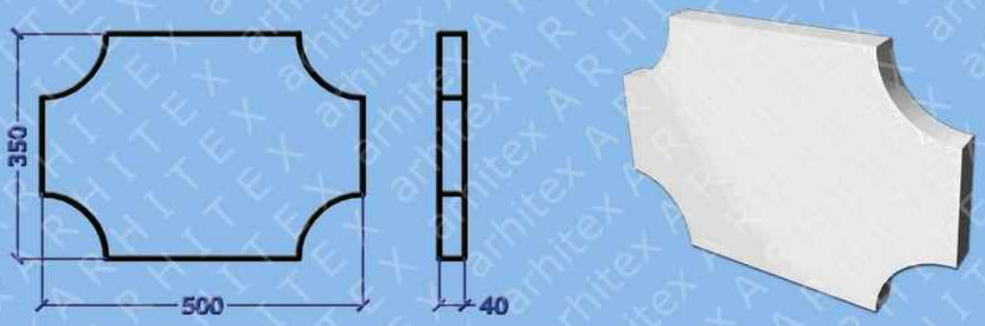

ПН-6 [600*600*50]

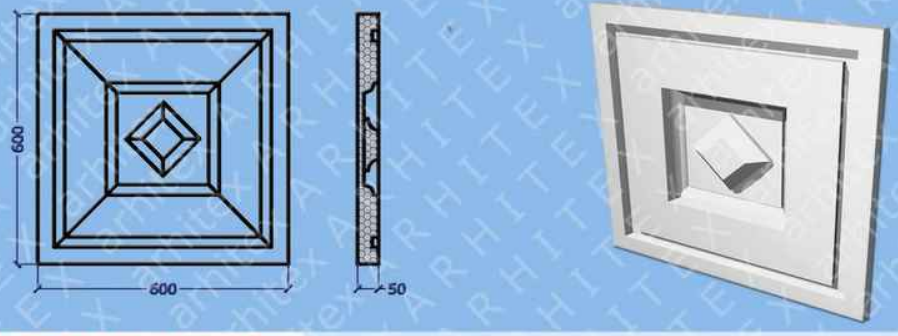

ПН-7 [700*600*60]

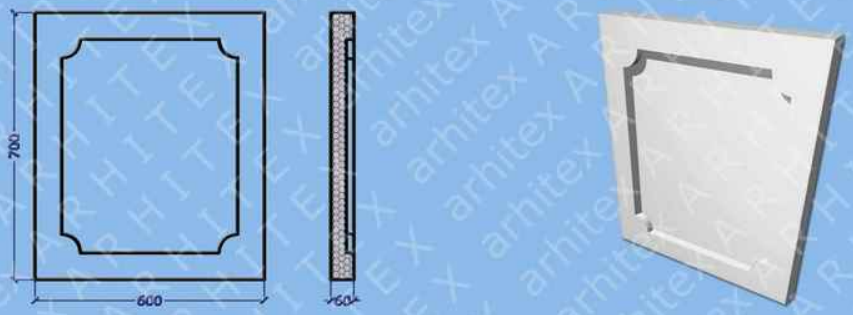

ПН-8 [975*370*60]

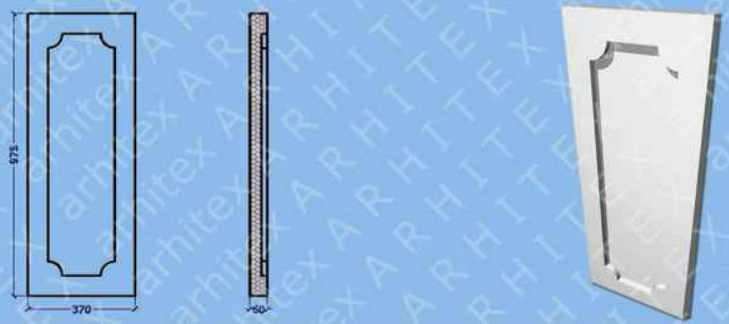

Панно

ПН-9 [1400*800*40]

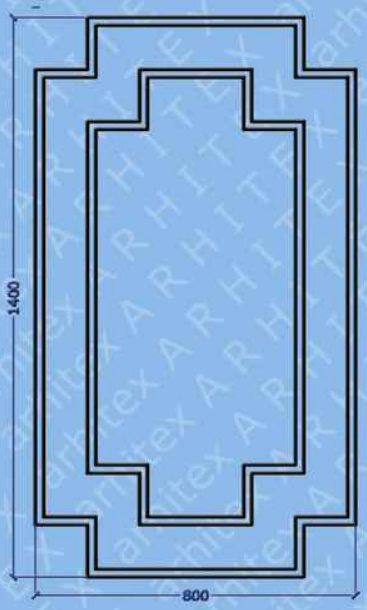

ПН-10 [570*570*50]

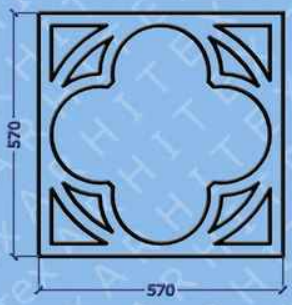

ПН-11 [800*1250*50]

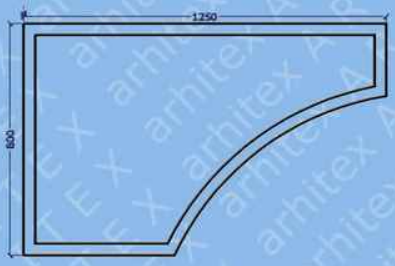

Панно

ПН-12 [690*900*75]

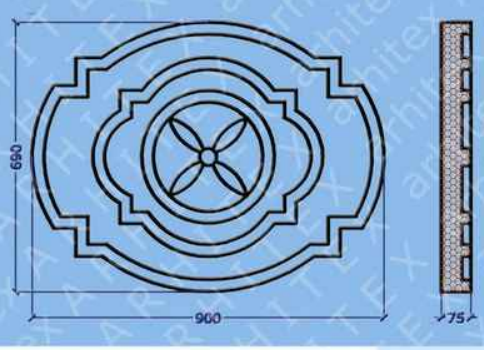

ПН-13 [2080*1050*50]

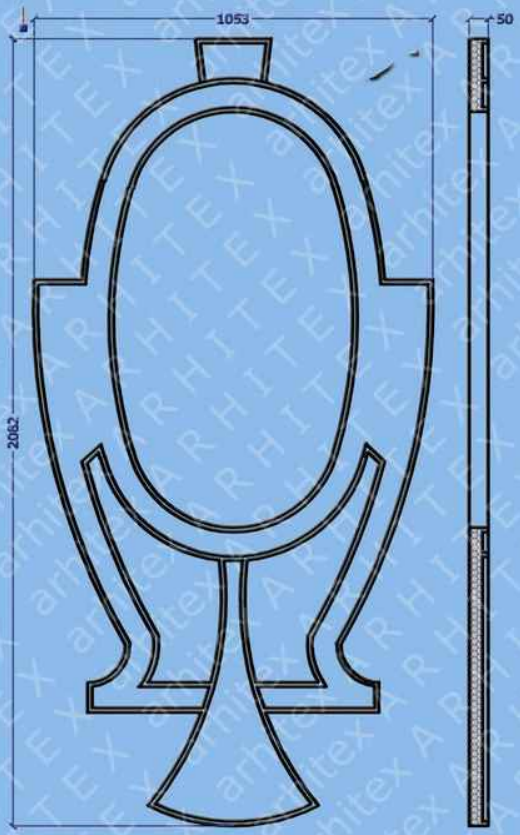

Консоли, кронштейны

Кр-01 [1575*660*720]

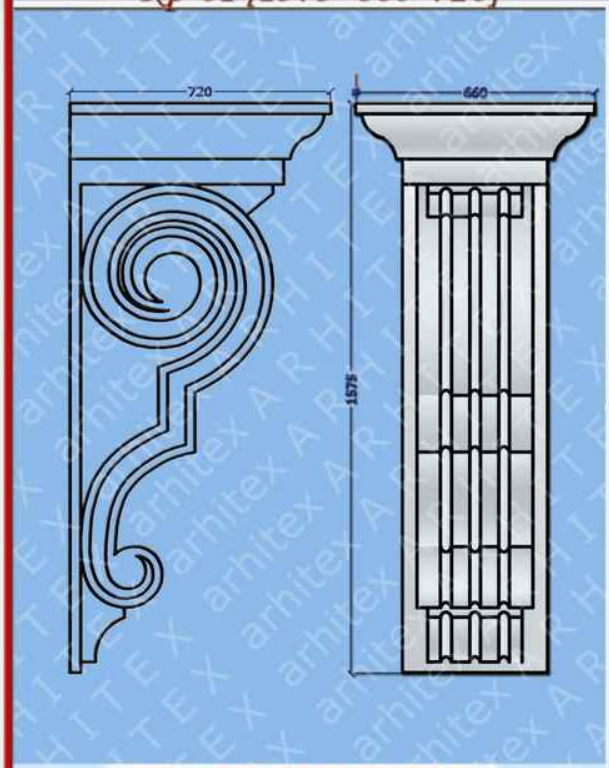

Кр-02 [1050*460*530]

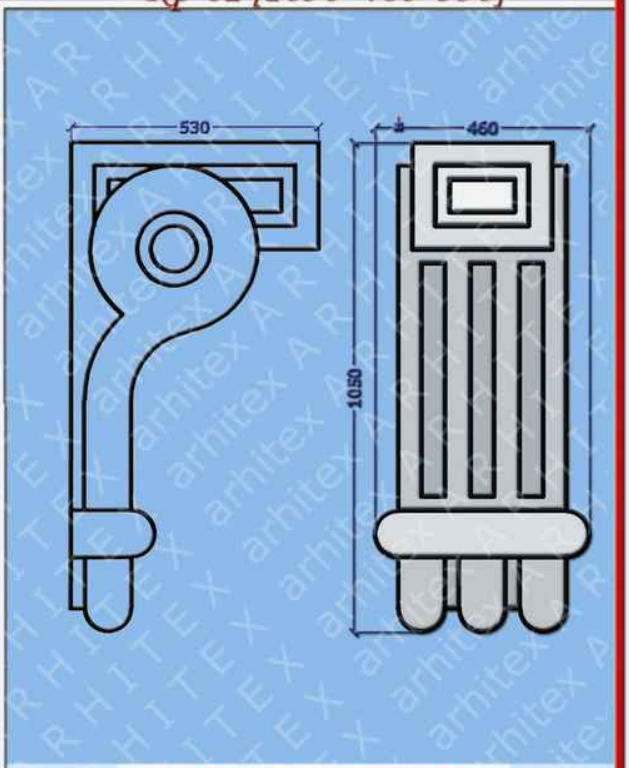

Кр-03 [600*210*825]

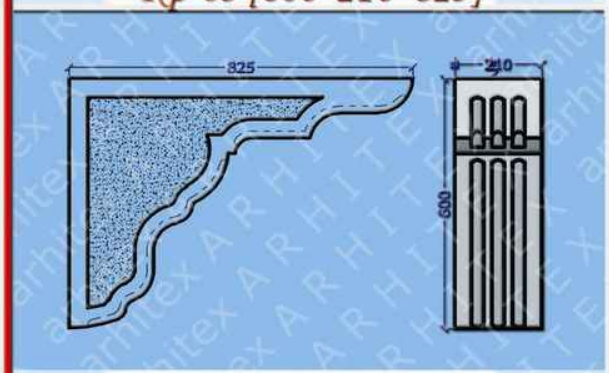

Кр-04 [285*180*90]

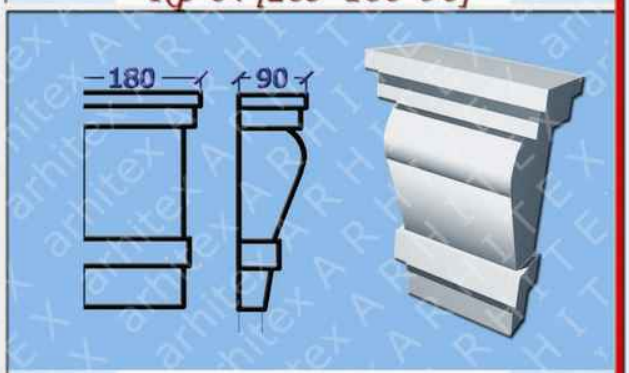

Кр-05 [200*160*60]

Кр-06 [200*200*90]

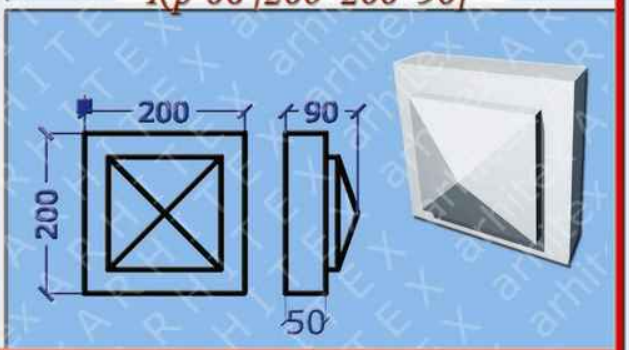

Консоли, кронштейны

Кр-07 [220*220*80]

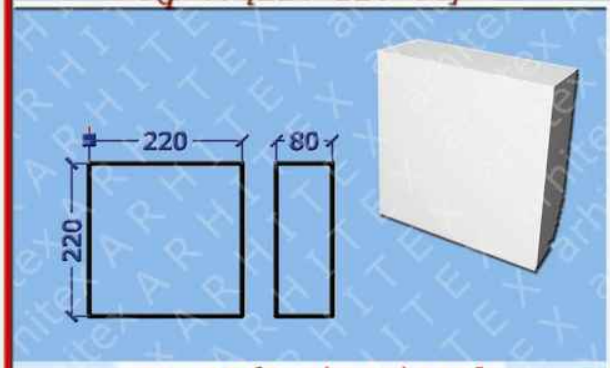

Кр-08 [500*220*110]

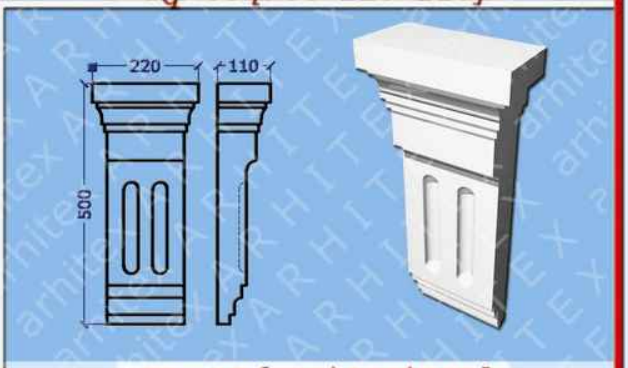

Кр-09 [510*250*250]

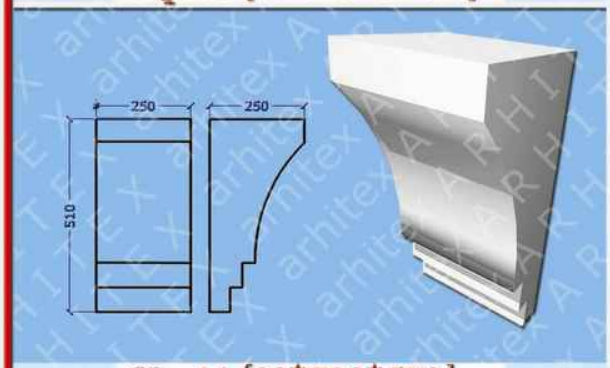

Кр-10 [660*250*975]

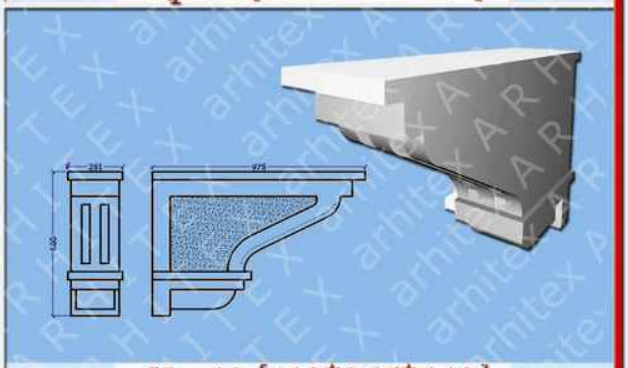

Кр-11 [80*730*570]

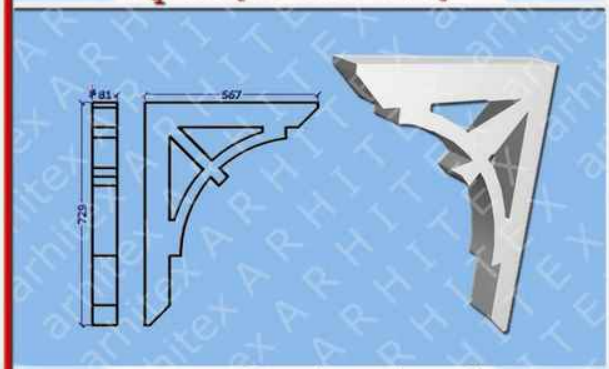

Кр-12 [410*265*110]

Кр-13 [235*300*250]

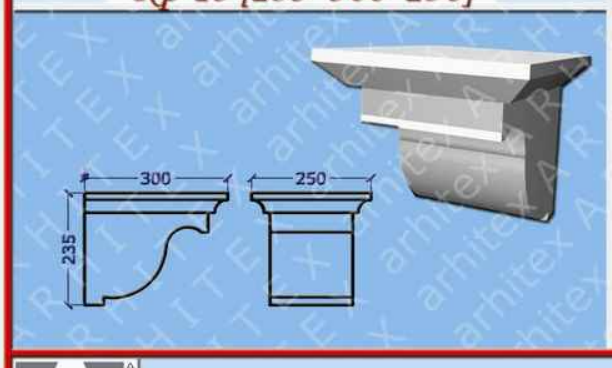

Кр-14 [235*300*250]

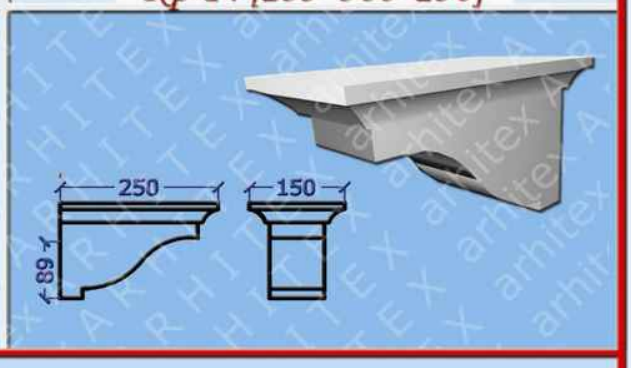

Консоли, кронштейны

Кр-15 [330*190*200]

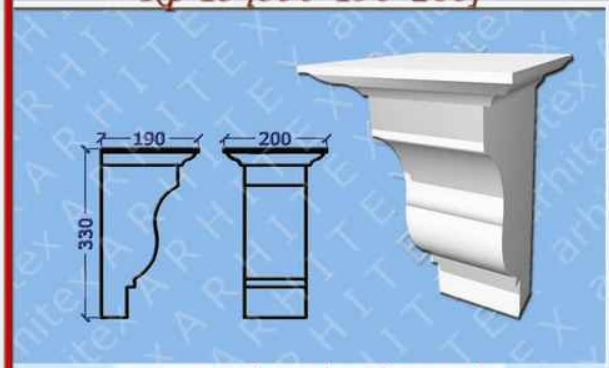

Кр-16 [350*350*250]

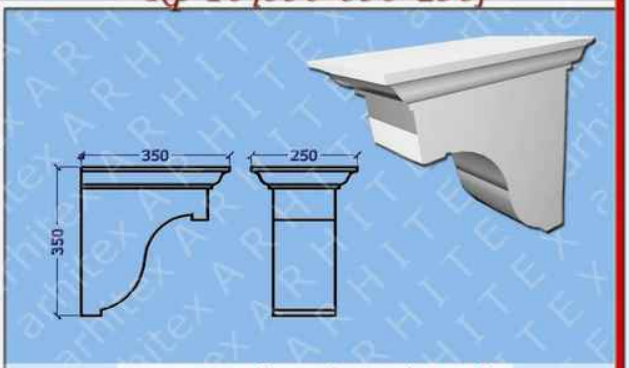

Кр-17 [855*75*1000]

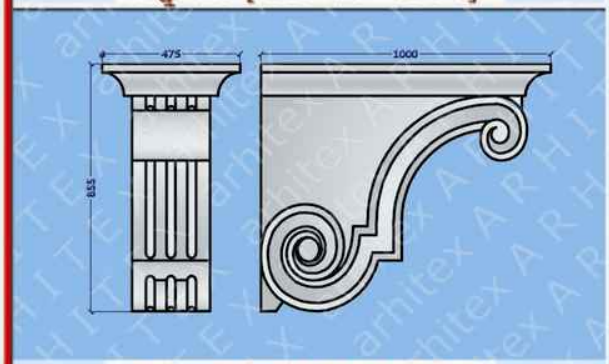

Кр-18 [600*200*500]

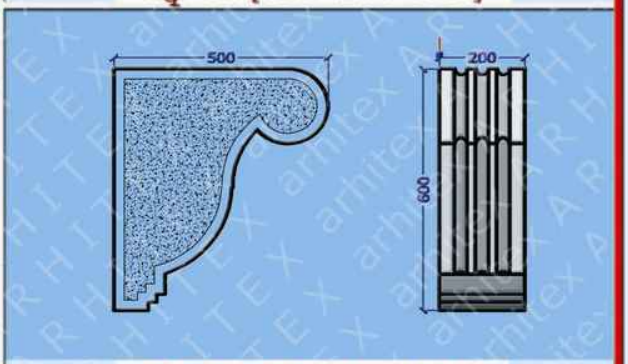

Кр-19 [400*275*265]

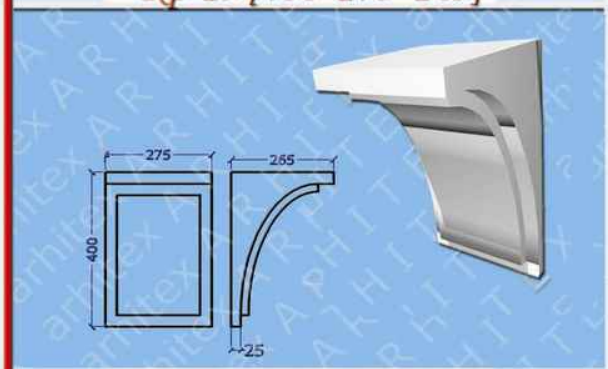

Кр-20 [230*200*300]

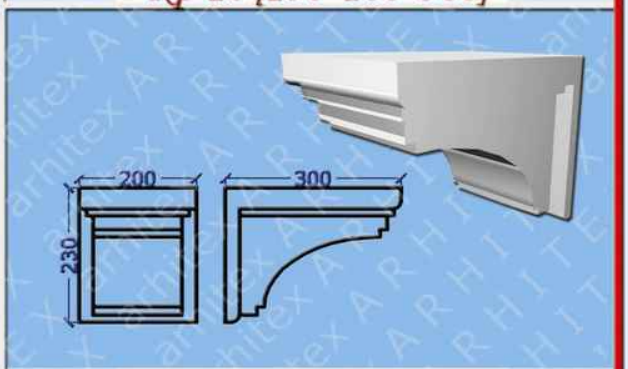

Кр-21 [250*120*150]

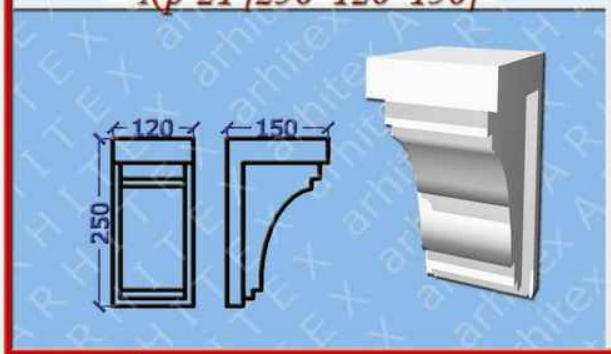

Кр-22 [600*350*210]

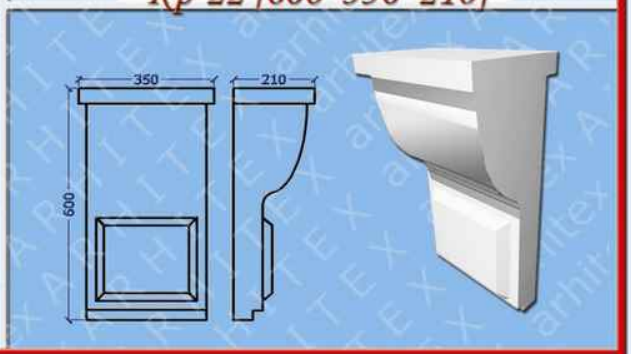

Русты, боссажи

Б-01 [500*300*40]

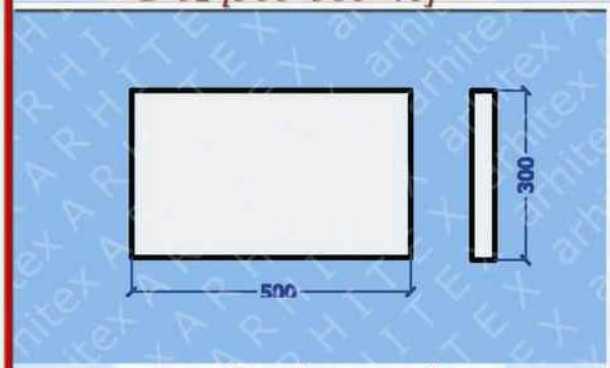

Б-02 [350*300*40]

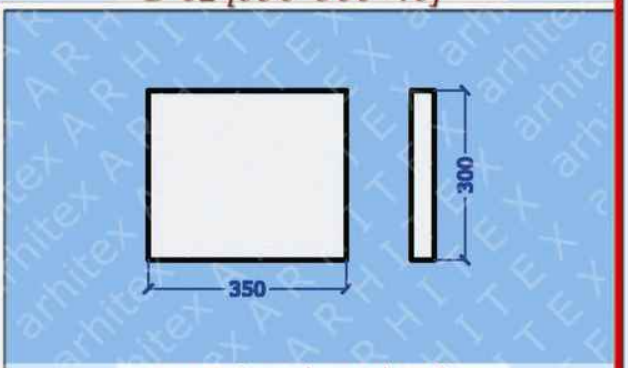

Б-03 [400*200*40]

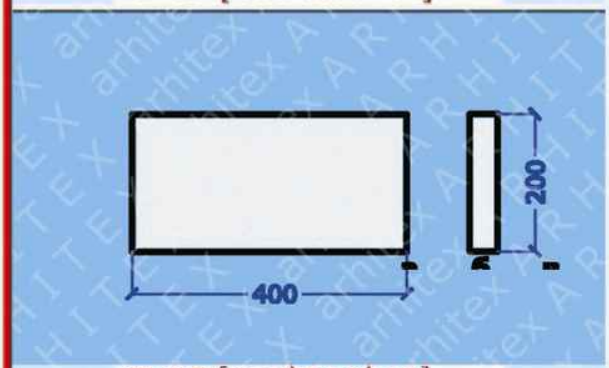

Б-04 [300*200*40]

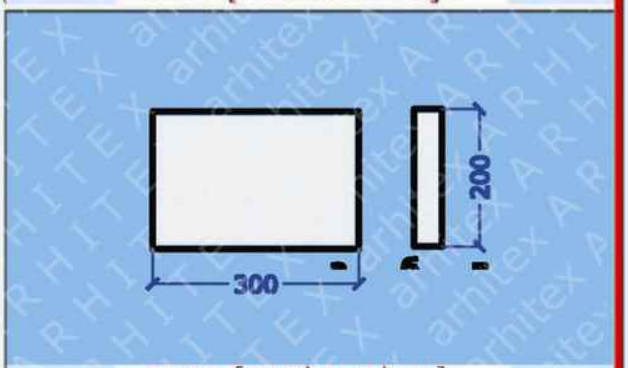

Б-05 [500*300*40]

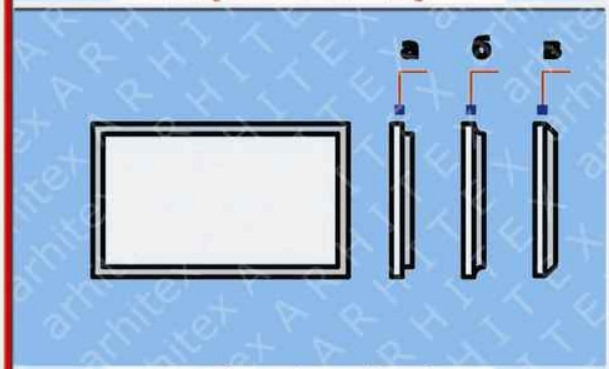

Б-05 [500*300*40]

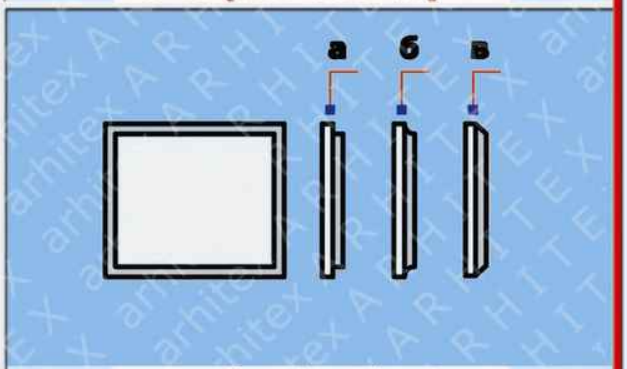

Б-07 [500*300*40]

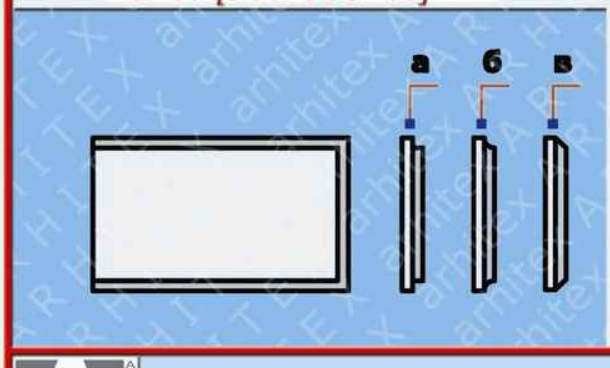

Б-08 [500*300*40]

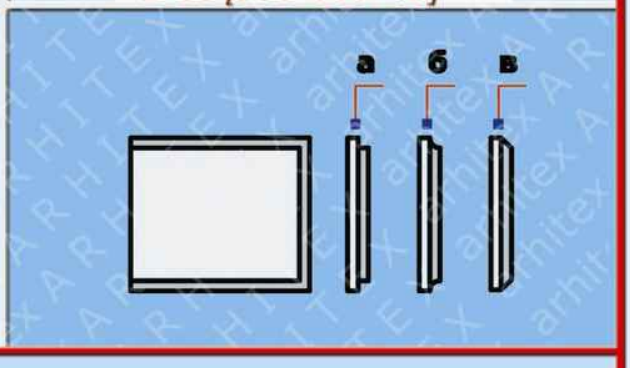

Русты, боссажи

Б-09 [400*200*40]

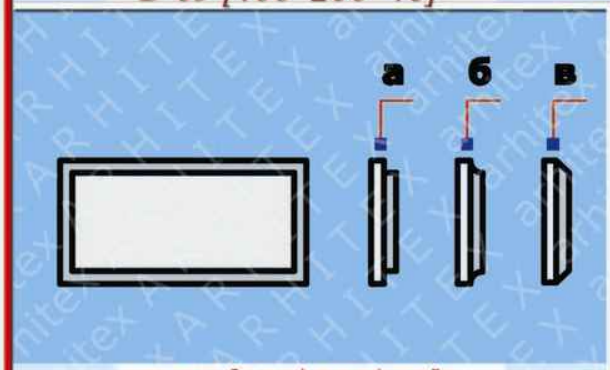

Б-10 [300*200*40]

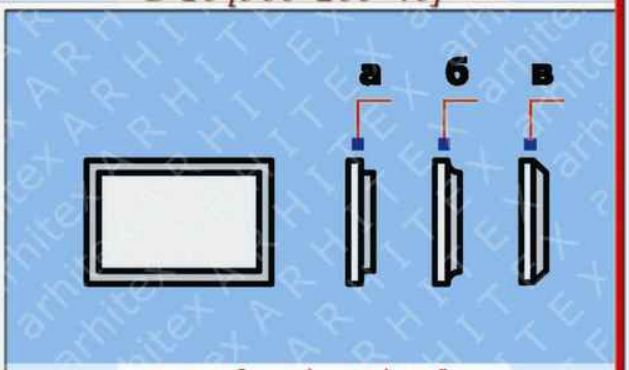

Б-11 [400*200*40]

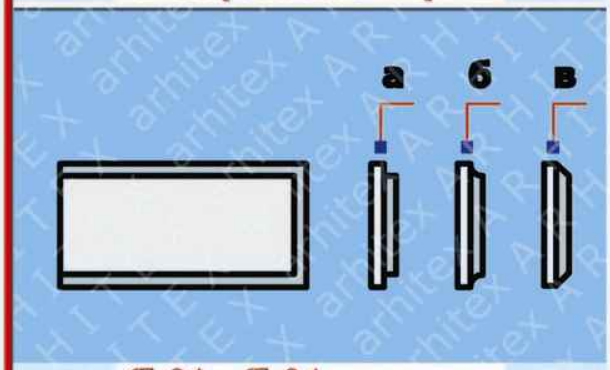

Б-12 [300*200*40]

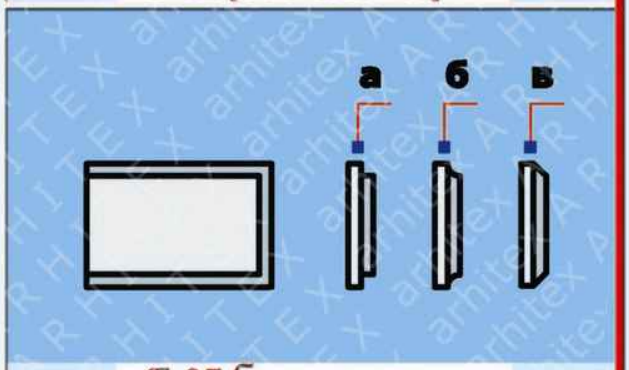

Б-01 и Б-04

Б-07 б

Накрывка на ограждения

Во-1 [130*255]

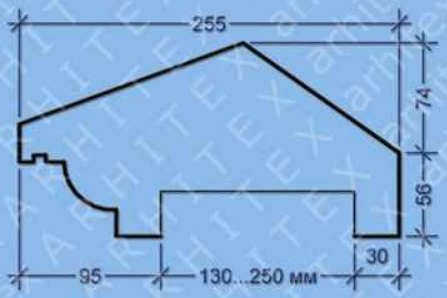

Во-2 [131*260]

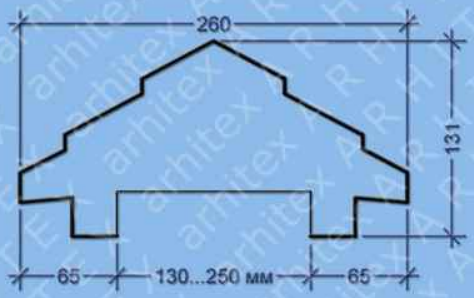

Во-3 [120*190]

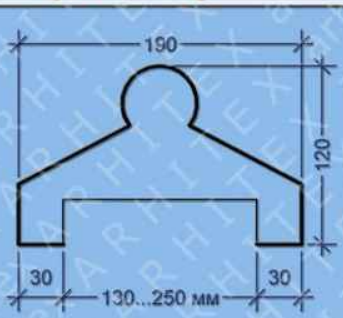

Во-4[125*276]

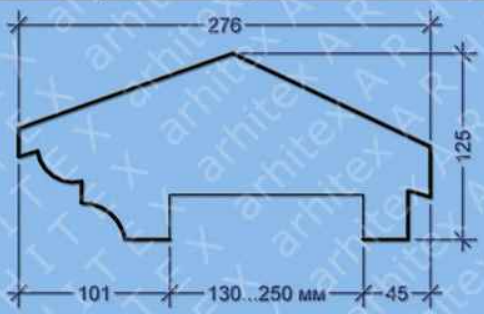

Накрывка на ограждения

Во-5 [150*255]

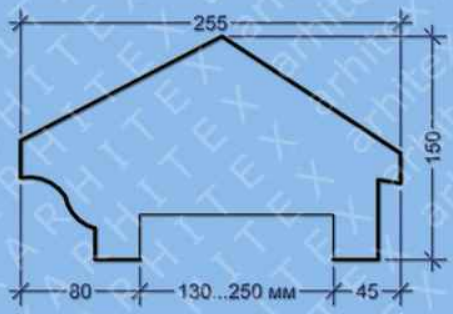

Во-6 [170*310]

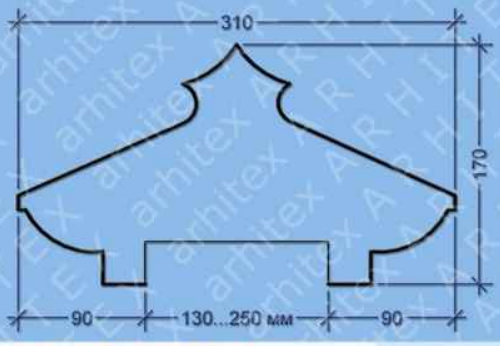

Во-7 [130*240]

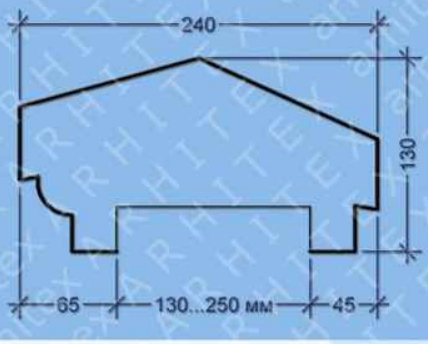

Во-8 [131*260]

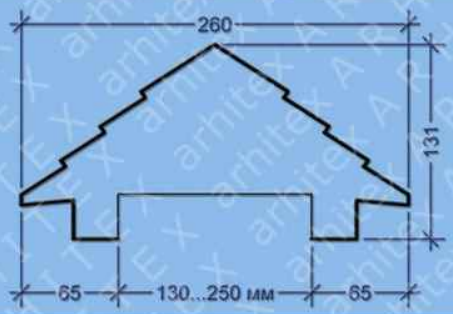

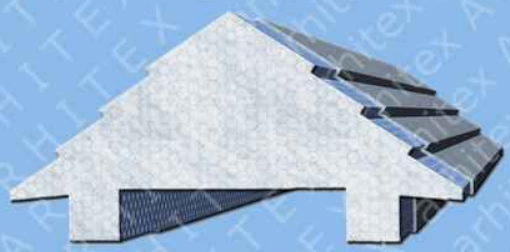

Накрывка столбов ограждений

Всо-1 [702*330]

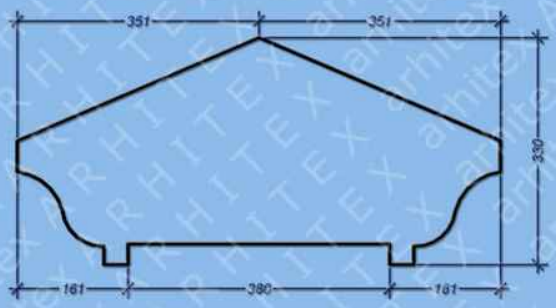

Всо-2 [250*640]

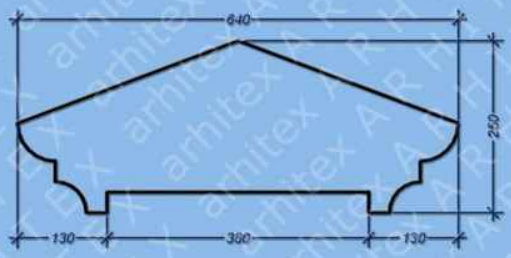

Всо-3 [285*610]

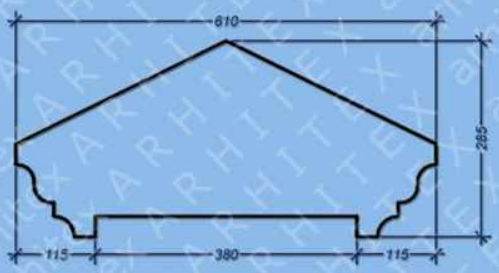

Накрывка столбов ограждений

Всо-4 [255*640]

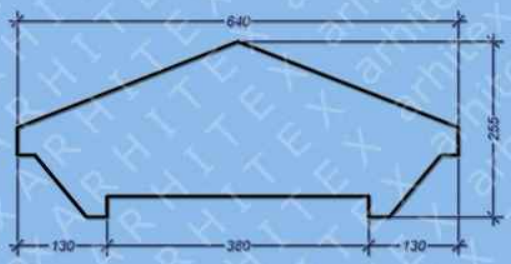

Всо-5 [380*640]

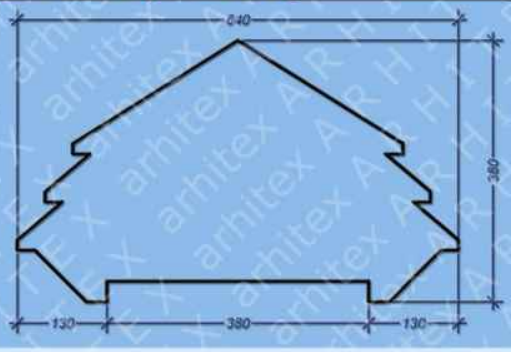

Пилястры гладкоствольные

ПЛ 101/ПЛ 201 [h=3 000]

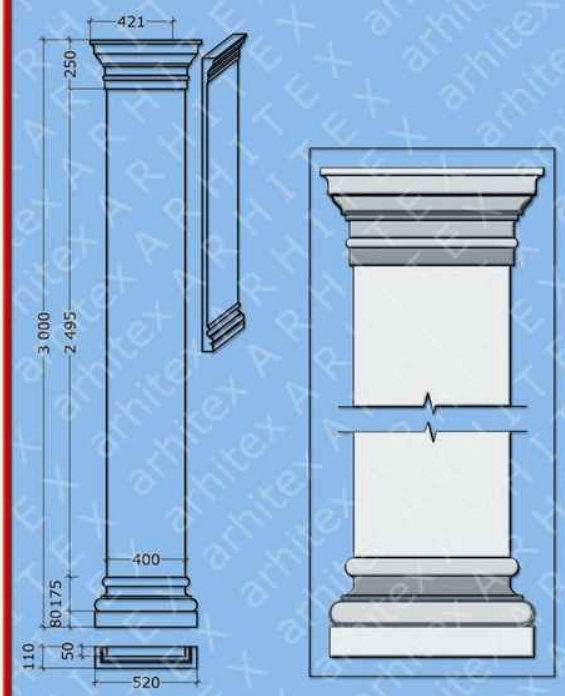

ПЛ 102/ПЛ 202 [h=2 100]

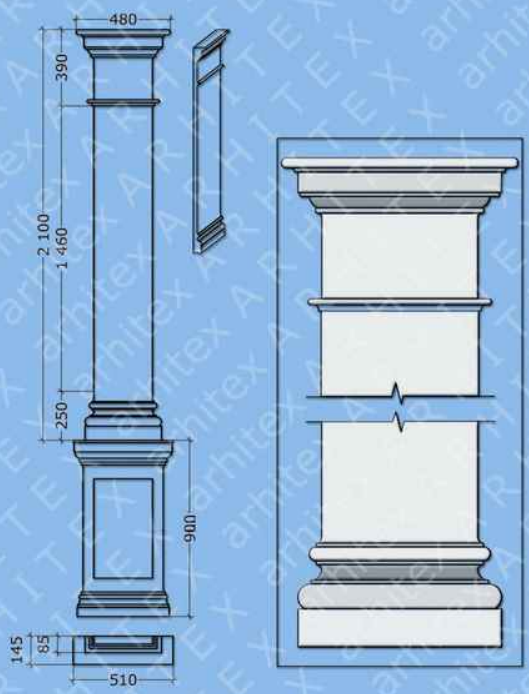

ПЛ 103/ПЛ 203 [h=3 000]

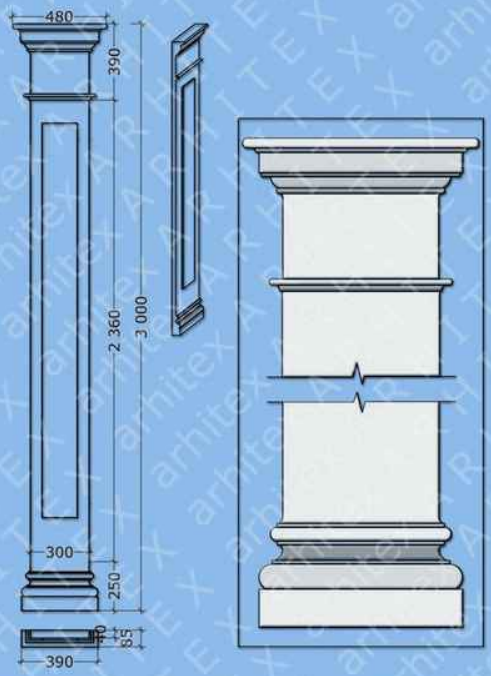

ПЛ 104/ПЛ 204 [h=3 000]

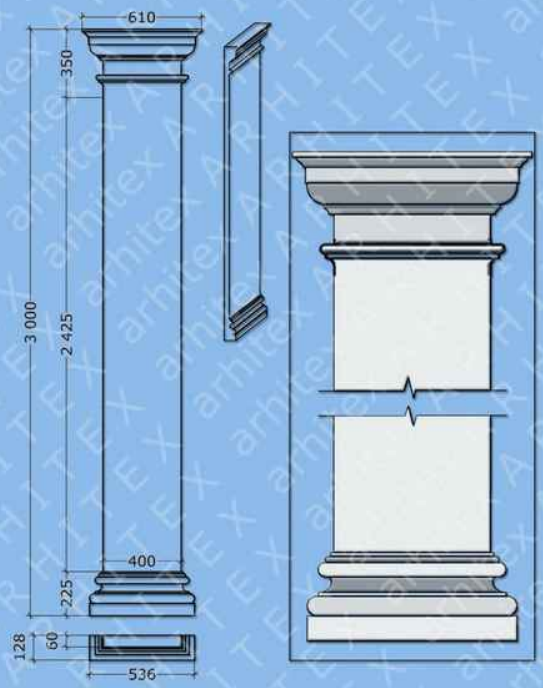

Пилястры с каннелюрами

ПЛ 105/ПЛ 205 [h=3 000]

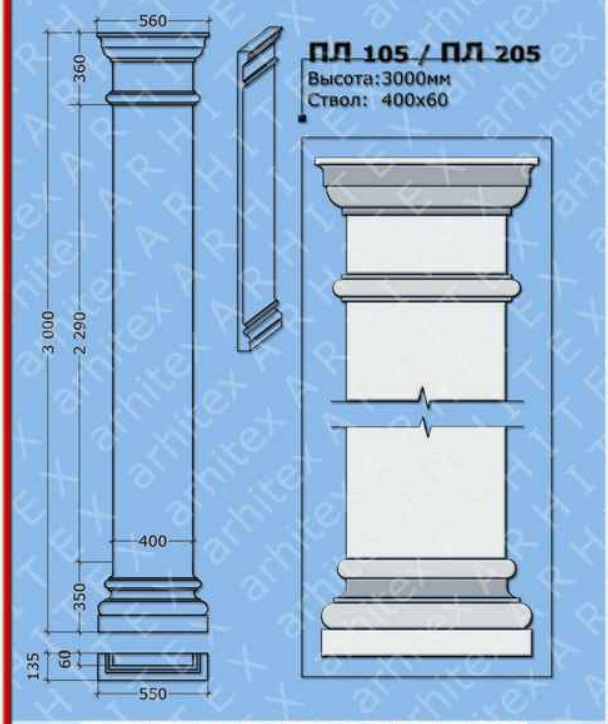

ПЛ 106/ПЛ 206 [h=3 000]

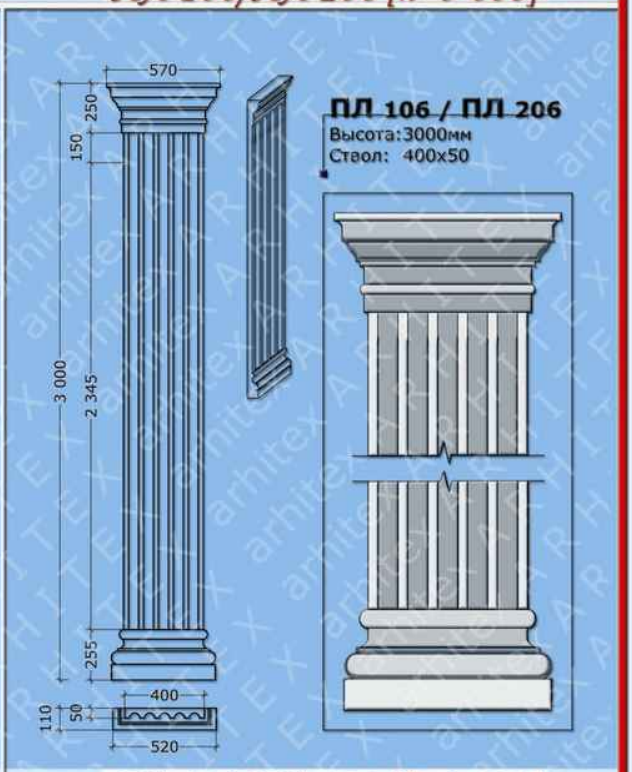

ПЛ 107/ПЛ 207 [h=3 000]

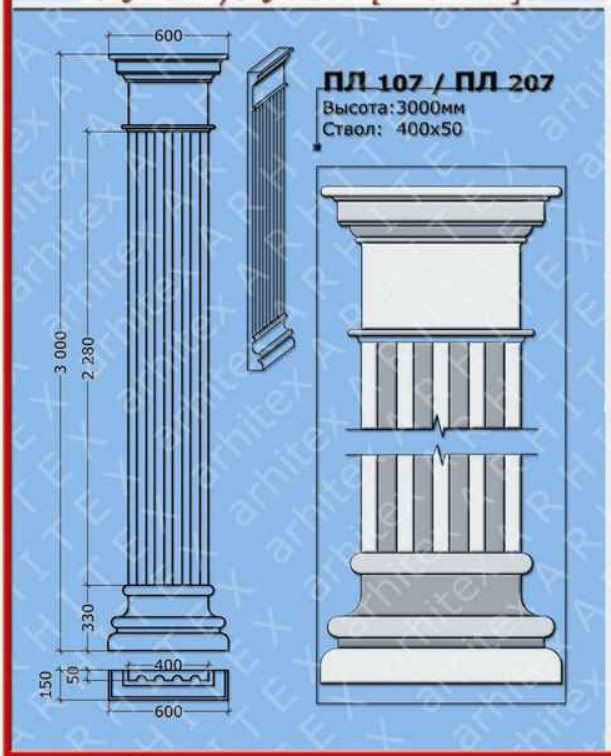

ПЛ 108/ПЛ 208 [h=3 000]

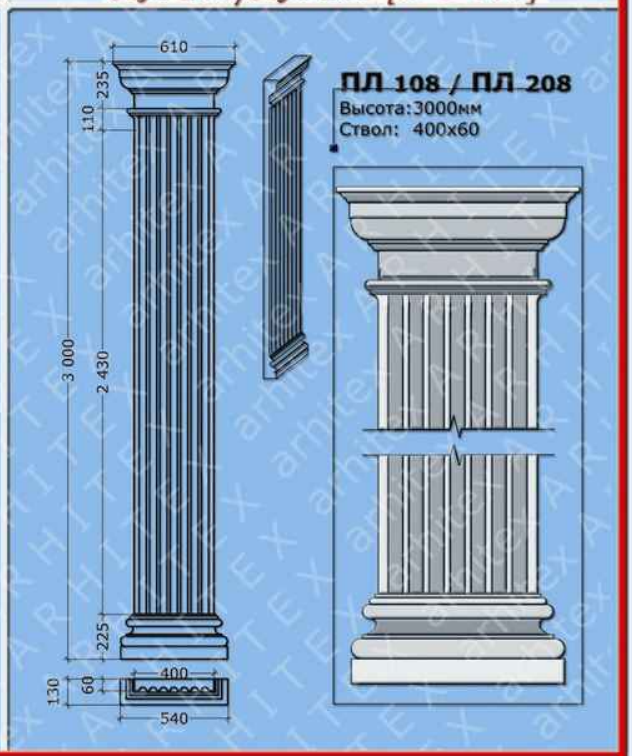

Пилястры с каннелюрами

ПЛ 109/ПЛ 209 [h=3 000]

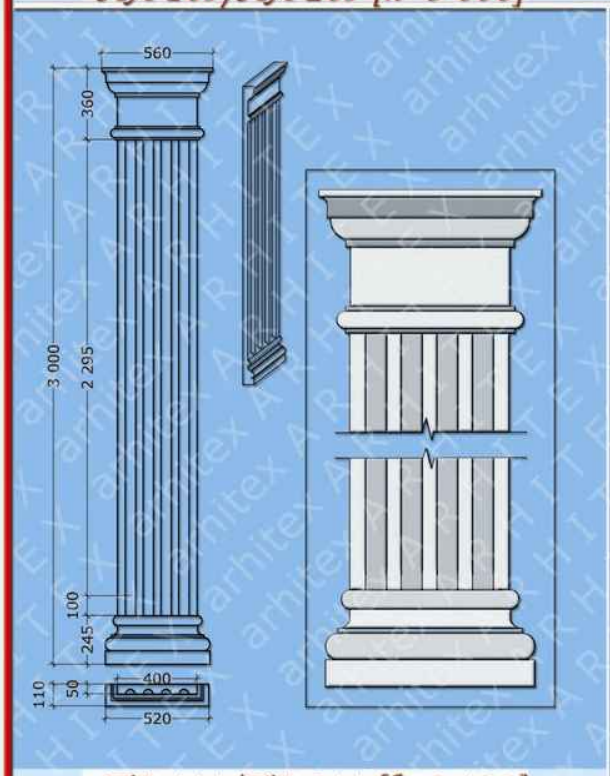

ПЛ 110/ПЛ 210 [h=2 045]

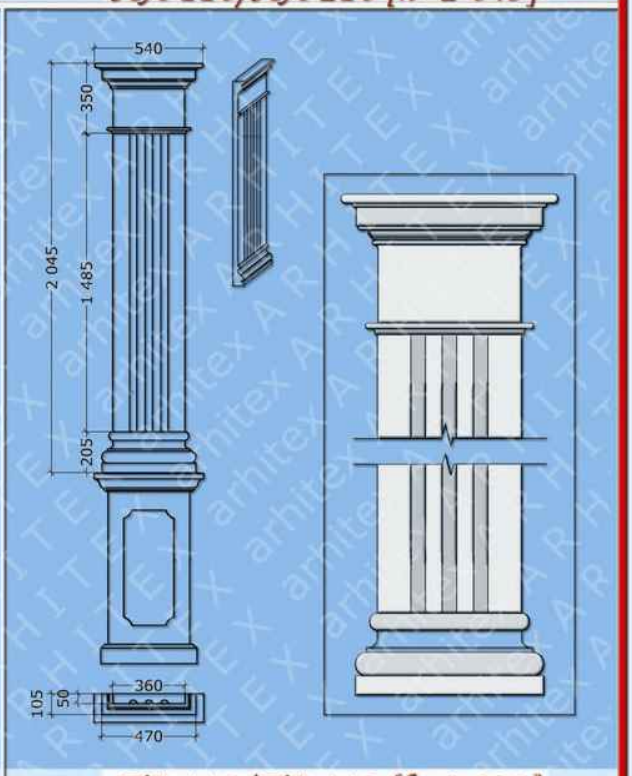

ПЛ 111/ПЛ 211 [h=2 100]

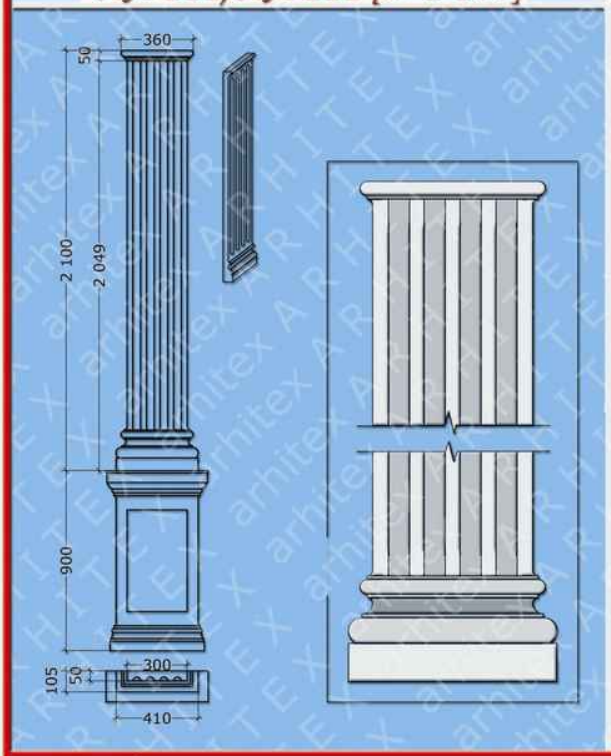

ПЛ 112/ПЛ 212 [h=3 000]

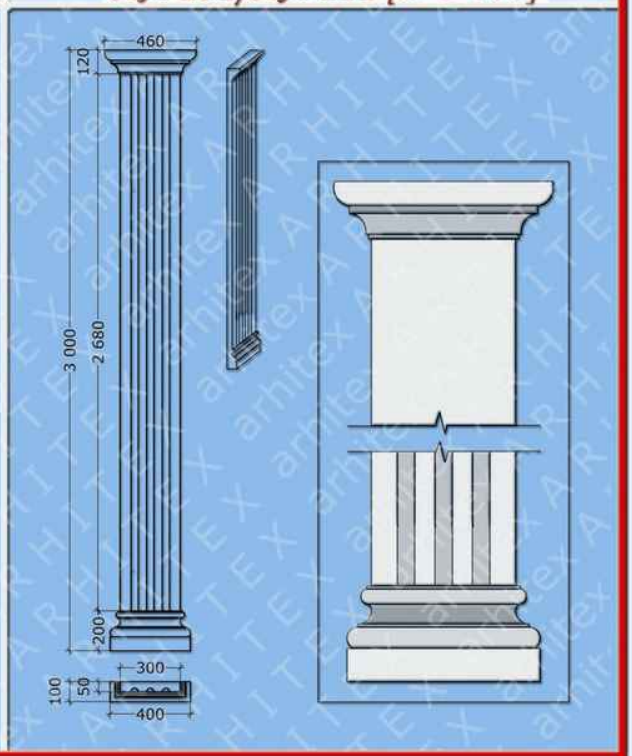

Колонны, полуколонны

КЛ 01/ПКЛ 01 [h=3 000]

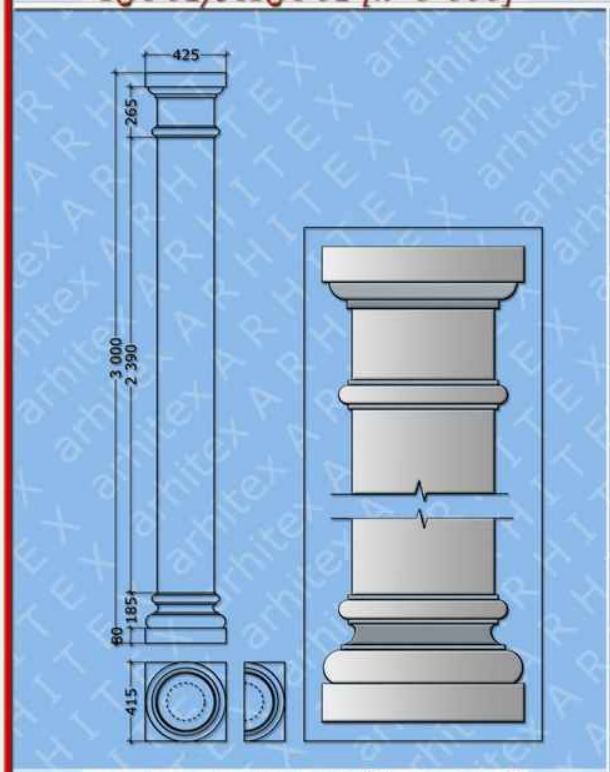

КЛ 02/ПКЛ 02 [h=3 000]

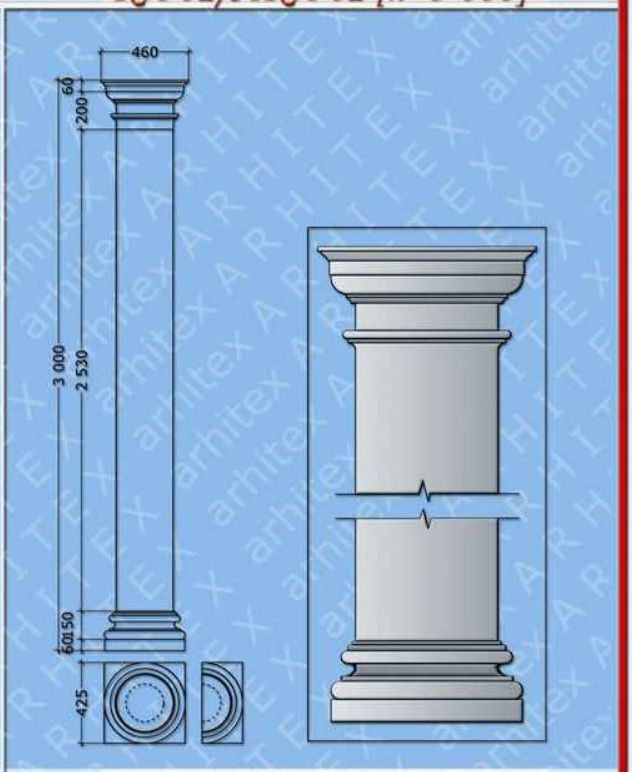

КЛ 03/ПКЛ 03 [h=3 000]

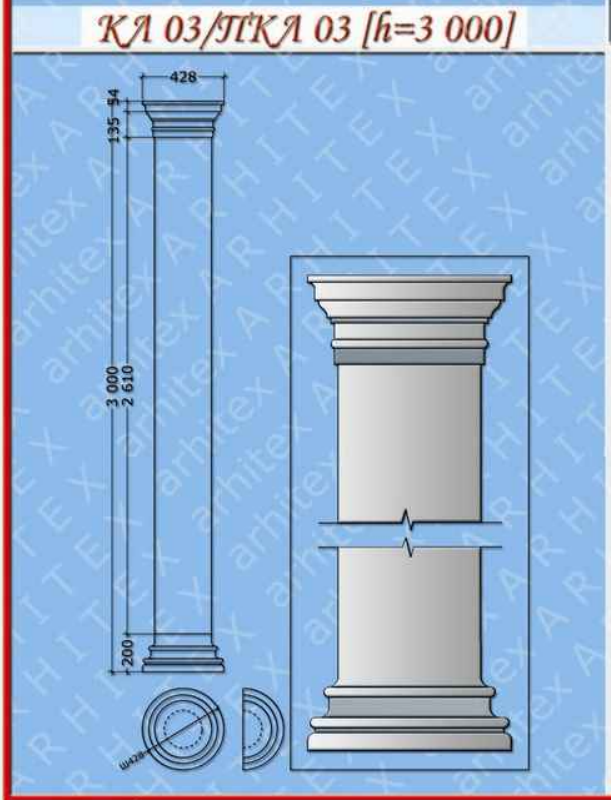

КЛ 04/ПКЛ 04 [h=3 000]

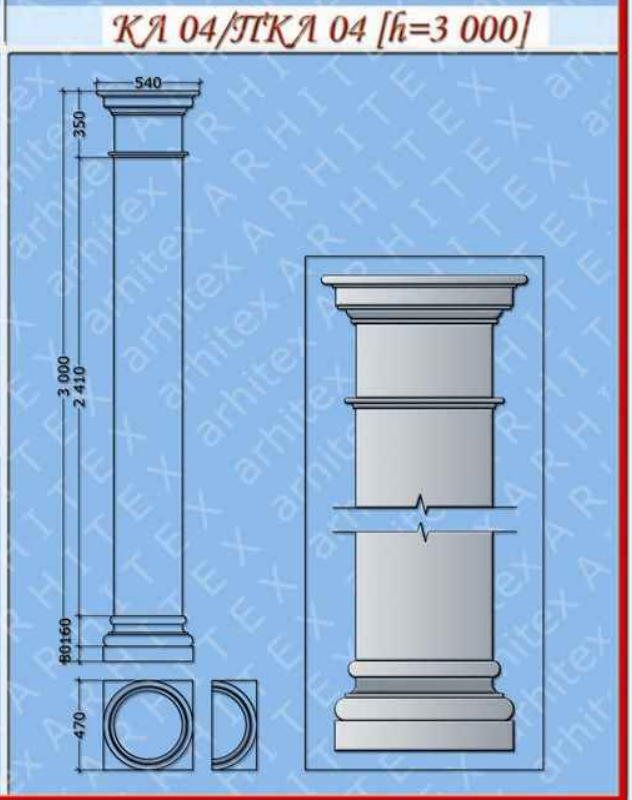

Колонны, полуколонны

КЛ 05/ПКЛ 05 [h=3 000]

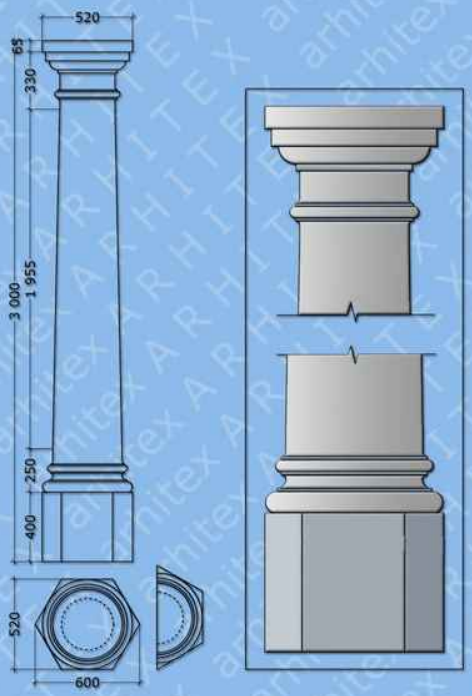

КЛ 07/ПКЛ 07 [h=2 200]

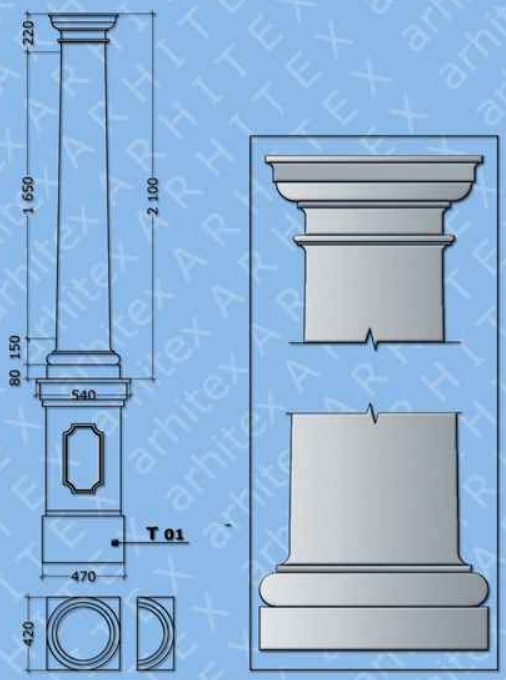

КЛ 08/ПКЛ 08 [h=2 045]

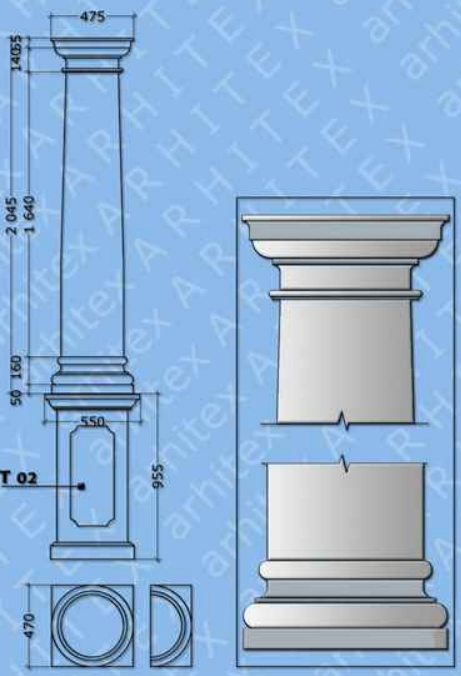

КЛ 09/ПКЛ 09 [h=3 000]

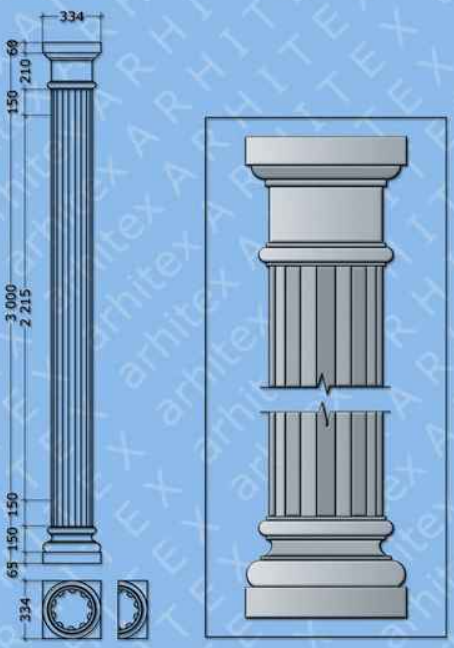

Колонны, полуколонны

КЛ 10/ПКЛ 10 [h=3 000]

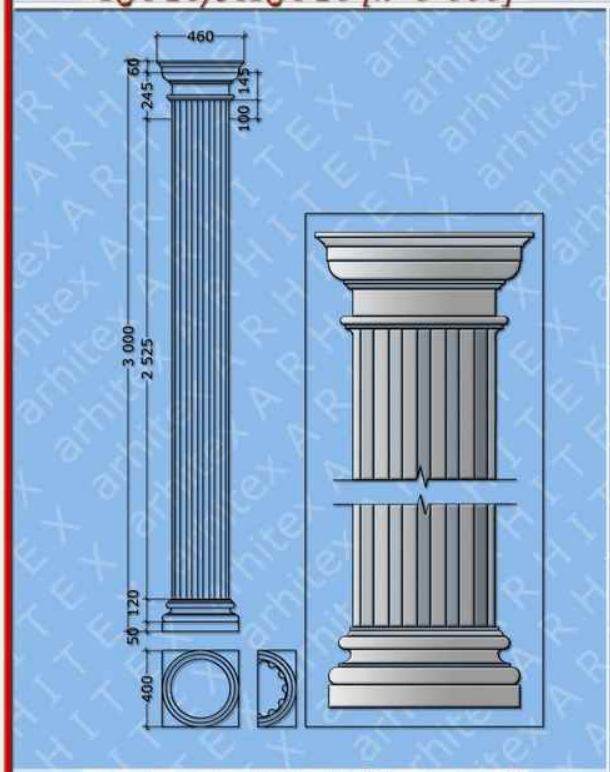

КЛ 11/ПКЛ 11 [h=2 045]

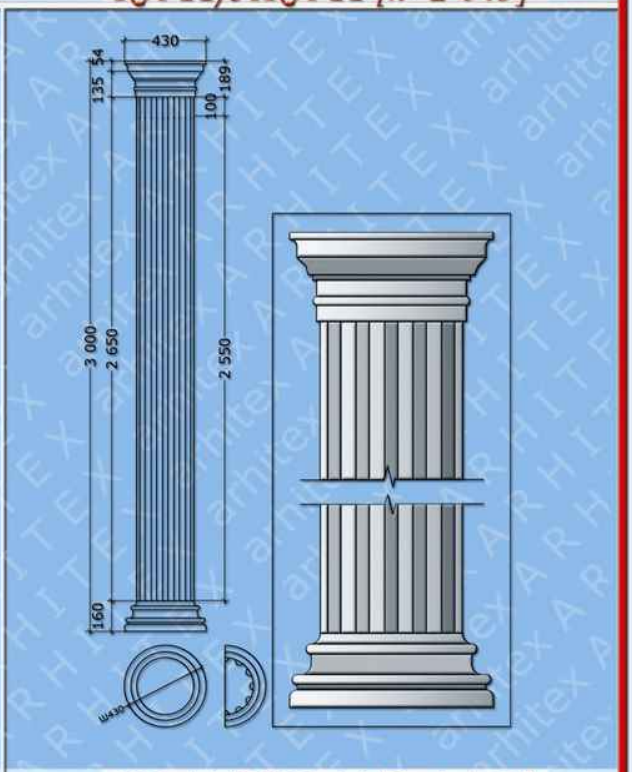

КЛ 13/ПКЛ 13 [h=3 000]

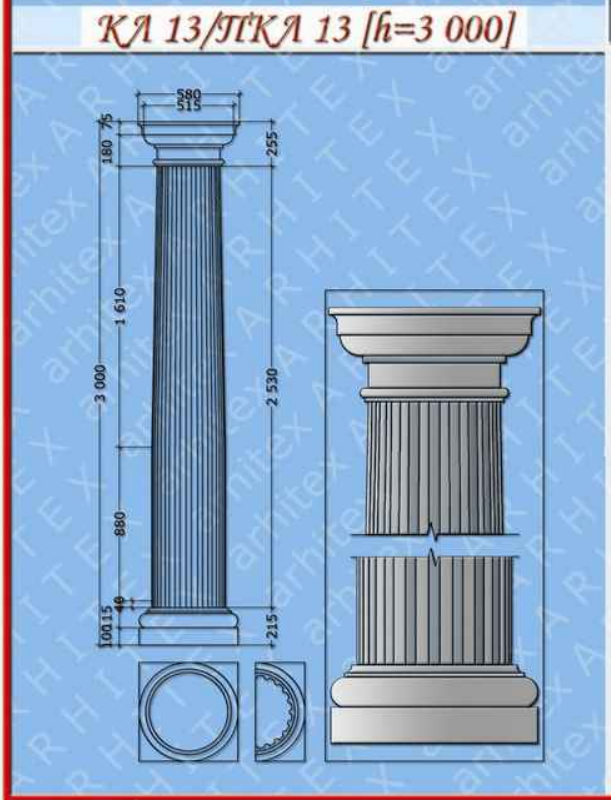

КЛ 14/ПКЛ 14 [h=3 000]

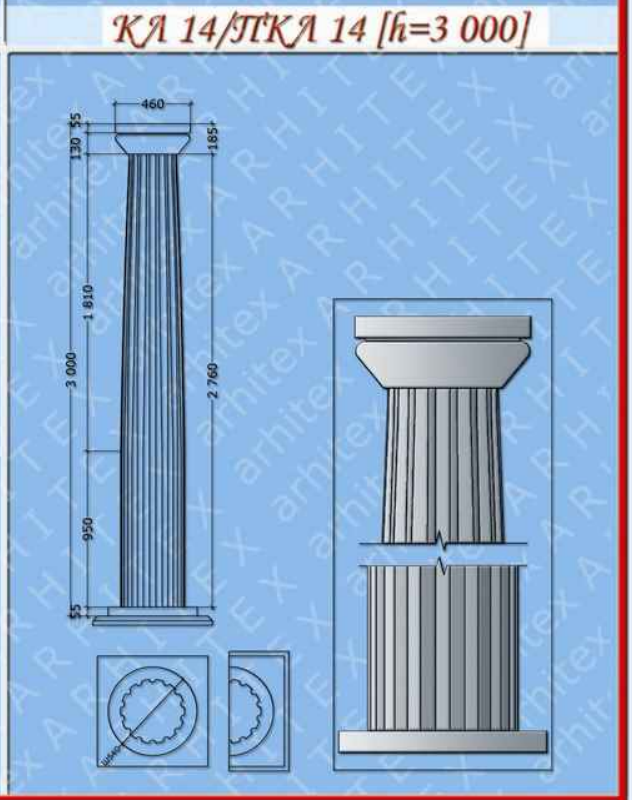

Сандрики

Сп 01

Сп 02

Са 01

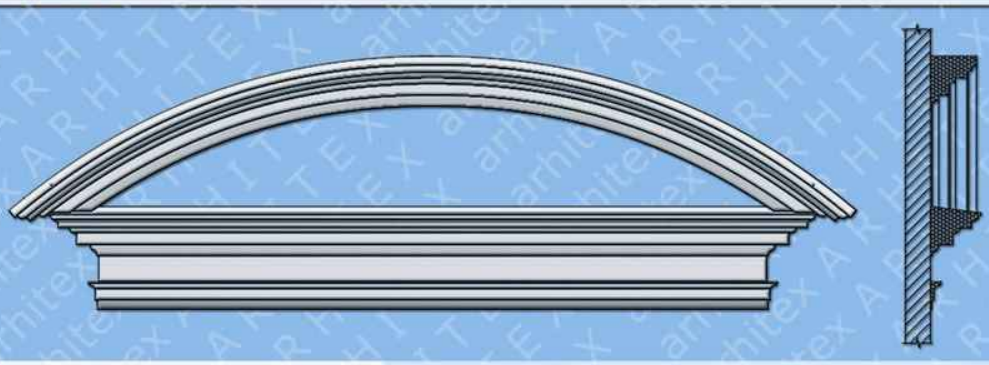

Са 02

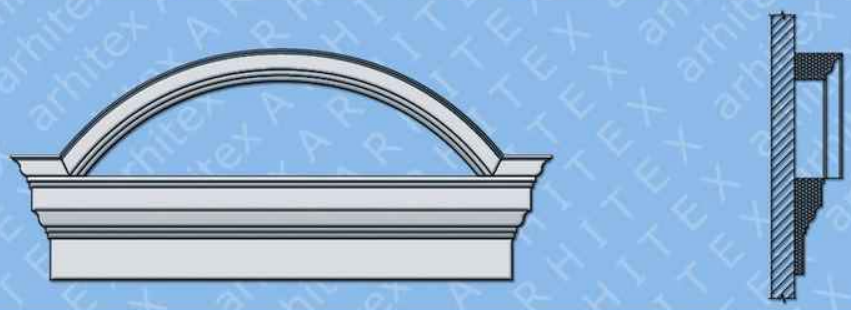

Сандрики

Ст 01

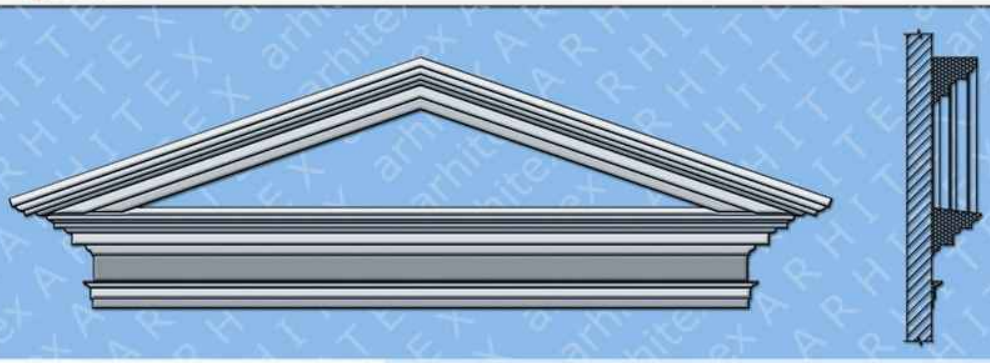

Ст 02

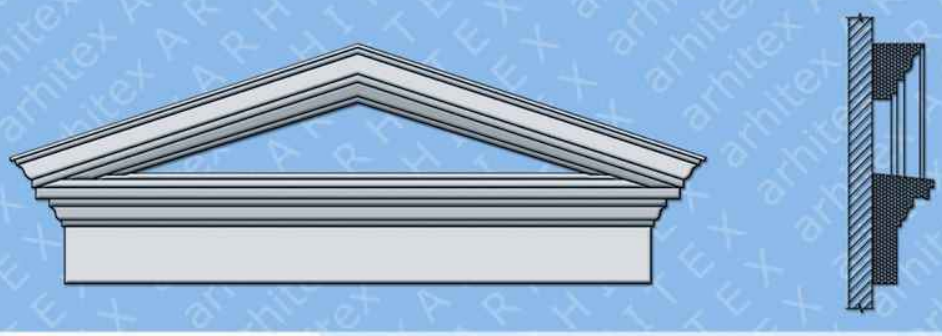

Ст 03

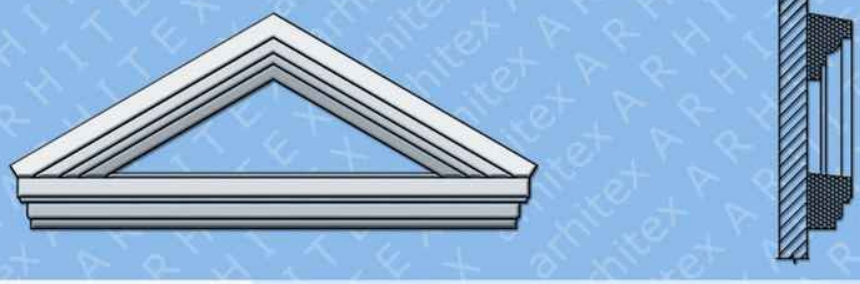

Ст 04

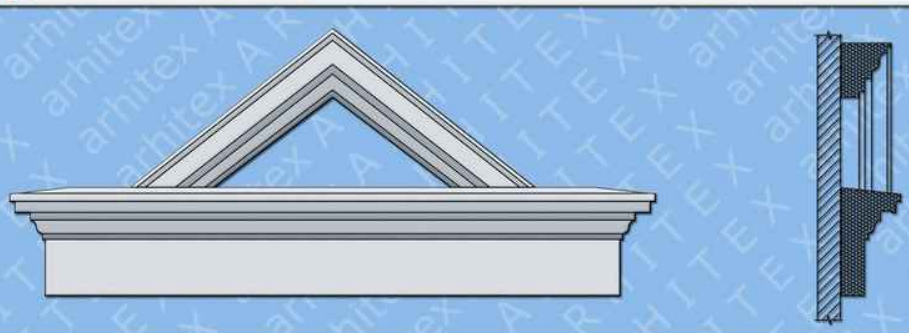

Оформление оконных проемов

Тип 01

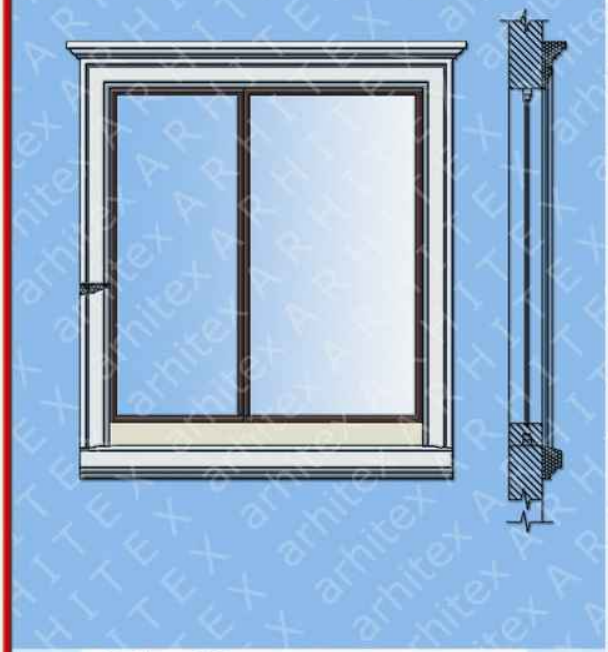

Тип 02

Тип 03

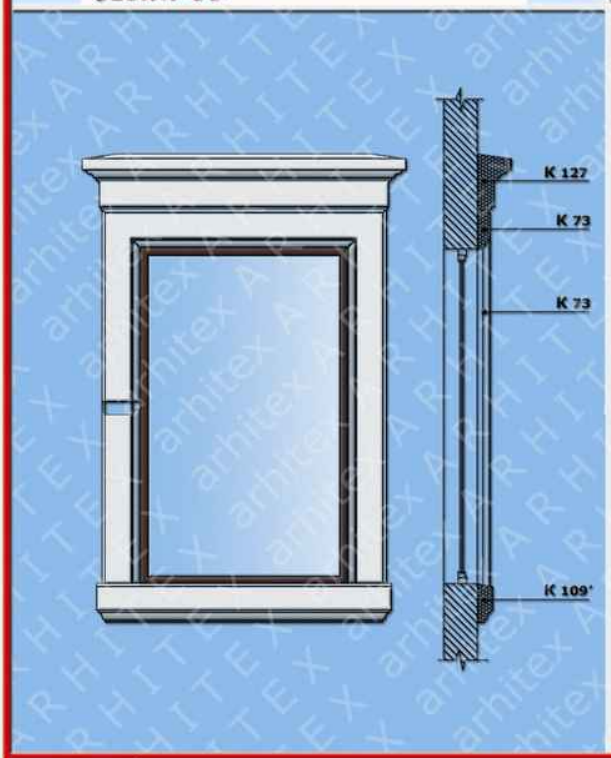

Тип 04

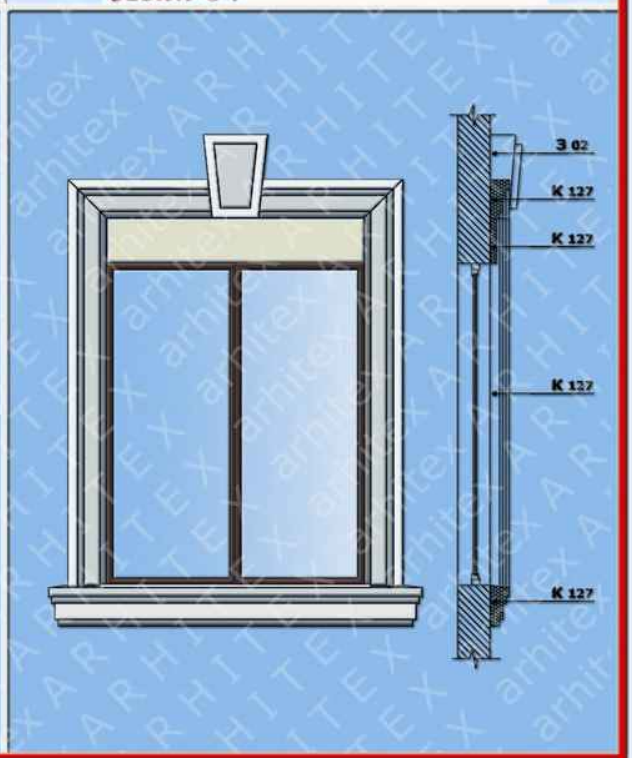

Оформление оконных проемов

Тип 05

Тип 06

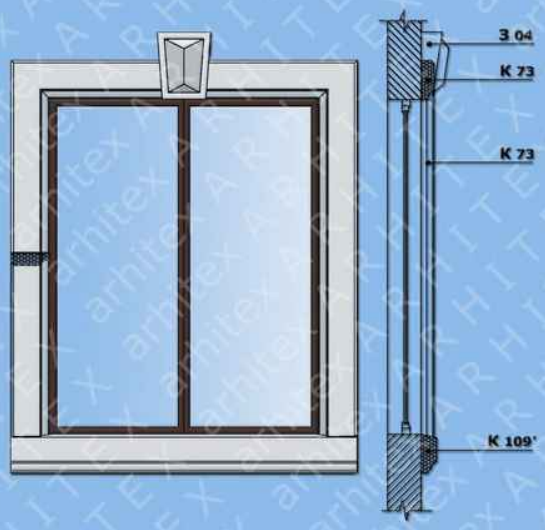

Тип 07

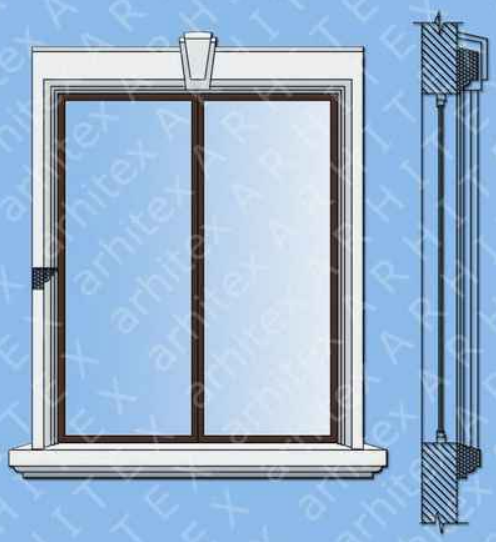

Тип 08

Оформление оконных проемов

Тип 09

Тип 09а

Тип 10

Тип 10а

Оформление слуховых окон

Тип 11

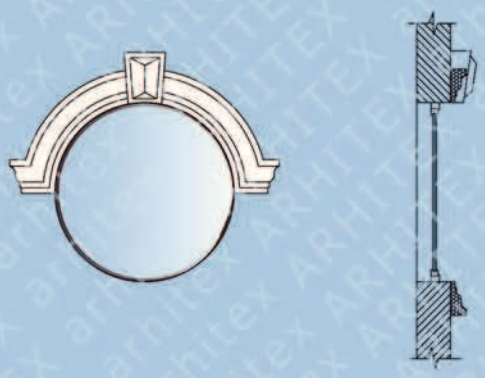

Тип 12

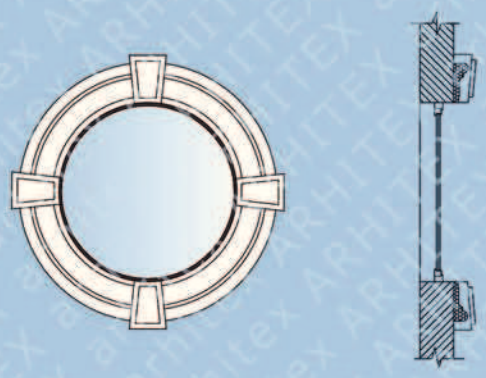

Тип 13

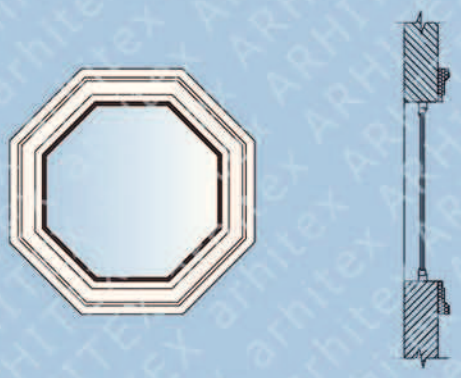
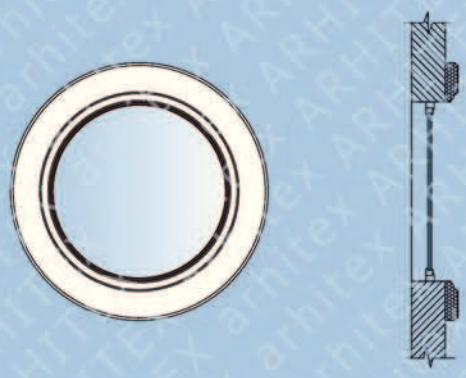
Тип 14