MANTENIMIENTO (Cont.)

ADVERTENCIA
Es frecuente la presencia de insectos tales como arañas, tijeretas, etc. al interior de los quemadores; por lo tanto, dado que esta situación perjudica notoriamente la buena combustión y operación de su artefacto, recomendamos limpiar prolijamente el interior de los quemadores principales junto con la mantención anual recomendada.

IMPORTANTE
Este artefacto posee un dispositivo de seguridad de evacuación de los gases producto de la combustión, el cual verifica la correcta evacuación de los gases. Si se produce obstrucción del ducto de evacuación o chimenea, este dispositivo detecta el retorno de los gases cortando el paso de gas al quemador principal y apagando el calefón. Si el artefacto está instalado sin ducto de evacuación, no funcionará, porque actúa el sensor de seguridad de retorno de humos o gases.Este dispositivo jamás deberá anularse. Si se produce corte del gas por la acción de este dispositivo, deberá revisarse el sistema de ventilación del local y los ductos de la chimenea, si se determina que el sensor está defectuoso deberá reemplazarse por otro idéntico del mismo origen.Para poner nuevamente el calefón en funcionamiento deberá ventilarse el local durante 10 minutos como mínimo, antes de volver a encender el calefón.Si el calefón queda en forma reiterada fuera de servicio, llamar a un instalador matriculado.

ESPECIFICACIONES TÉCNICAS

Descripción		Unidades	Modelos
			R7-14L-GN
			R7-14L-GLP
N° Matrícula de Aprobación, para GN			01-1485-04-005
N° Matrícula de Aprobación, para GLP			02-1485-04-005
Potencia útil Nominal		kW	19,5
Consumo Calorífico Nominal (PCS)		kW	23,3
Consumo Calorífico Mínimo (PCS)		kW	16
Presión de trabajo del Gas Licuado (GLP)		mmH2O	280
Presión de trabajo del Gas Natural (GN)		mmH2O	180
Conexión de gas licuado y natural		ISO 228	G1/2
Presión minima de agua (encendido)		kPa(mH2O)	10 (1,0)
Caudal de agua mínimo (encendido)		l/min	4,3
Caudal Nominal		l/min	14
Presión máxima de agua		bar	10
Presión a caudal nominal		kPa(mH2O)	45(4,5)
Entrada de agua fría lado derecho		ISO 228	G1/2
Salida de agua caliente lado izquierdo		ISO 228	G1/2
Distancia entre conexiones de agua		mm	184
Incremento de temperatura		C°	20
Capacidad (para t=20K)		l/min	13,8
Categoría			II 2H3P
Dimensiones y Pesos:	Frente	mm	361
	Fondo	mm	218
	Alto	mm	647
Collarín de evacuación de gases		mm	126
Peso del artefacto: Neto / Embalado		kg	10,5 / 11

DIAGRAMA INTERNO CALEFÓN

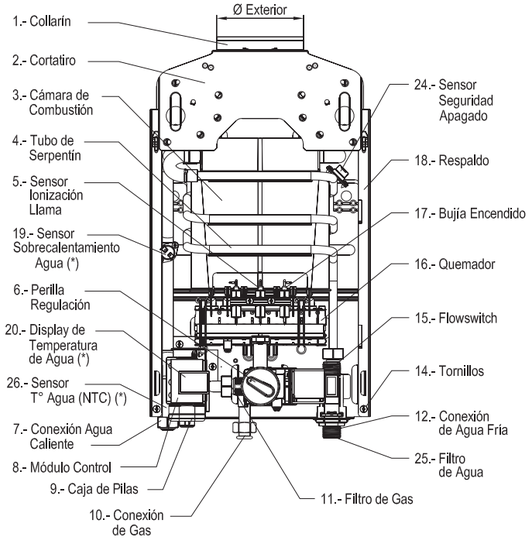

FIGURA Nº 8

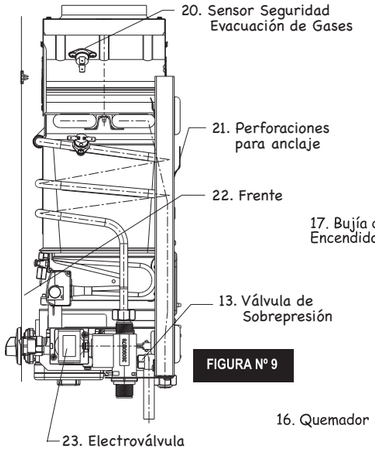

FIGURA Nº 9

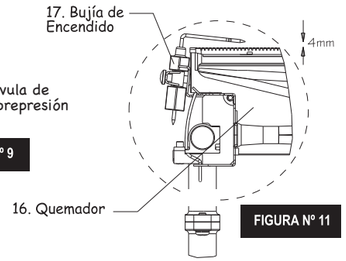

FIGURA Nº 11

El fabricante se reserva el derecho a efectuar modificaciones sin previo aviso, con ánimo de mejorar las caracterísicas y calidad de sus productos.

PARA SU SEGURIDAD

- SI PERCIBE OLOR A GAS:

1. Cierre la llave de gas.
2. Abra las ventanas.
3. No pulse ningún interruptor.
4. Apague las posibles llamas.

- No almacene ni utilice materiales o líquidos inflamables en las proximi-dades del aparato, especialmente en la zona inferior de éste.

- Para un confiable y seguro funcionamiento del calefón, se necesita un mantenimiento de al menos una vez al año, efectuado por el servicio técnico autorizado.

- Si la pared donde se va a montar el calentador es de material no resistente al fuego (madera etc.) deberá interponerse una plancha de material incombustible (no quebradizo) y su tamaño debe exceder, al menos, en 100 mm el contorno del artefacto.

⚠ ATENCIÓN

CONDUCTO DE SALIDA DE GASES

- Este artefacto debe ser instalado con conductos para la evacuación de los gases de la combustión.
- Su instalación debe ser realizada por un instalador matriculado y en todo de acuerdo a las disposiciones y normas vigentes.
- SI SE NECESITA REEMPLAZAR A OTRO ARTEFACTO INSTALADO, VERIFIQUE PREVIAMENTE SU COMPATIBILIDAD CON EL SISTEMA DE VENTILACIÓN EXISTENTE.
- EL CUMPLIMIENTO DE ESTAS INDICACIONES Y UN PERIÓDICO MANTENIMIENTO, EVITARÁN RIESGOS DE VIDA DE LOS OCUPANTES DE LA VIVIENDA.

Nº de Serie _____

Modelos ☐ R7 14L-GN
☐ R7 14L-GLP

TIMBRE CONTROL DE CALIDAD

CALEFÓN INSTANTÁNEO A GAS

MANUAL DE INSTRUCCIONES DE USO

RHEEM

El nuevo grado de confort.MR

La instalación del producto deberá ser realizada solamente por instaladores matriculados.

Lea atentamente este manual de instrucciones y consérvelo para consultas futuras.

APROBADO BAJO NORMA: NAG313 (2009)
IMPORTA Y GARANTIZA **RHEEM S.A.**
AV. DEL LIBERTADOR 6570 Piso 6°
(C1428ARV) BUENOS AIRES
SERVICIO AL CLIENTE
TEL.: (011) 0810-888-6060 servicioalcliente@rheem.com.ar
FABRICADO POR CEM S.A. - ORIGEN CHILE

Contenido

- Instrucciones para el instalador 2
- Montaje en un armario 2
- Generalidades 3
- Instalación ducto de evacuación de gases 3
- Instrucciones de uso 4
- Esquema eléctrico 4
- Mantenimiento 5-6
- Especificaciones técnicas 6
- Diagrama interno de calefón 7
- Seguridad 8

Cod.: 340282509B

INSTRUCCIONES PARA EL INSTALADOR

¿CÓMO INSTALARLO?
Este calefón debe ser instalado sólo por un instalador matriculado.
1. Gas de alimentación. El calefón deberá corresponder al tipo de gas a usar. En la placa de identificación ubicada en la parte interior del calefón, aparece claramente el tipo de gas para el cual el artefacto fue diseñado.
2. Preparación del calefón (Ver Fig. Nº 8).- Desmontar la perilla de regulación (6) tirándola hacia afuera.- Desmontar los cables del Switch General y del Display en el frente.- Desmontar el tornillo oculto por la perilla recién desmontada- Desmontar los tornillos ubicados en la zona inferior del frente (14).- Retire el frente tirando hacia afuera la parte inferior y luego desplácelo hacia arriba.
3. Fijar rmemente el respaldo (18) al muro haciendo uso de las 2 orejas de anclaje (21), ubicadas en el respaldo del calefón.
4. Para facilitar la instalación utilice las curvas de instalación. Estas solo pueden ser utilizadas en las conexiones de agua fría. Para la conexión de gas utilice un tubo metálico flexible de pared continua aprobado según normas ENERGAS.
5. En 14L, antes de instalar, colocar el "Adaptador de gases de 4", incluido como accesorio en el embalaje". Conectar el ducto de salida de gases por fuera del collarín del calefón (1) y sellar con silicona para alta temperatura. El conducto deberá estar a más de 0,15 m de material combustible (marcos, contramarcos etc.). Cuando sea necesario atravesar un tabique o piso construido en material combustible debe hacerse un agujero de diámentro por lo menos 5 cm mayor que el conducto, a fin de interponer un material aislante e incombustible.
6. Abrir las llaves de paso de agua y de gas, verificando la estanqueidad en ambos circuitos.
7. Reinstale el frente y los tornillos. Reinstale los cables del Switch y del Display al frente.

LIMPIEZA
Utilice sólo un paño o esponja humedecida con agua y un detergente suave. No utilice ningún tipo de abrasivo (ni en polvo, ni líquido, ni fibra metálica o sintética).

⚠ ***ADVERTENCIA***
NO DEBE SOLDAR A MENOS DE 80 mm DE LA CONEXIÓN DE AGUA FRÍA (12) Y LA CONEXION DE GAS (10), NO RETIRE EL FILTRO DEL FLOWSWITCH (25) NI EL FILTRO DE GAS (11). "EL NO CUMPLIMIENTO DE LO ANTERIOR, SERÁ MOTIVO DE TÉRMINO DE GARANTÍA."

MONTAJE EN ARMARIO

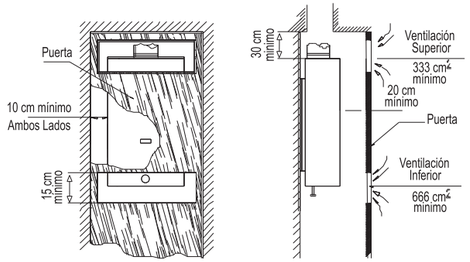

GENERALIDADES

IMPORTANTE
- Su calefón debe ser instalado en un recinto de 7m³ volumen mínimo, con ventilación en puerta o muro en zona inferior o superior de 150 cm² cada una, evacuando esta última al exterior de la vivienda.
- No se permite instalar calefones en salas de baños y dormitorios.
- Las ventilaciones deberán estar a una altura máxima de 0,3 m y la otra a un mínimo de 1,8 m sobre el piso respectivamente.
- Este artefacto cuenta con un dispositivo de seguridad especial para prevenir accidentes por monóxido de carbono (CO). No obstante, ello no habilita su instalación en baños ni dormitorios, ni evita las exigencias reglamentarias de ventilación del ambiente. Cualquier manipulación de los dispositivos de seguridad, implica un grave riesgo para la salud, cuyas consecuencias serán responsabilidad de quien las efectúe.

CONEXIÓN DE GAS
Mantener limpia la tubería de gas. Las cañerías para conexión de gas deben ser metálicas y rígidas. Montar una llave de paso que pueda interrumpir en forma rápida y segura el flujo de gas al calefón. Ésta deberá estar a la vista, ser de fácil acceso e instalada en el extremo inferior del calefón entre 100 y 200 mm. Usar empaquetadura para Gas.

CONEXIÓN DE AGUA
Instalar el agua fría a la derecha y el agua caliente a la izquierda. Instalar una llave de paso para el control de agua en la entrada de agua del aparato (derecha). Usar empaquetaduras para Agua.

COMPROBAR LA HERMETICIDAD
Abrir las llaves de paso del gas y del agua. Comprobar la estanqueidad del aparato y las conexiones del gas y agua. Poner en funcionamiento el aparato. Comprobar el funcionamiento y la instalación de la salida de los humos de la combustión.- El instalador debe explicar al cliente el modo de funcionamiento y el manejo del aparato.- Solicitamos que este manual sea entregado al usuario.

INSTALACIÓN DUCTO DE EVACUACIÓN DE GASES

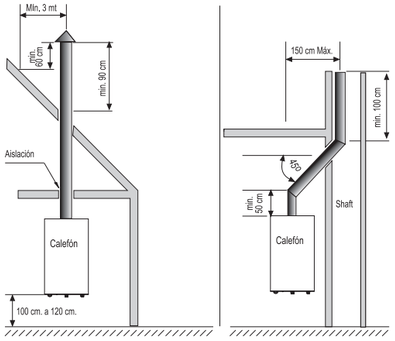

INTRUCCIONES DE USO

1. Asegúrese de que su calefón tenga instaladas 2 pilas tipo D alcalinas 1,5 V en la caja de pilas (Fig. Nº 4) y que éstas estén en buen estado.

2. ENCENDIDO: Para energizar su calefón, sólo debe cerrar la caja de pilas, y pulsar el interruptor (Fig. Nº 4).

3. Abra la llave de agua caliente y su calefón se encenderá instantáneamente. El tiempo máximo de seguridad al encendido es de 8 segundos.

4. Para cambiar las pilas cuando estén agotadas, efectuarlo con cuidado para no dañar la caja; puede ayudarse en esta operación con cualquier destornillador de punta plana. Fíjese que la polaridad de las pilas (símbolo + o -) coincida con lo indicado en el al interior de la tapa de la caja de pilas (Fig. Nº 6)

5. APAGADO: Si desea dejar su calefón fuera de servicio, pulsar el interruptor (Fig. Nº 4)

6. ECONOMIZADOR: Para regular el consumo de gas ajuste la perilla economizadora entre las posiciones de mínimo y máximo consumo (Fig. Nº 8 (6)). En la Placa de mandos del Frente, la simbología significa lo siguiente:
La llama pequeña al lado derecho indica "menor paso de gas, disminuye la temperatura del agua"
La llama grande al lado izquierdo indica "mayor paso de gas, aumenta la temperatura del agua"

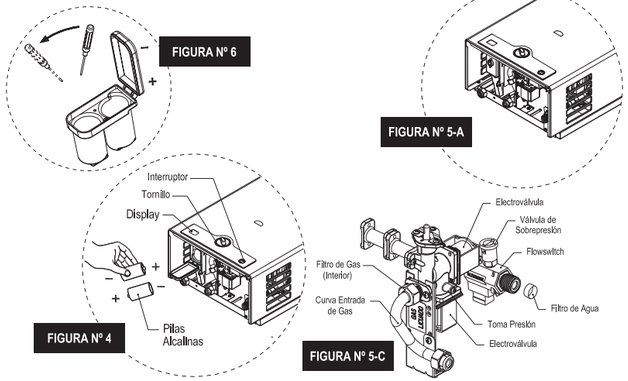

ESQUEMA ELÉCTRICO

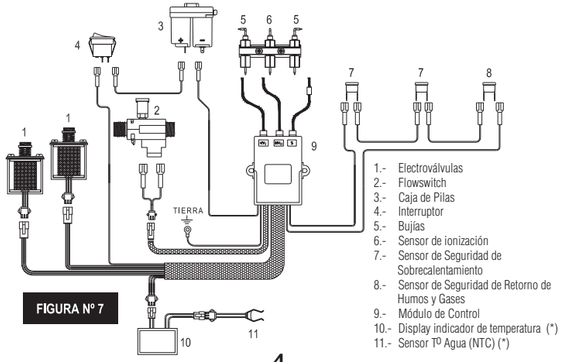

(*) Solo modelos que lo incorporan

MANTENIMIENTO

PRECAUCIONES CONTRA LAS HELADAS (Afecta la garantía)
En caso de que el calefón quede instalado en zonas susceptibles de congelamiento del agua por bajas temperaturas, se recomienda evacuar el agua del artefacto cuando éste se encuentra sin uso. Para tal efecto siga las siguientes instrucciones:
- Cerrar la llave de paso de la red de gas
- Cerrar la llave de paso de agua fría
- Abrir todas las llaves de agua caliente de la instalación
- Desmontar válvula sobrepresión (Fig. 8 (13) y Fig. 10 (13))
- Vaciar totalmente el circuito
- Montar nuevamente la válvula sobrepresión

Alternativamente a todo lo anterior, usted puede cerrar la llave de paso del gas y abrir ligeramente la llave de agua caliente, permitiendo que un pequeño goteo de ésta impida que el agua se congele

VÁLVULA DE SOBREPRESIÓN
Esta actúa liberando la presión de agua de la red y del artefacto, cuando por alguna causa esta aumenta superando los 12 bar aprox., actuando como elemento de seguridad, cuidando de un posible daño estructural al circuito de agua.

CONTROL DE FUNCIONAMIENTO
Al abrir la llave de agua caliente, el flowswitch (Fig.8 (15)) activa el módulo de control (Fig.8 (8)) dando paso al gas y activando la chispa en la bujía (Fig. 8 (17)), segundos después, enciende el quemador (Fig. 8 (16)); (si no se produce el encendido dentro de 6 segundos el sistema electrónico se apagará, debiendo Ud. cerrar y volver abrir la llave de agua, para intentar nuevamente el encendido).

PIEZAS DE REPUESTO
Para un buen mantenimiento y funcionamiento eficiente del artefacto, se recomiendainstalar siempre repuestos originales de fábrica. Esto garantiza el uso continuo, permanente y seguro del calefón.

MANTENIMIENTO (No cubierto por la garantía)
Después del período de garantía, deberá darse mantención al artefacto, revisar y limpiar a fondo, así como eliminar las incrustaciones interiores de los ductos de agua, si fuera necesario.
- CÁMARA DE COMBUSTIÓN: Limpiar el conducto de aletas y desincrustar con productos comerciales apropiados, siguiendo las instrucciones dadas por el fabricante. Reponer todas las empaquetaduras y sellos al volver a montar el cuerpo interior.
- FLOWSWITCH: Cerrar llave de paso de agua fría, limpiar el ltro y reponer las empaquetaduras.
- CIRCUITO DE GAS : Comprobar la estanqueidad del circuito de gas. Para ello, hacer funcionar el artefacto y abrir la llave de agua caliente; al cerrar esta, el quemador no debe permanecer encendido. Eventualmente limpiar el filtro de gas ubicado a la entrada de la conexión de gas (Fig. 8 (11)).
- FRENTE: Limpiar el frente con un paño húmedo y detergente no abrasivo.
- PILAS: Sustituir las 2 pilas una vez al año o cuando estén agotadas. No realizar conexiones de alimentación eléctrica externa y solo usar 2 pilas de tipo D (LR20), de 1,5 V, preferentemente alcalinas. *Nota: Cuando las pilas estén agotadas, el calefón no enciende al no producirse la chispa eléctrica en la bujía de encendido (Fig. 11).*
- ELECTROVÁLVULAS: Comprobar el correcto funcionamiento de ambas electroval-vulas (Fig. 9 (23)) de la siguiente forma: Estando el calefón en funcionamiento, desconecte una electroválvula de su respectivo conector eléctrico y compruebe que el calefón se apaga. Conecte nuevamente la electroválvula, y repita el procedimiento con la segunda electroválvula. Nuevamente el calefón debe apagarse. Si el calefón no se apaga en algunas de las comprobaciones realizadas, cambie la electroválvula afectada por una nueva. *Nota: Al cabo de 9 años reemplace ambas electroválvulas.*
- DISTANCIA DE BUJÍAS: Verificar que la distancia de las bujías al quemador es de 4 mm aprox. Si la distancla es otra, se deberá corregir. (Fig. 11)