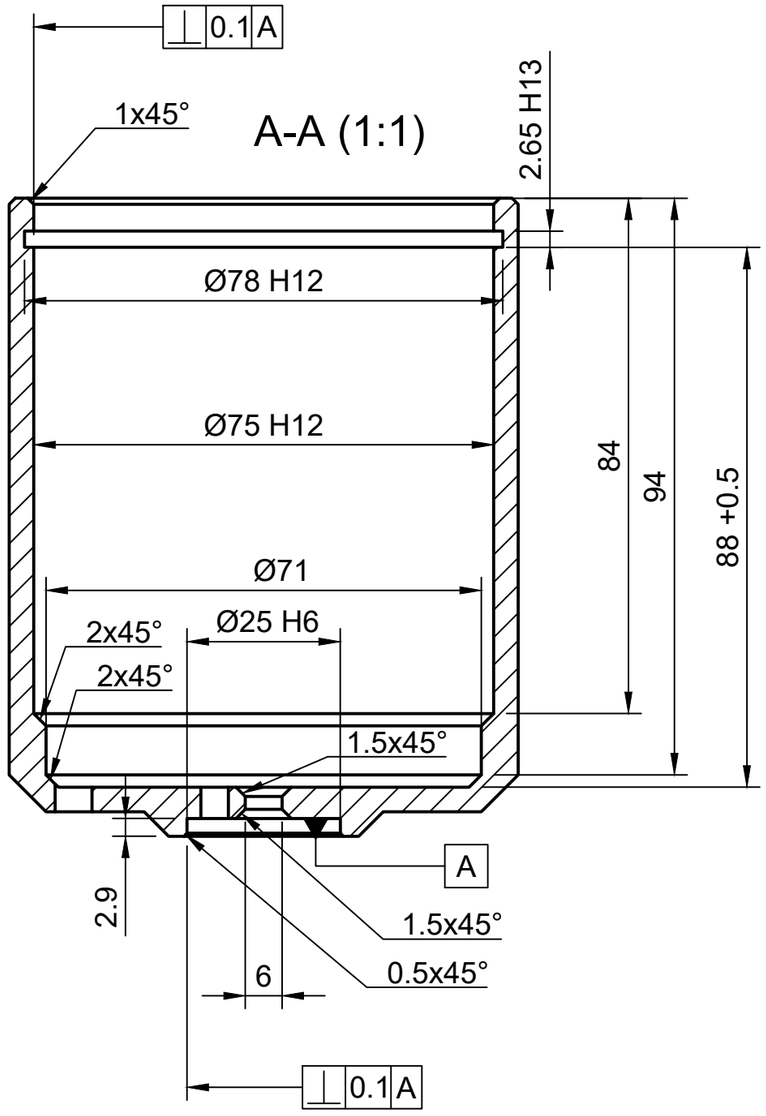

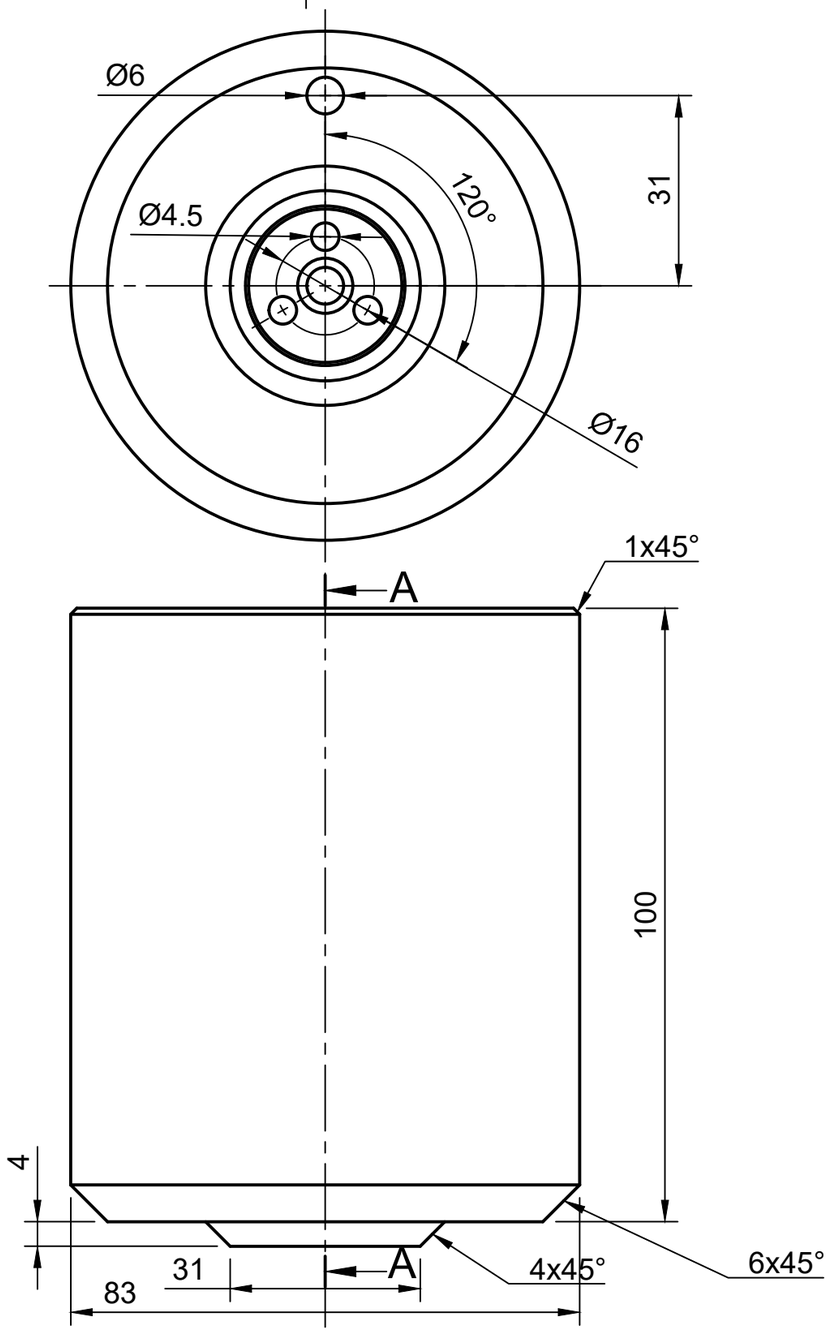

Nennmaß	ISO	Grenzmaß
Ø78	H12	78.300
		78.000
Ø75	H12	75.300
		75.000
Ø25	H6	25.013
		25.000
2.65	H13	2.79
		2.65

(Verwendungsbereich)			(zul. Abw.)		(Oberfläche)	Maßstab 1:1 (Gewicht)
						Werkstoff Stahl Rohteilnummer Modell-Nr.
				Datum	Name	Benennung: Äußeres Gehäuse Bluetooth Sensor AA Batterie
			Bearb.			
			Geprüft			
			Norm			
						Zeichnung Nr. 01 / Blatt 1/1
Status	Änderungen	Datum	Name	(Urspr.)		(Erst. f.) (Erst. d.)