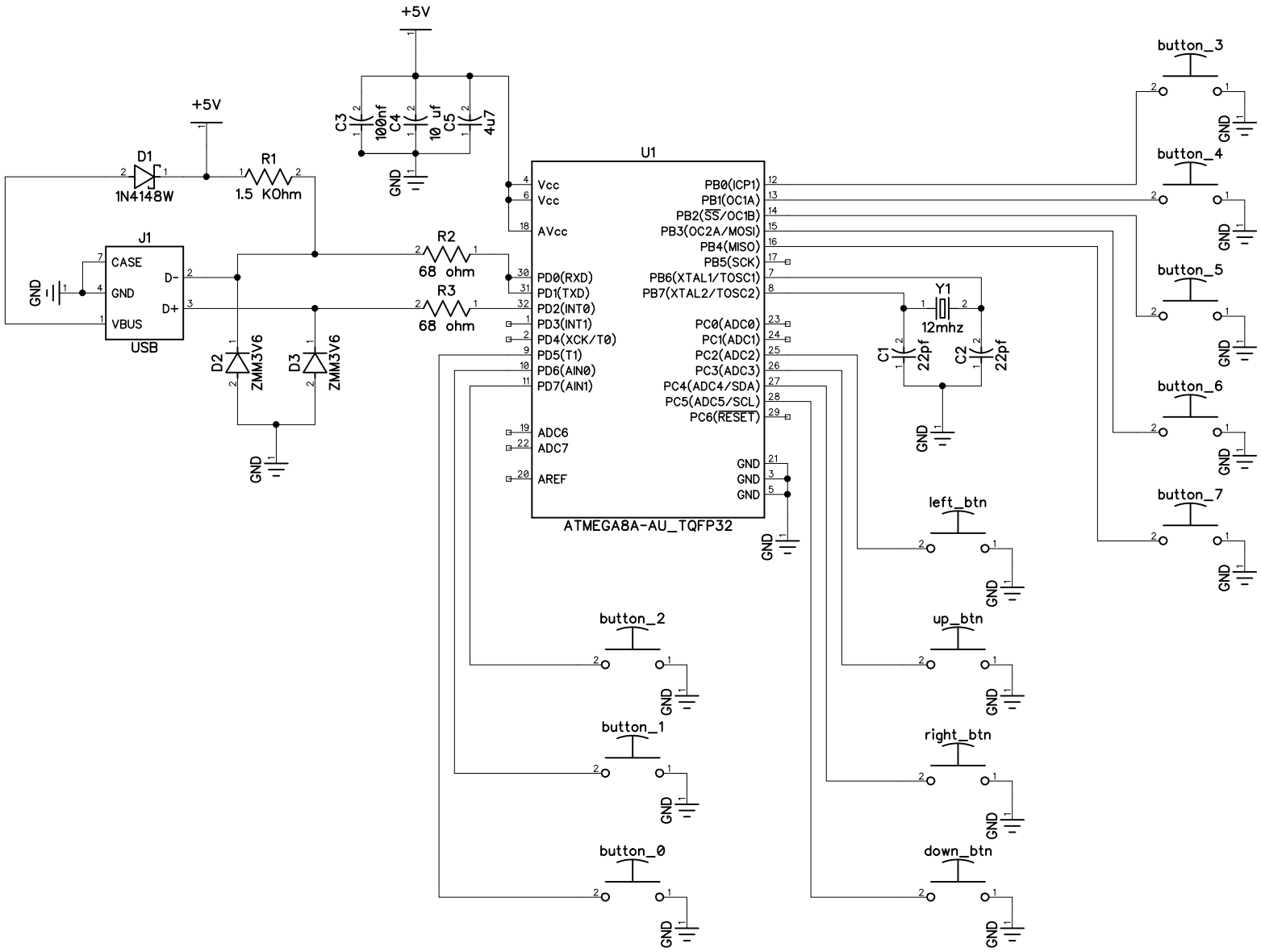

	1	rev. 1.0.0		23.12	gamepad2usb vk.com/gamepad2usb	Лист
				2016		1
Изм	Лист	№ докум.	Подп.	Дата		