Wondershare PDFelement
Quita marcas de agua

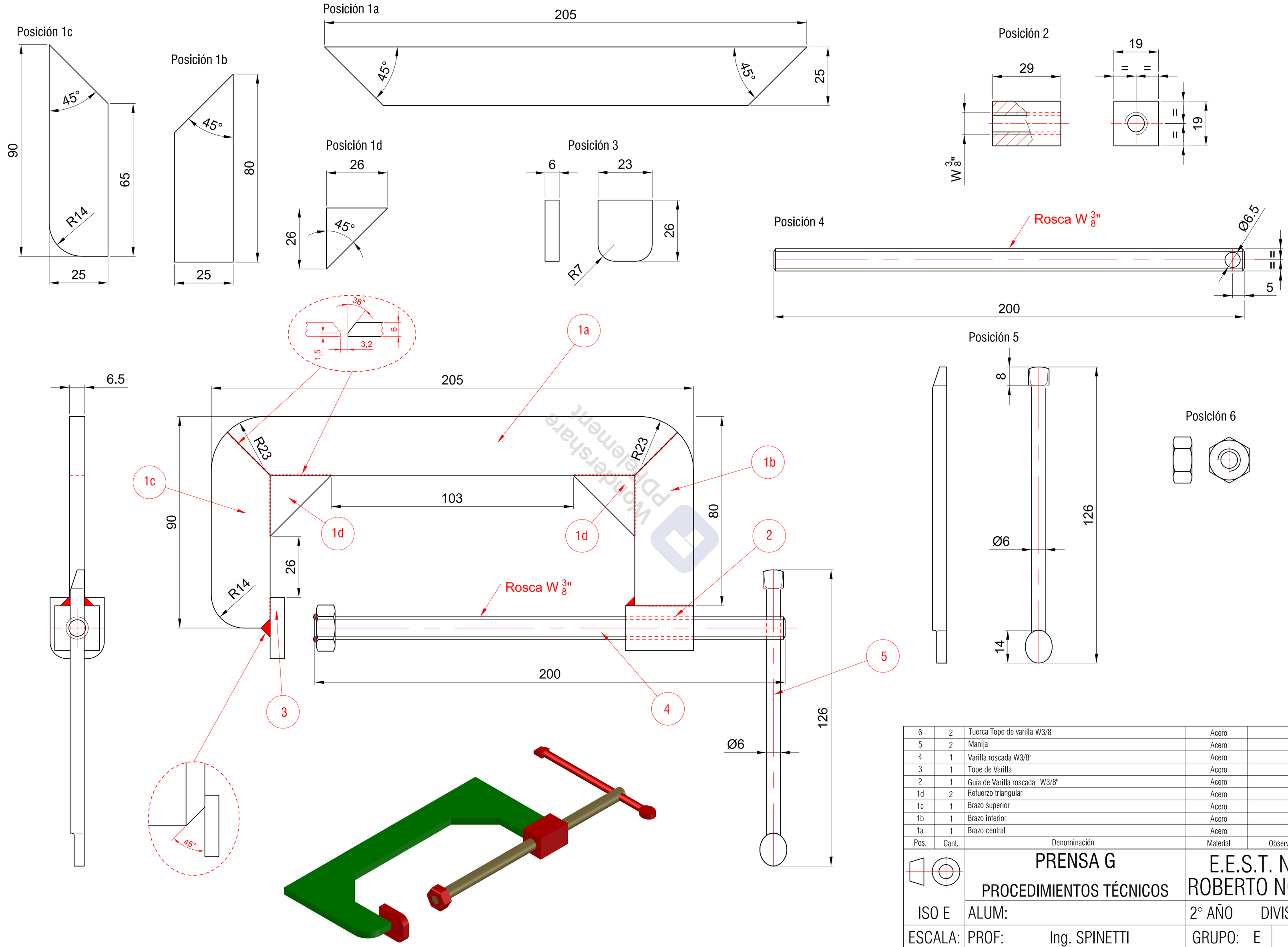

Pos.	Cant.	Denominación	Material	Observaciones
6	2	Tuerca Tope de varilla W3/8"	Acero	
5	2	Manija	Acero	
4	1	Varilla roscada W3/8"	Acero	
3	1	Tope de Varilla	Acero	
2	1	Guía de Varilla roscada W3/8"	Acero	
1d	2	Refuerzo triangular	Acero	
1c	1	Brazo superior	Acero	
1b	1	Brazo inferior	Acero	
1a	1	Brazo central	Acero	

ISO E	PRENSA G PROCEDIMIENTOS TÉCNICOS	E.E.S.T. N°5 ROBERTO NOBLE
	ALUM:	2° AÑO DIVISIÓN C
ESCALA: 1:1	PROF: Ing. SPINETTI	GRUPO: E 2022
	FECHA: NOTA:	LAMINA N° 1 Hoja 1