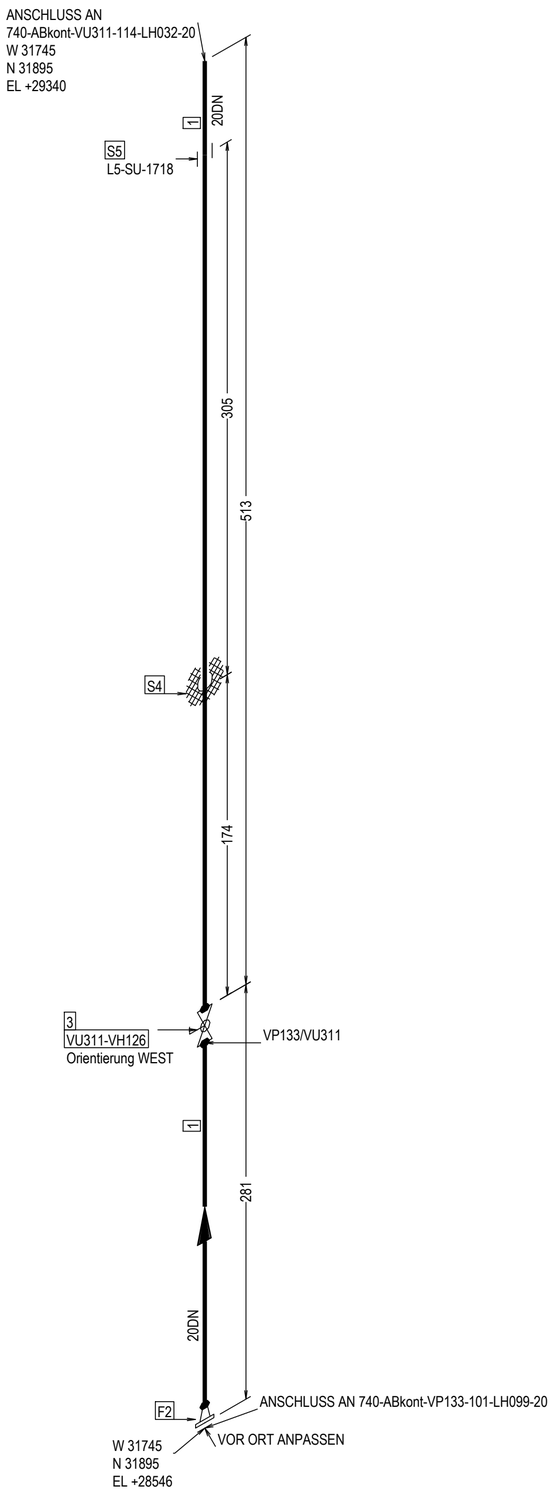

VORFERTIGUNGSMATERIAL

POS	BEZEICHNUNG	DN (MM)	MENGE	TEILE-NR. ITEM CODE
	ROHRE			
1	Rohr längsgeschweisst, DN20, 26.9x1.6, DIN EN 10217-7 1.4404	20	0.7M	100HB
	FLANSCHE			
2	Tri-Clampschweissstutzen nach DIN 32676 DN20 1.4435	20	1	644HB
	ARMATUREN			
3	Kugelhahn innen Ra = 0.8 µm mit Handhebel (1.4301), DN20 Schweissenden für Rohr nach DIN 11866, Reihe B, DIN EN ISO 1127 1.4435, e-poliert	20	1	9hw
	ZUSÄTZLICHE TEILE			
4	Reinraumrosette, DN20	20	1	

POS	BEZEICHNUNG	DN (MM)	MENGE	TEILE-NR. ITEM CODE
	ZUSÄTZLICHE TEILE			
5	BAUGRUPPE BG14-F80-1/2", DN 20; ARTIKEL-NR. 110210	20	1	

Approved for Construction

Digitally signed by Jasmin Gerber
Date: 2024.04.30 15:58:19+02'00'

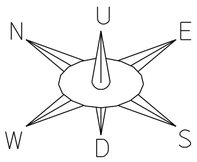

Alle angeführten Maße sind theoretische Werte. Die Montagefirma hat vor Montage bzw. Vorfertigung Naturmaße zu nehmen bzw, die Einbaulängen der Komponenten zu prüfen und Montagenähte vorzusehen.
All shown measures are theoretical values. Before the start of installation or prefabrication the installation company has to check the actual dimensions and fitting lengths of the components and has to plan any erection seams.

Rev.	Datum/Date	gez./drawn	gepr./checked	Bemerkung/Comment
1	19.04.2024	Trhacova	Kolawale	Ersterstellung

	Datum/Date	Name
gez./drawn	19.04.2024	Trhacova
gepr./checked	19.04.2024	Kolawale

Auftraggeber/Client: Lonza AG
Projekt/Project: Kujira
R+I/PID: LV1-105638.VU311
Iso-NR.-Rohrklasse-DN-PED/Iso-NR.-Pipeclass-DN-PED: 740-ABkont-VP133-102-LH099-20-0
Zeichnungsnr./Drawing no.: 740-ABkont-VP133-102-LH099-20-0_1
Bauabschnitt/Area: Level 5
Dämmung/Insulation:
Seite/Page: 1 / 1
Revision: 1

AMELICOR The Core of Better Future
Lonza