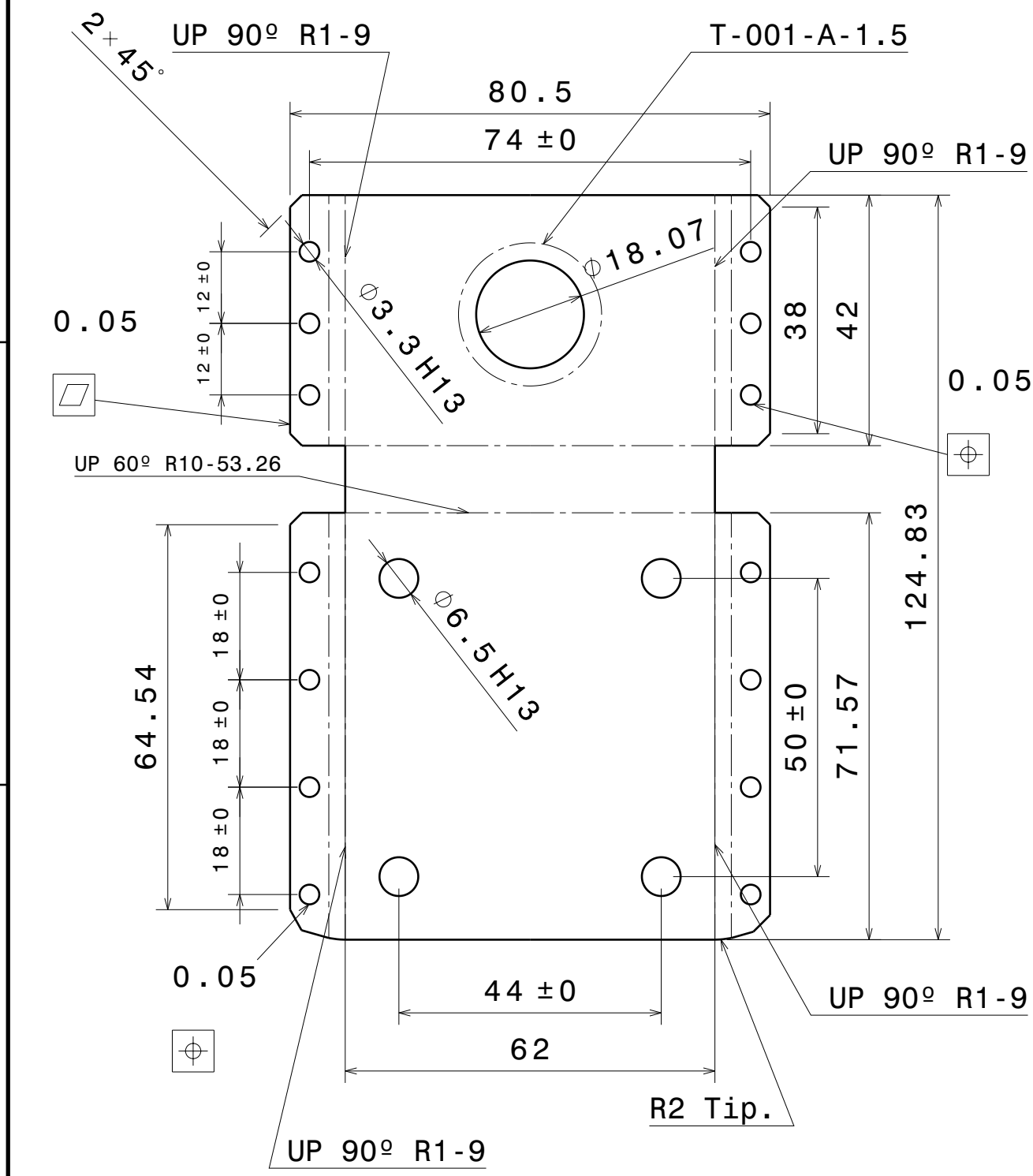

Denominación

SISTEMA DE MANDO

Tolerancia general:

Calidad superficial:

1er Apell.		Firma	**E. T. S. I. AERONÁUTICA Y DEL ESPACIO**
2º Apell.			Universidad Politécnica de Madrid
Nombre			**U. D. de Expresión Gráfica en la Ingeniería**
Fecha			

Escala 1:1	Plano Nº	Sustituye a	HOJA 1 de 1
		Sustituido por	