A version -40°C to +220°C
12V Only Board

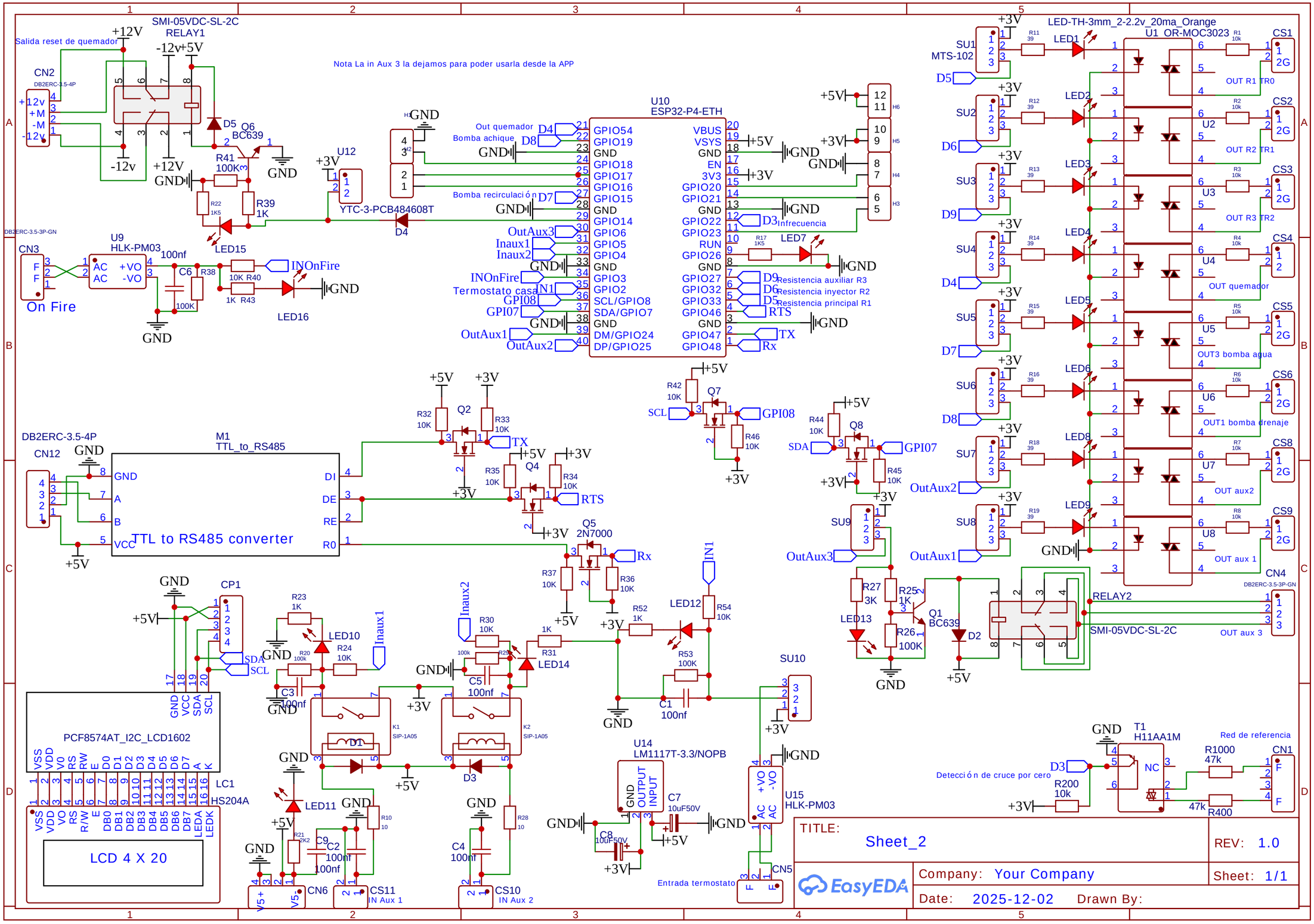
Nota La in Aux 3 la dejamos para poder usarla desde la APP
Salida reset de quemador
SMI-05VDC-SL-2C
RELAY1
CN2
DB2ERC-3.5-4P
U10
ESP32-P4-ETH
U9
HLK-PM03
On Fire
INOnFire
Termostato casa
Out quemador
Bomba achique
Bomba recirculación
Infrecuencia
Resistencia auxiliar R3
Resistencia inyector R2
Resistencia principal R1
U12
YTC-3-PCB484608T
LED-TH-3mm_2-2.2v_20ma_Orange
U1_OR-MOC3023
OUT R1 TR0
OUT R2 TR1
OUT R3 TR2
OUT quemador
OUT3 bomba agua
OUT1 bomba drenaje
OUT aux2
OUT aux 1
OUT aux 3
RELAY2
SMI-05VDC-SL-2C
CN4
DB2ERC-3.5-3P-GN
CN3
DB2ERC-3.5-3P-GN
CN12
DB2ERC-3.5-4P
M1
TTL_to_RS485
TTL to RS485 converter
CP1
PCF8574AT_I2C_LCD1602
LC1
HS204A
LCD 4 X 20
U14
LM1117T-3.3/NOPB
U15
HLK-PM03
CN5
Entrada termostato
SU10
U13
MTS-102
T1
H11AA1M
Detección de cruce por cero
Red de referencia
CN1
BTA40-400B
Q3
0.1u 400V
Fuse
Lam
TITLE:
Sheet_2
REV: 1.0
Company: Your Company
Sheet: 1/1
Date: 2025-12-02
Drawn By:
EasyEDA